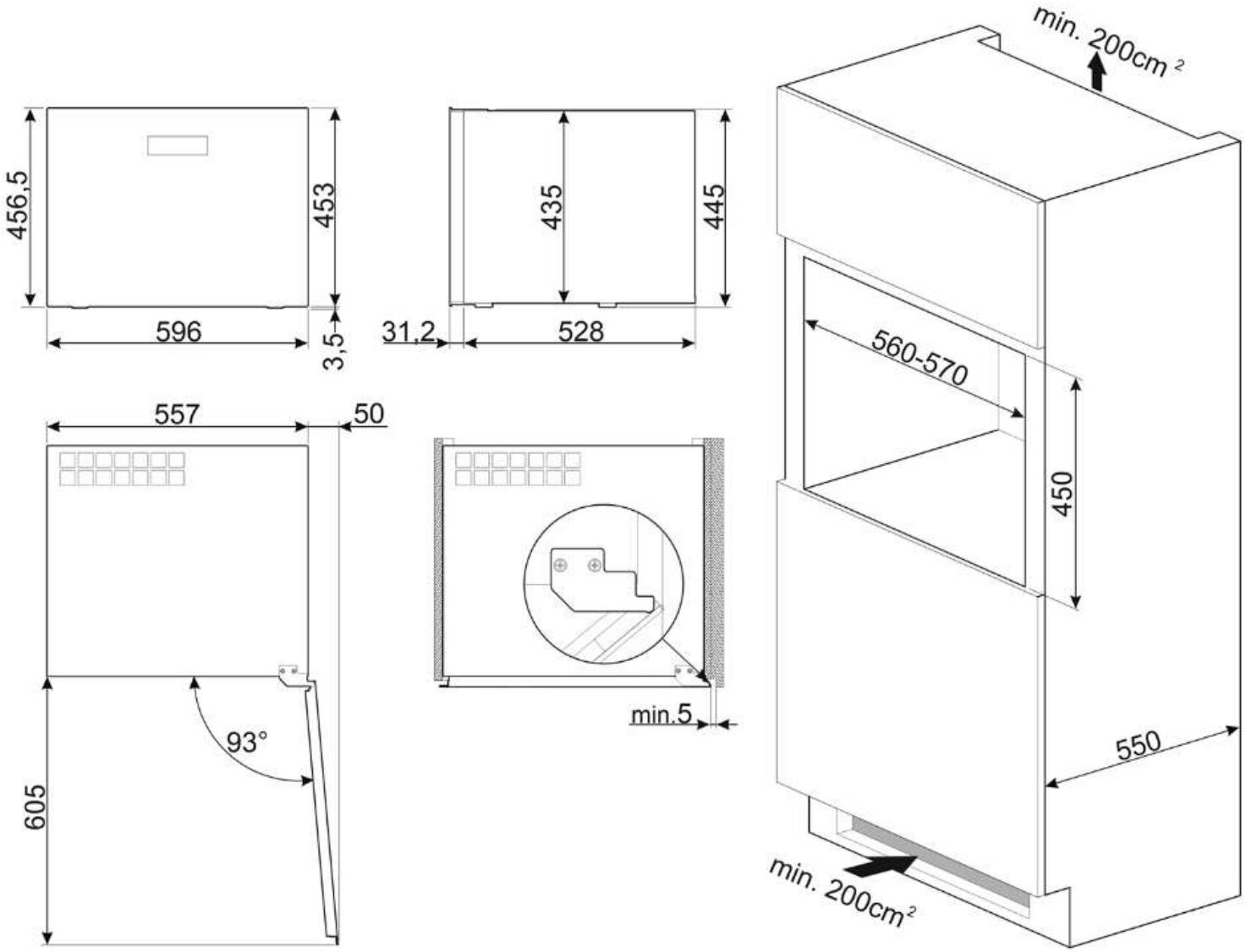
456,5
453
596
3,5
435
445
31,2
528
557
50
93°
605
min.5
min. 200cm ²
560-570
450
550
min. 200cm²