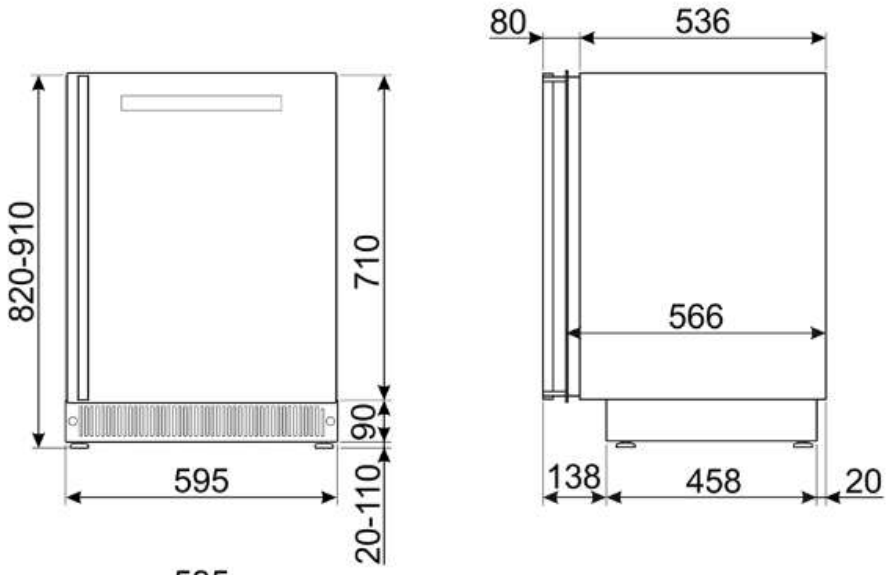
820-910
710
90
595
20-110
80
536
566
138
458
20

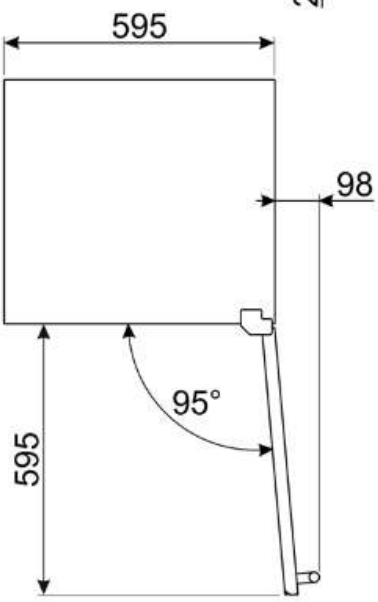
595
98
95°
595

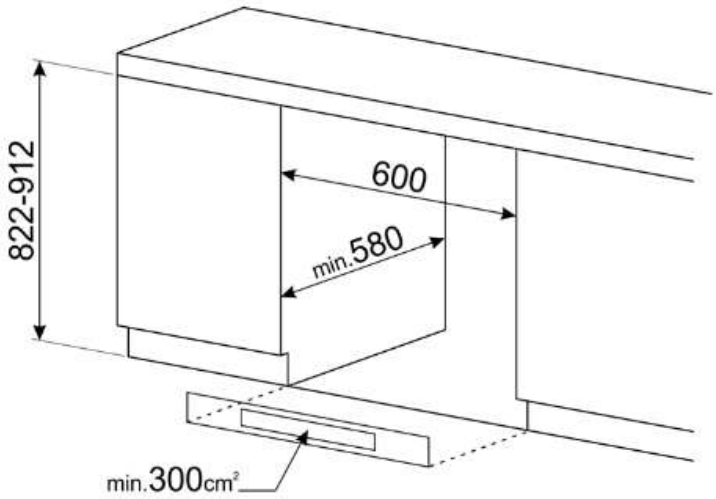
822-912
600
min.580
min.300cm²