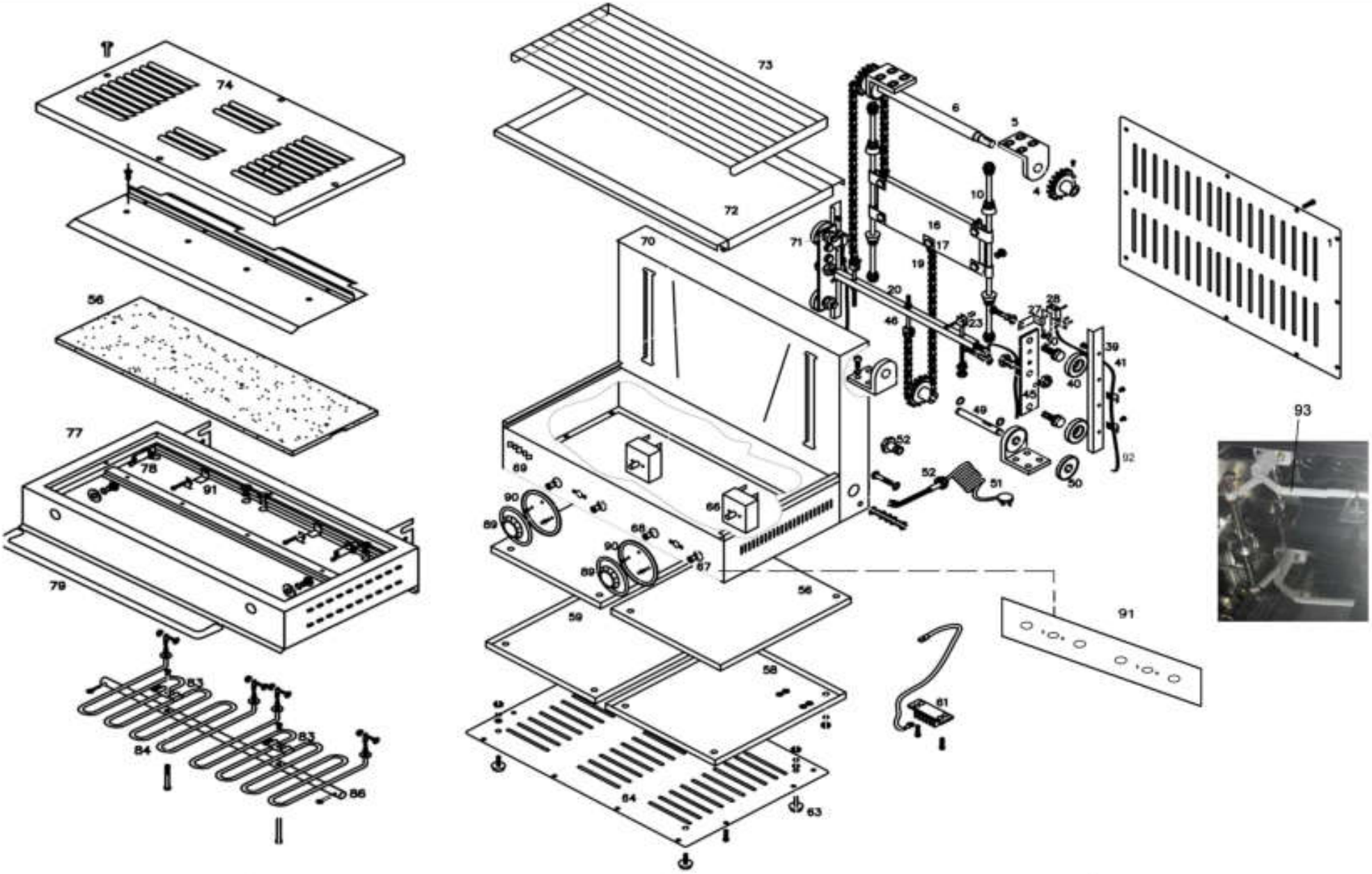

Bartscher	Salamander 600, Lift Artikel-Nr.: 151511	Explosionszeichnung 08.06.2015	Seite 1/3

Pos.	Artikelbeschreibung	Description of item	Artikel Nr./ Item No.
1	Rückwand	Back panel	01515111
4	Kettenrad, 35 x 18/16	Chain wheel, 35 x 18/16	A039868
5	Lagerbock unten	Bearing block, below	A039871
6	Kettenradwelle	Chain wheel	01515104
10	Führungsstange	Guide rod	01515105
16	Gewicht	Weight	01515106
17	Halterung	Bracket	01515107
19	Kette 04B/45	Chain 04B/45	A039870
20	Achse	Axle	01515108
23	Kettenhaken	Clamp for chain	01515109
27	Halterung	Bracket	A039897
28	Keramikstein	Ceramic body	A039898
30	Isolierung	Insulation	A039899
39	Befestigungsplatte	Mounting plate	015151010
40	Lagerrollen A3, 5/10 mm	Sliding bearing A3, 5/10 mm	A039867
41	Feder f. Kabeldurchführung	Spring f. cable bushing	A039895
45	Befestigungsplatte	Mounting plate	015151011
46	Halterung f. Kette	Chain bracket	015151012
49	Welle	Shaft	015151014
50	Lager 628Z	Bearing 628Z	A039869
51 52	Anschlusskabel 400V, m. Zugentlastung	Power cord 400V, with strain relief	E0301050027
56	Isolierung	Insulation	01515112
58 59	Abdeckblech	Cover plate	01515118
61	Anschlussklemme HS JX2, 30 A	Terminal clamp HS JX2, 30 A	A0AT93621
63	Fuß m. Mutter	Base w. nut	01044461
64	Bodenplatte	Bottom plate	01515119
66	Energieregler 13 A, 230 V	Energy regulator 13 A, 230 V	05057021010
67	Kontrolllampe gelb, 230 V, 14 A	Yellow indicator light, 230V, 14A	A039887
68	Kontrolllampe grün 230V, 14A	Green indicator light, 230V, 14A	A039883
69	Gehäuse unten	Bottom housing	01515113
70	Gehäuse hinten	Back housing	01515114
72	Fettauffangschale	Grease drip pan	A039863
73	Rost, Edelstahl	Grid, stainless steel	A039864
74	Abdeckplatte oben	Top cover plate	01515115
77	Gehäuse oben	Upper housing	01515116

Pos.	Artikelbeschreibung	Description of item	Artikel Nr./ Item No.
78	Kabelführung	Cable guide	A039900
79	Griff 240 x 60	Handle 240 x 60	A039859
83	Halterung z. Heizkörper	Bracket f. heating element	015151024
84	Heizkörper, 2 kW, D 6,5 mm	Heating element, 2 kW, D 6,5 mm	0V036700
86	Haltestange	Support	01515117
89+90	Knebel m. Skalenring	Thermostat knob	A0AT93617
91	Bedienblende, Aufkleber	Panel cover, sticker	A039865
92	Nickellitze silikonimpr. 1,5 m²	Nickellitze silikonimpr. 1,5 m²	031087
93	Hülsen - Set, Keramik, 24 St.	Bush - set, ceramic, 24 pcs	E0301070088
o.Abb./no pic.	Wandbord 600x600mm, CNS	Wall-mounting shelf 600x600mm, SS	174600