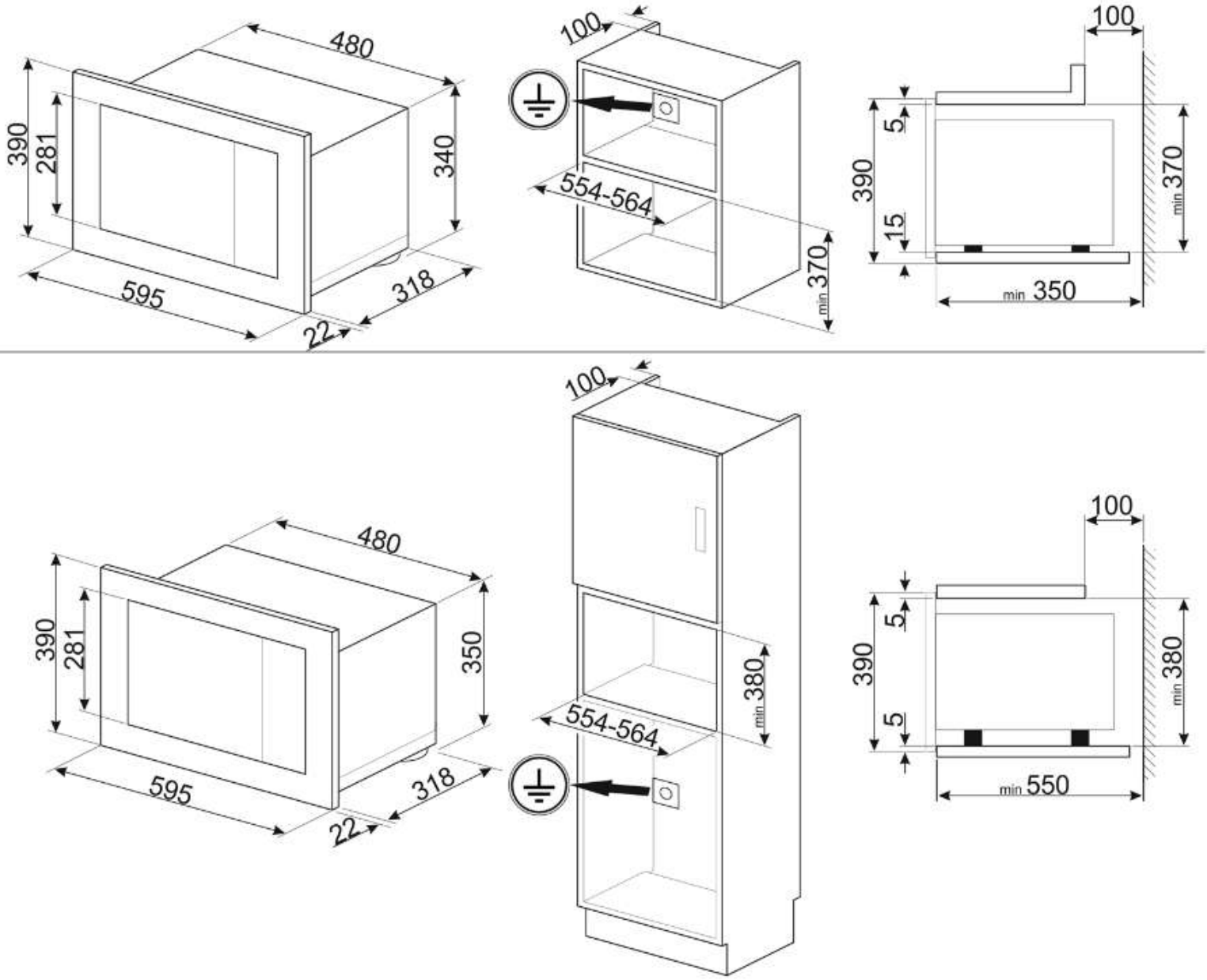
480
390
281
340
595
318
22
100
554-564
370
min
100
5
390
15
370
min
min 350
100
390
281
350
595
318
22
554-564
380
min
100
5
390
5
380
min
min 550