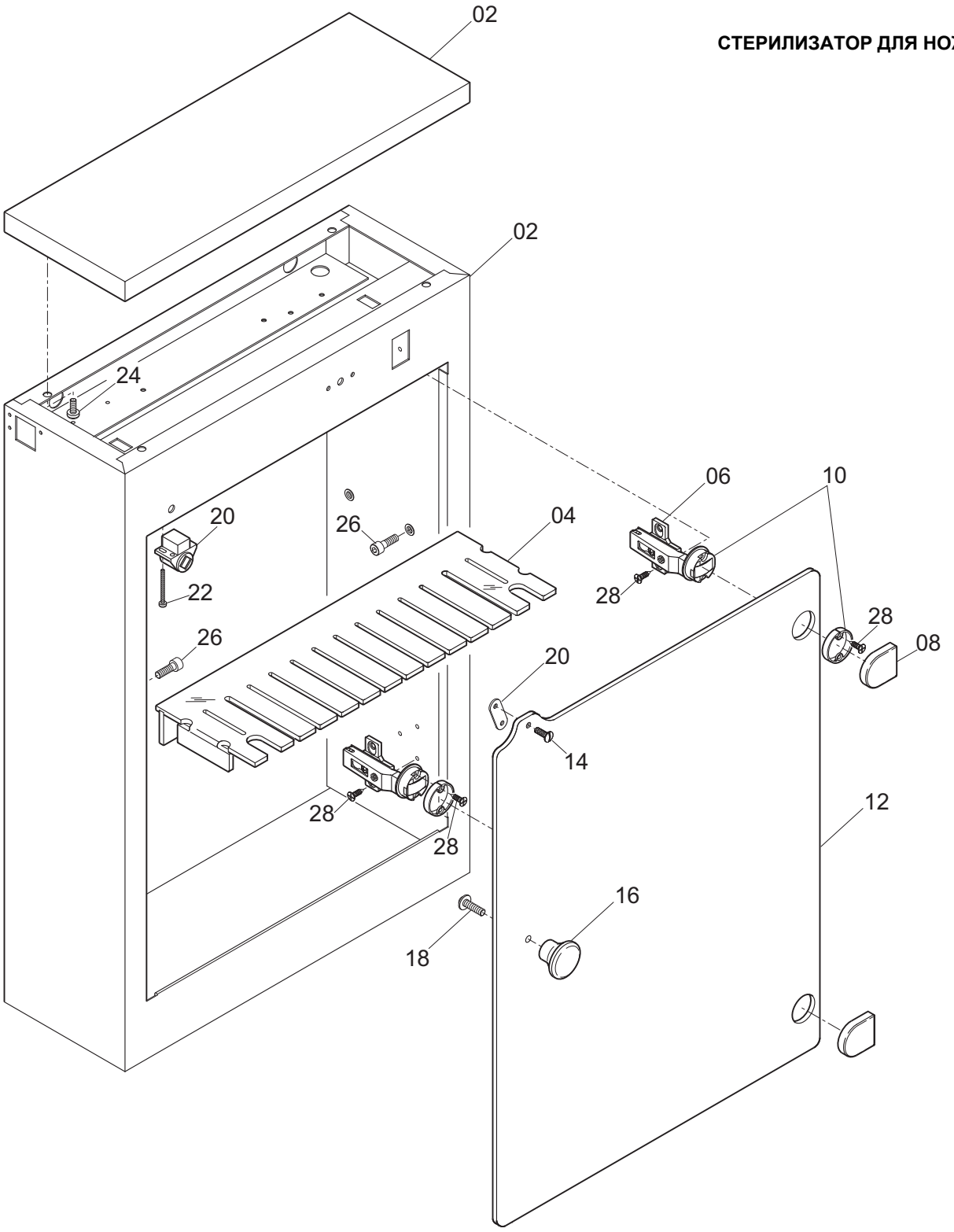
02
02
24
06
10
20
26
04
28
22
28
26
08
20
14
12
28
28
16
18

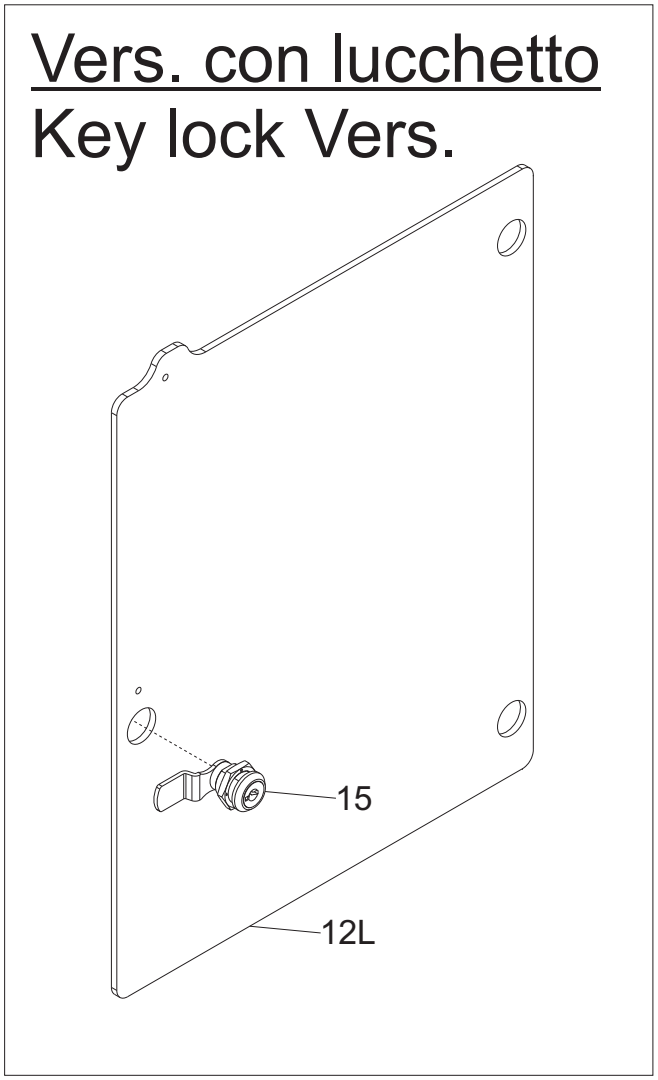
Vers. con lucchetto
Key lock Vers.
15
12L

4	PLEXIGLASS KNIFE HOLDER _ UV 16W	GM4253150
6	BASETTA CERNIERA STERILIZZATORE	GM7506110
8	PLACCA PLASTICA CERNIERA STERILIZ.	GM7506120
10	CERNIERA STERILIZZATORE	GM7506100
12	PLEXIGLAS DOOR PANEL BROWN_UV 16 W	GM4253120
12L	PORTA PLEXI NERO STERIL. 16W LUCC.	GM4253130
14	SCREW POELIERS M5 X 8	IX2POEL005008
15	LUCCHETTO X STERILIZZATORE	GM9870100
16	SHARPENER HOUSING KNOB	19562702
18	VITE POELIERS M 6X20	IX2POEL006020
20	MAGNETE STERILIZZATORE	GM5826010
22	VITE TC+ DIN 7985 M3X30 ZINC	ZN7985003030
24	VITE TC+ DIN 7985 M5X12	IX27985005012
26	HEX.SOCKET HEAD CAP SCREW M6 X 20	IX2912006020

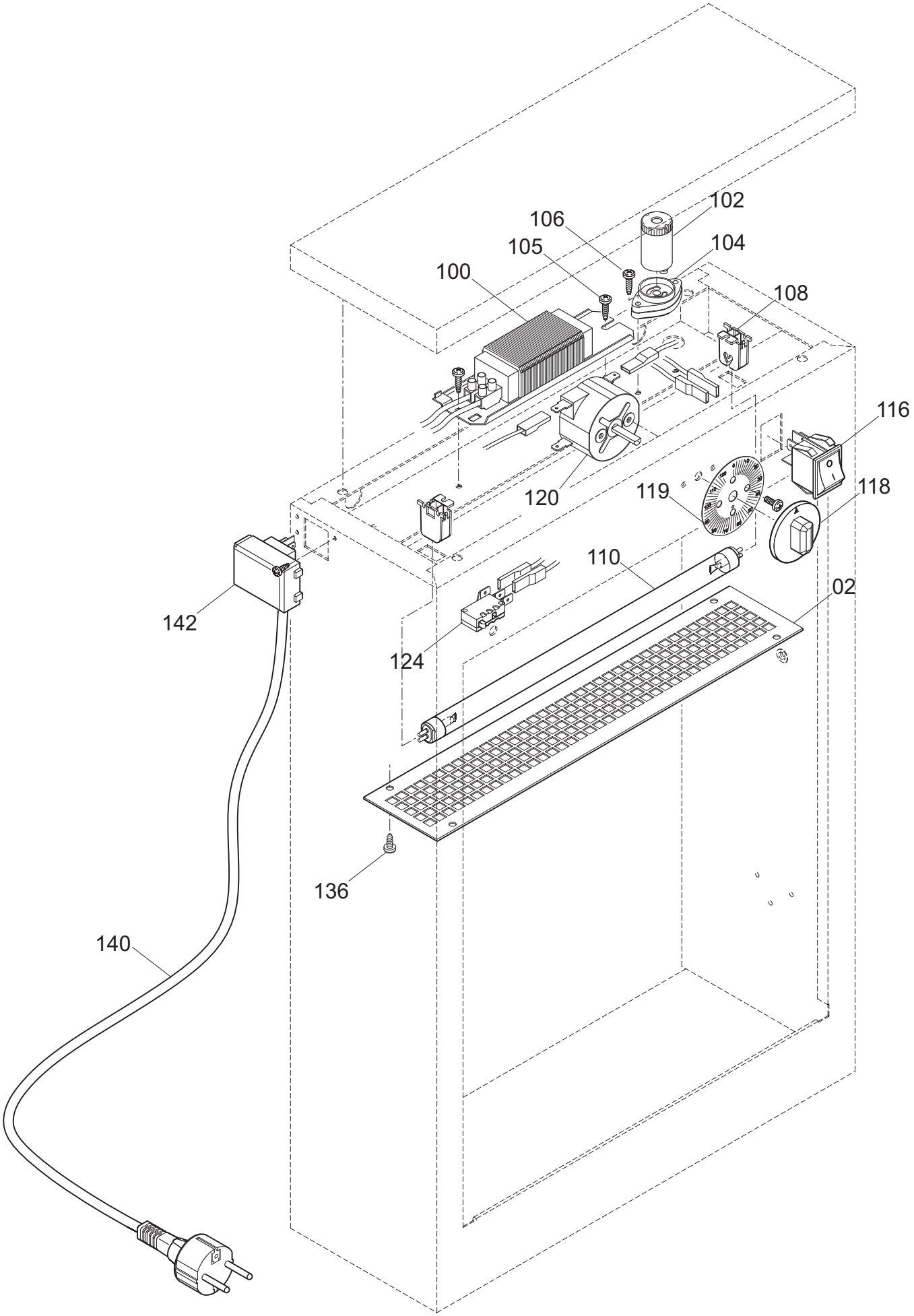
102
106
104
105
100
108
116
120
119
118
110
02
142
124
136
140

100	REATTORE 16W	IV5806016
102	STARTER	GM5806015
104	STARTER DOOR	IV5806010
105	VITE AUTOF.TC+ DIN 7981 D 4,2X9,5	IX279814.2009.5
106	VITE AUTOF.TC+ DIN 7981 D 4,2X13	IX279814.2013
108	BULB HOLDER	GM5846015
110	UV LAMP 16 W	GM5846030
114	TIMER DIAL _ STERILIZER	GM8156300
116	ON/OFF SWITCH COMELUX 401/L	19410102
118	TIMER KNOB	GM4206400
119	TIMER DIAL _ STERILIZER	GM8156300
120	TIMER 2 ORE STERILIZZATORE	GM5966000
122	TIMER DIAL _ STERILIZER	GM8156300
124	MICROSWITCH STERILIZER	GM5826000
136	VITE AUTOF.TC+ DIN 7981 D 4,2X9,5	IX279814.2009.5
140	SUPPLY CORD SINGLE-PHASE "SHUKO"	19410502
142	TERMINAL BOX FOR TM	IV19410550