**ШКАФ ШОКОВОЙ ЗАМОРОЗКИ APACH ASH08K, ASH08K DF** **Лист 1**

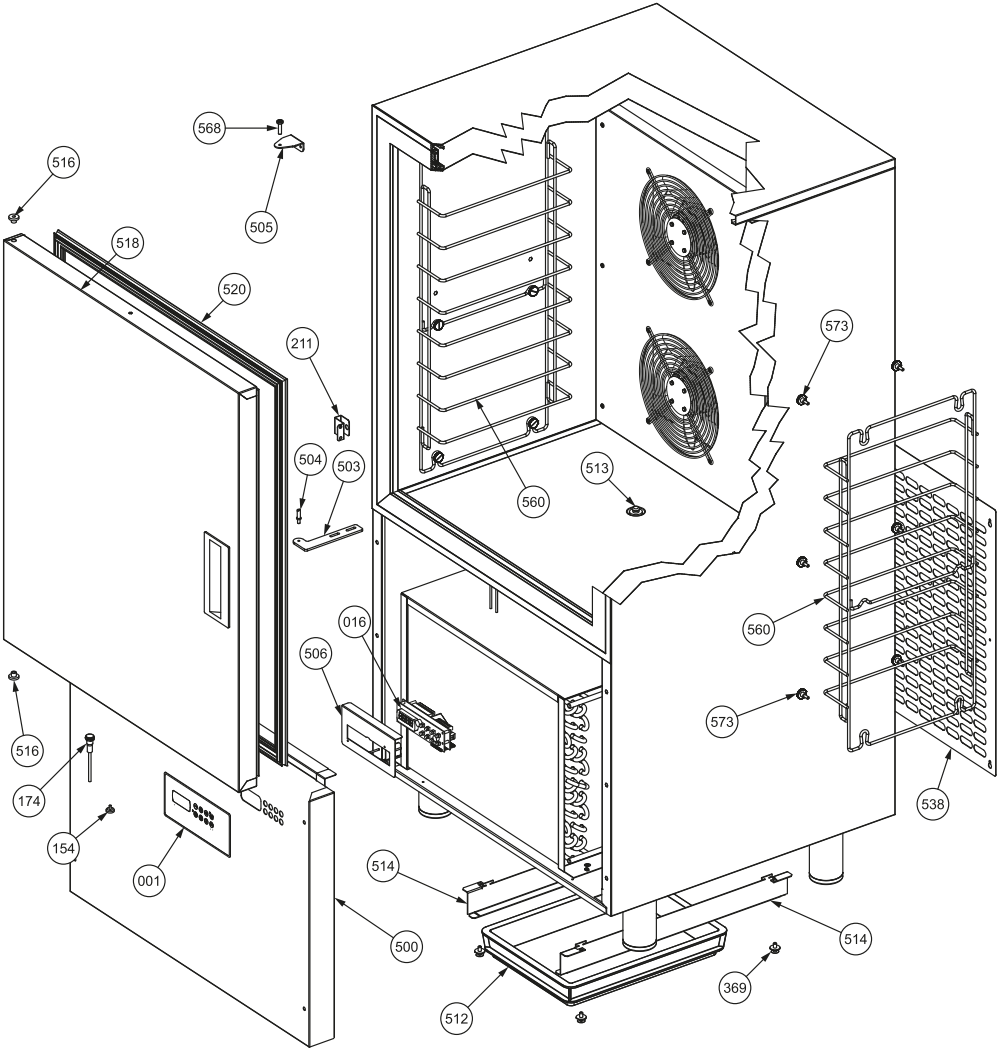

| | | | |
|---|---|---|---|
| ➔ | 001 | *** | FRONTALINO / *Front cover* |
| ➔ | 013 | 020SON0014 | SONDA SPILLONE / *Core probe* |
| ➔ | 016 | *** | CONTROLLO DIGITALE / *Digital control* |
| | 154 | 60MGNTR001 | MAGNETE / *Magnet* |
| | 174 | 020SNS0003 | SENS.MAGNETICO / *Magnetic contact* |
| | 211 | 10PTA00032 | SUPPORTO SONDA SPILLONE / *Core probe support* |
| | 369 | 040PPC00014 | RIVETTO RIAPRIBILE / *Removable rivet* |
| | 500 | *** | PRESA ARIA / *Air intake* |
| | 503 | 10CER00012 | CERNIERA INF DX-SX / *Lower hinge L/R* |
| | 504 | 10CER00007 | PERNO CERNIERA / *Hinge pivot* |
| | 505 | 10CER00011 | CERNIERA SUP SX/DX / *Upper hinge L/R* |
| | 506 | 85TBB00015 | SUPP.SCH.DIGITALE / *Digital control support* |
| | 512 | 50VRC00001 | BACINELLA RACCOGLI CONDENSA / *Condesate pan* |
| ➔ | 513 | 040TAP00024 | TAPPO PILETTA / *Drain cap* |
| | 514 | 10BAS00024 | SUPPORTO VASS.RACC.COND. / *Support for condensate pan* |
| | 516 | 50CER00006 | BUSSOLA CERNIERA / *Hinge bushing* |
| | 518 | 85PTA00046 | ASSIEME PORTA / *Door assembly* |
| | 520 | 50GPT00009 | GUARNIZIONE PORTA / *Door gasket* |
| | 538 | 10PSR00034 | GRIGLIA POSTERIORE / *Rear grid* |
| ➔ | 560 | 50GRI00015 | GRIGLIA PORTATEGLIE / *Tray holder rack* |
| | 568 | 70VIT039 | VITE PORTA / *Door screw* |
| ➔ | 573 | 70VIT064 | VITE BLOCCAGGIO GRIGLIE / *Grid blocking screw* |

*** IL CODICE VARIA A SECONDA DELLA VERSIONE, COMUNICARE NUMERO DI SERIE /
*PART NUMBER ACCORDING TO UNIT VERSION, PLEASE COMMUNICATE THE SERIAL NUMBER*

➔ Recomended spare parts

**Лист 2**

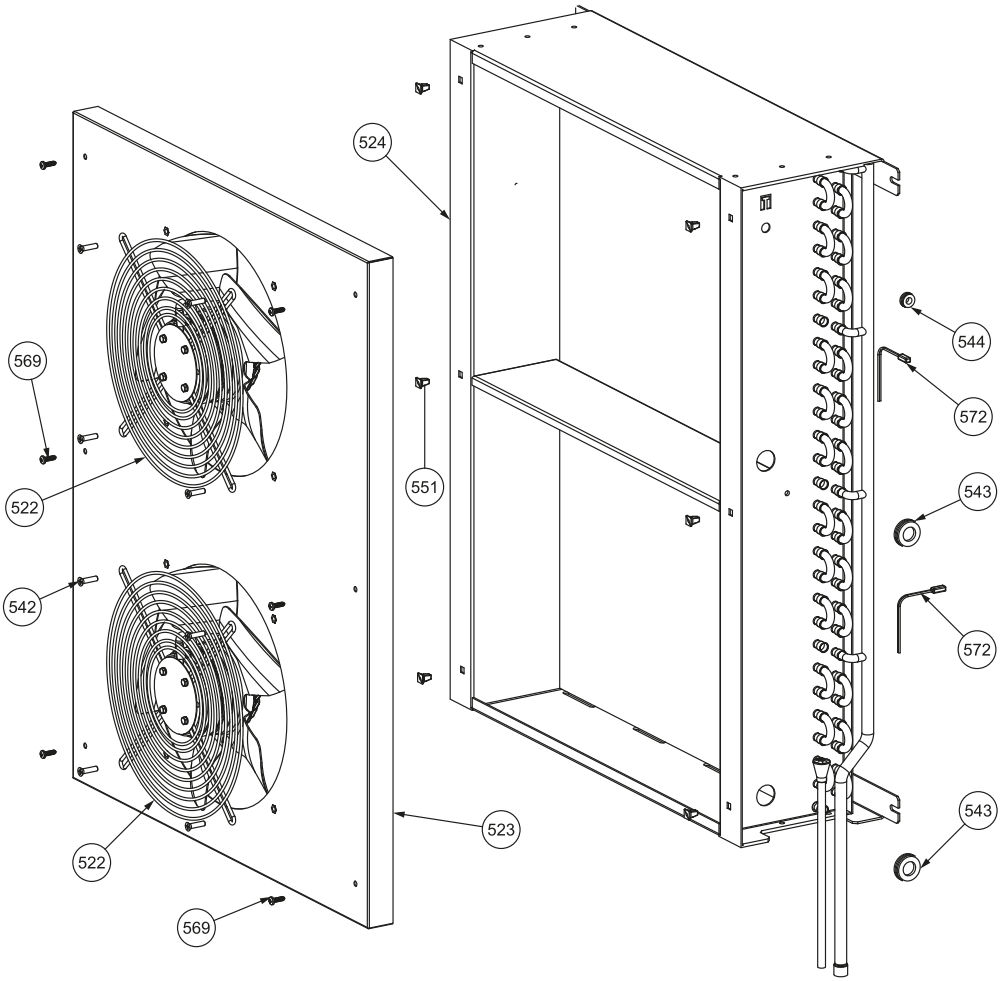

| | | | |
|---|---|---|---|
| ➔ | 522 | 50EFN00003 | VENTILATORE EVAPORATORE / *Evaporator fan* |
| | 523 | 10EVP00012 | SUPP VENTOLA EVAPORATORE / *Evaporator fan support* |
| | 524 | 50EVP00007 | EVAPORATORE / *Evaporator* |
| | 542 | 70VIT048 | VITE GRIGLIA VENTILATORE / *Fan grid screw* |
| | 543 | 040PPC00010 | PASSA PARETE / *Rubber feedthrough* |
| | 544 | 040PPC00008 | PASSACAVO / *Rubber feedthrough* |
| | 551 | 040MDR0002 | MADRE VITE QUADRA / *Squared fastener* |
| | 569 | 70VIT059 | VITE SUPPORTO VENTOLA / *Fan support screw* |
| ➔ | 572 | 020SON0016 | SONDA EVAPORATORE/CELLA / *Evaporator/cell probe* |

➔ Recomended spare parts

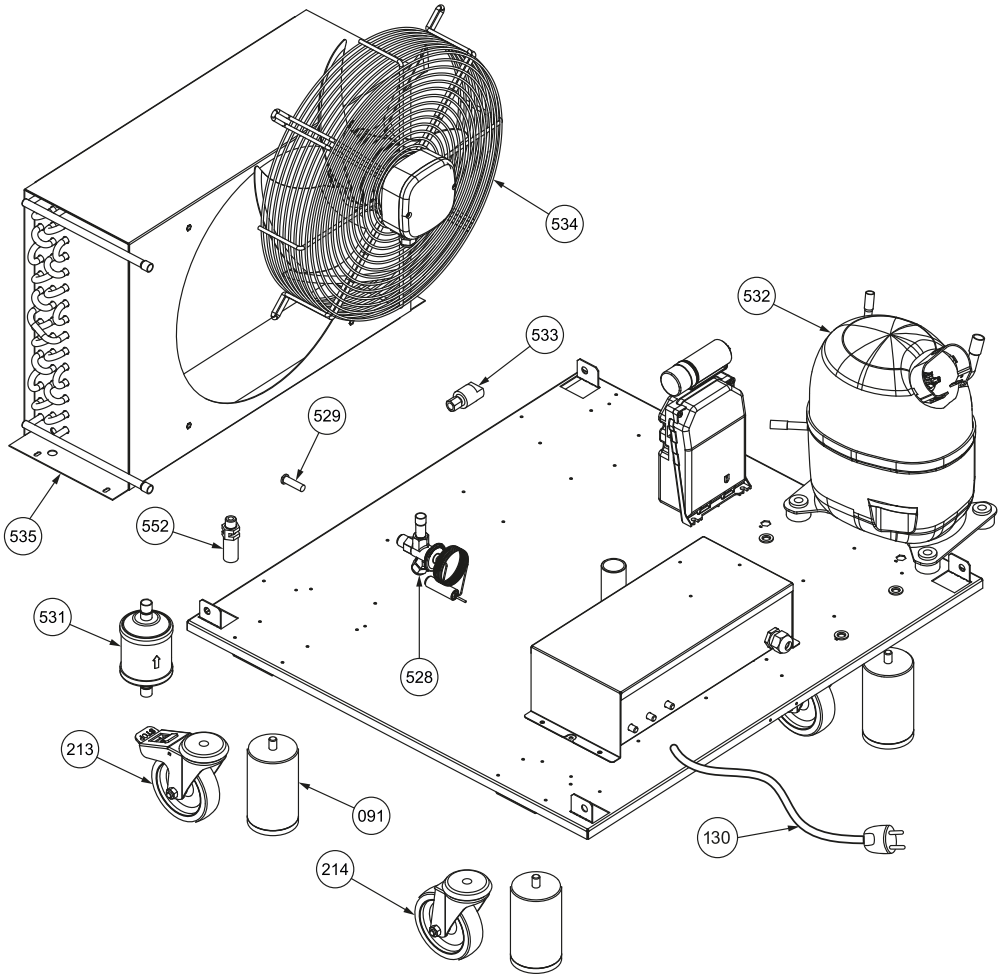
534
532
533
529
535
552
531
528
213
091
130
214

| | | | |
|---|---|---|---|
| ➔ | 091 | 50PIEAI006 | PIEDINO REGOLABILE / *Adjustable feet* |
| | 130 | *** | CAVO ALIMENTAZIONE / *Power cord* |
| | 213 | 50RUG07 | RUOTA GIREVOLE C/FRENO / *Pivoting wheel w/lock* |
| | 214 | 50RUG08 | RUOTA GIREVOLE / *Pivoting wheel* |
| | 528 | 50VLV00021 | VALVOLA TERMOSTATICA / *Thermostatic valve body* |
| | 529 | 50VLV00019 | ORIFIZIO / *Orifice* |
| | 531 | 50FLT00005 | FILTRO A SECCO / *Dried filter* |
| | 532 | 50CMP00009 | COMPRESSORE / *Compressor* |
| | 533 | 50PSS00004 | PRESSOSTATO / *pressure switch* |
| ➔ | 534 | 50CFN00002 | VENTILATORE CONDENSATORE / *Condenser fan* |
| | 535 | 50CND00007 | CONDENSATORE / *Condenser* |
| | 552 | 50PSS00003 | VALVOLA DI SICUREZZA / *Safety valve* |

*** IL CODICE VARIA A SECONDA DELLA VERSIONE, COMUNICARE NUMERO DI SERIE /
*PART NUMBER ACCORDING TO UNIT VERSION, PLEASE COMMUNICATE THE SERIAL NUMBER*

➔ Recomended spare parts

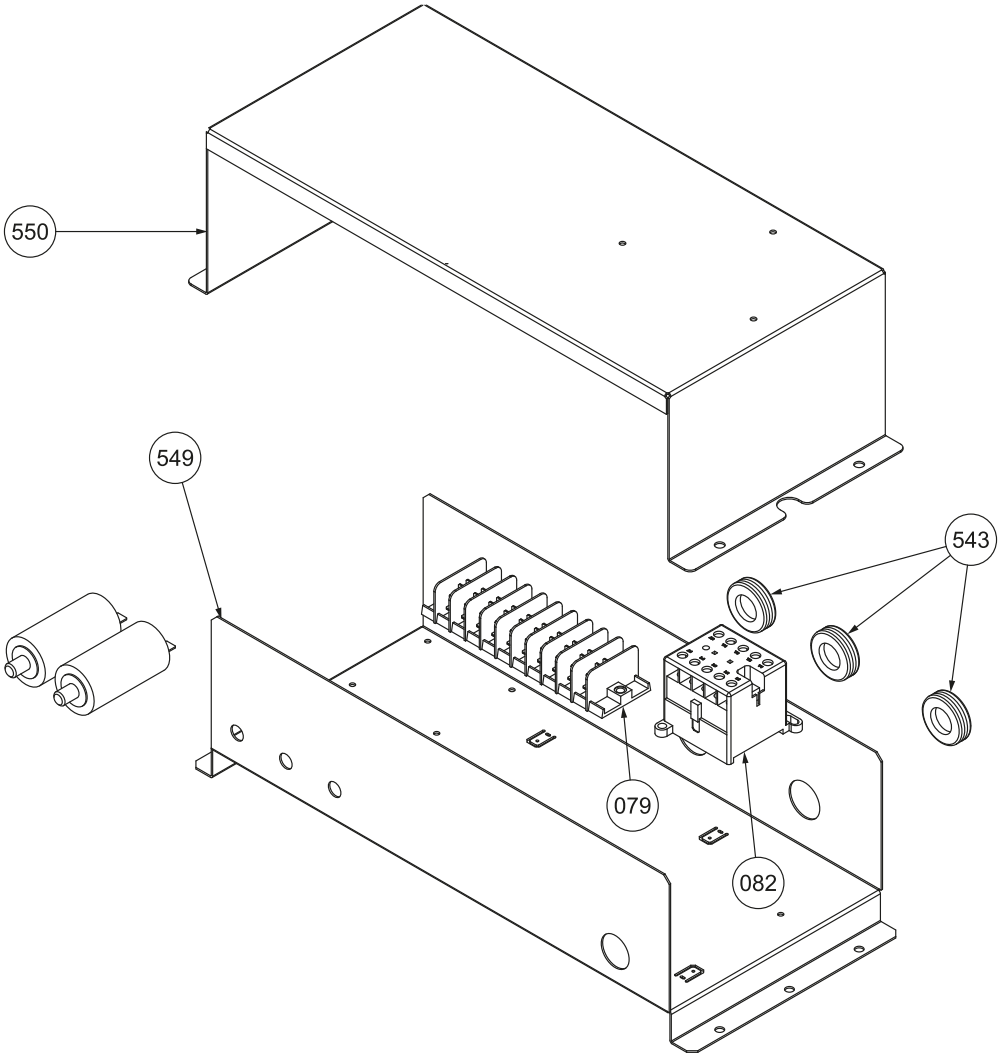
550
549
543
079
082

| | | |
|---|---|---|
| ➔ 079 | 20MOR0008 | MORSETTIERA / *Terminal block* |
| 082 | 020TEL0004 | TELERUTTORE / *Contactor* |
| 543 | 040PPC00010 | PASSA PARETE / *Rubber feedthrough* |
| 549 | 10SCB00005 | SCATOLA CABLAGGIO / *Wiring box* |
| 550 | 10SCB00006 | COPERCHIO SCATOLA CABLAGGIO / *Wiring box cover* |

➔ Recomended spare parts