ШКАФ ШОКОВОЙ ЗАМОРОЗКИ APACH ASH03K, ASH03V GN2/3 **Лист 1**

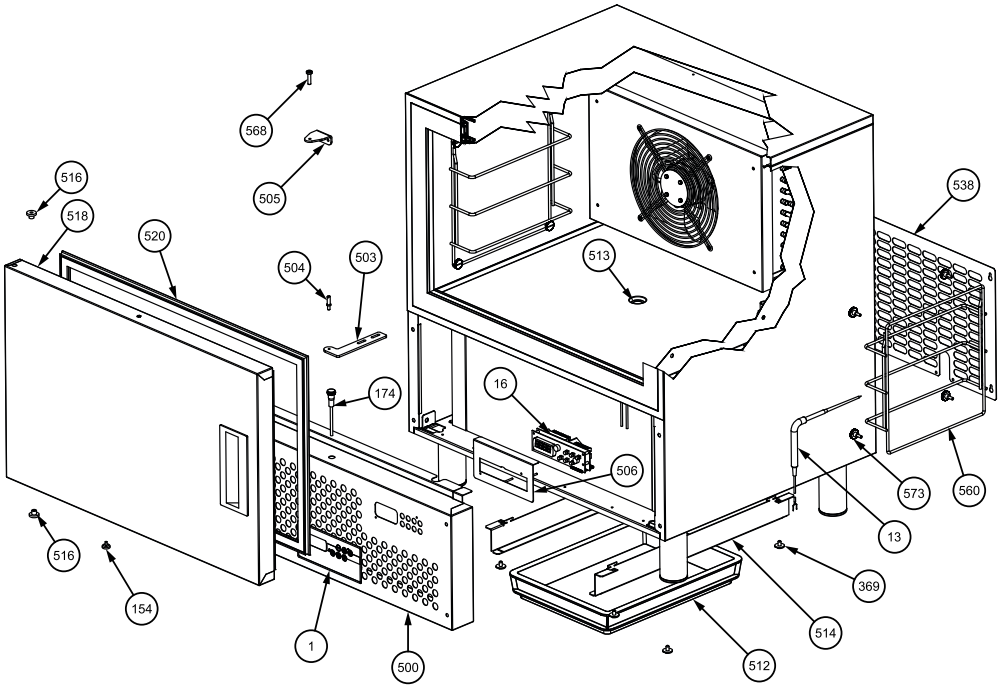

➔	001	***	FRONTALINO / *Front cover*
➔	013	020SON0014	SONDA SPILLONE / *Core probe*
➔	016	***	CONTROLLO DIGITALE / *Digital control*
	154	60MGNTR001	MAGNETE / *Magnet*
	174	020SNS0003	SENS.MAGNETICO / *Magnetic contact*
	369	040PPC00014	RIVETTO RIAPRIBILE / *Removable rivet*
	500	***	PRESA ARIA / *Air intake*
	503	10CER00012	CERNIERA INF DX-SX / *Lower hinge L/R*
	504	10CER00007	PERNO CERNIERA / *Hinge pivot*
	505	10CER00011	CERNIERA SUP SX/DX / *Upper hinge L/R*
	506	85TBB00015	SUPP.SCH.DIGITALE / *Digital control support*
	512	50VRC00001	BACINELLA RACCOGLI CONDENSA / *Condesate pan*
➔	513	040TAP00024	TAPPO PILETTA / *Drain cap*
	514	10BAS00024	SUPPORTO VASS.RACC.COND. / *Support for condensate pan*
	516	50CER00006	BUSSOLA CERNIERA / *Hinge bushing*
	518	85PTA00064	ASSIEME PORTA / *Door assembly*
	520	50GPT00011	GUARNIZIONE PORTA / *Door gasket*
	538	10PSR00031	GRIGLIA POSTERIORE / *Rear grid*
➔	560	50GRI00016	GRIGLIA PORTATEGLIE / *Tray holder rack*
	568	70VIT039	VITE PORTA / *Door screw*
➔	573	70VIT064	VITE BLOCCAGGIO GRIGLIE / *Grid blocking screw*

*** IL CODICE VARIA A SECONDA DELLA VERSIONE, COMUNICARE NUMERO DI SERIE /
PART NUMBER ACCORDING TO UNIT VERSION, PLEASE COMMUNICATE THE SERIAL NUMBER

➔ Recomended spare parts

Лист 2

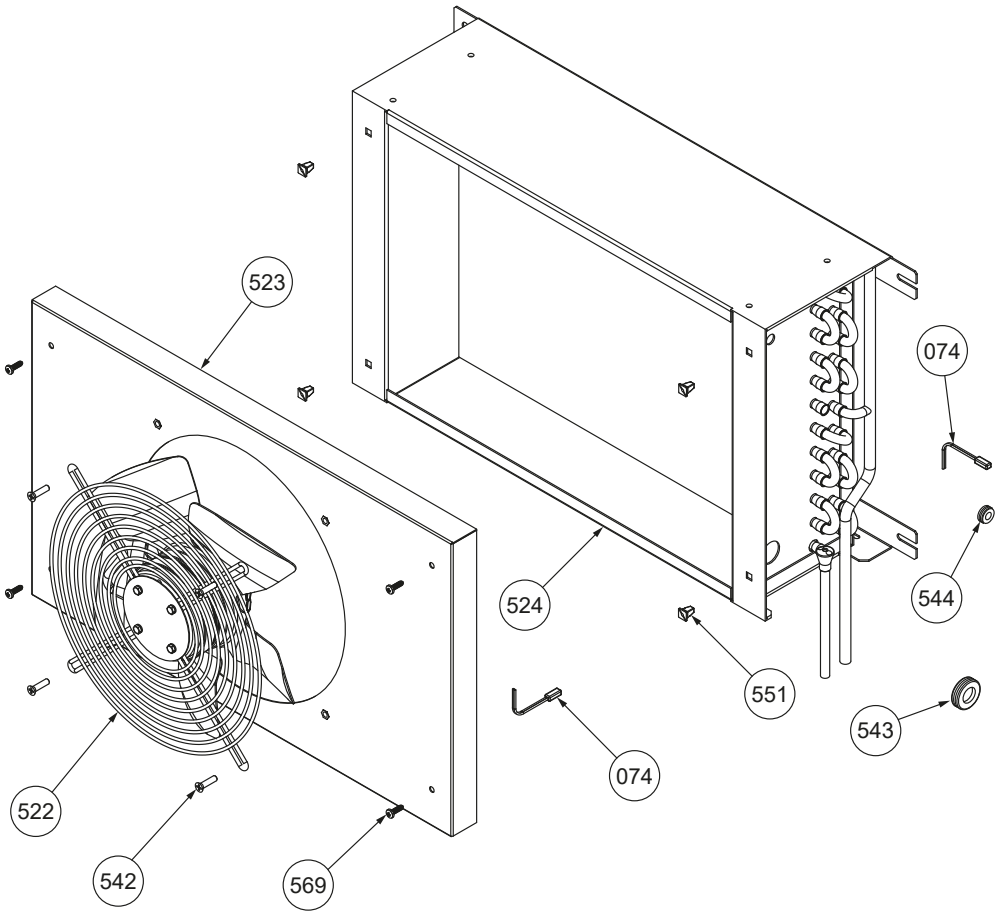

074	020SON0013	SONDA EVAPORATORE/CELLA / *Evaporator/cell probe*
522	50EFN00007	VENTILATORE EVAPORATORE / *Evaporator fan*
523	10EVP00011	SUPP VENTOLA EVAPORATORE / *Evaporator fan support*
524	50EVP00006	EVAPORATORE / *Evaporator*
542	70VIT048	VITE GRIGLIA VENTILATORE / *Fan grid screw*
543	040PPC00010	PASSA PARETE / *Rubber feedthrough*
544	040PPC00008	PASSACAVO / *Rubber feedthrough*
551	040MDR0002	MADRE VITE QUADRA / *Squared fastener*
569	70VIT059	VITE SUPPORTO VENTOLA / *Fan support screw*

➔ Recomended spare parts

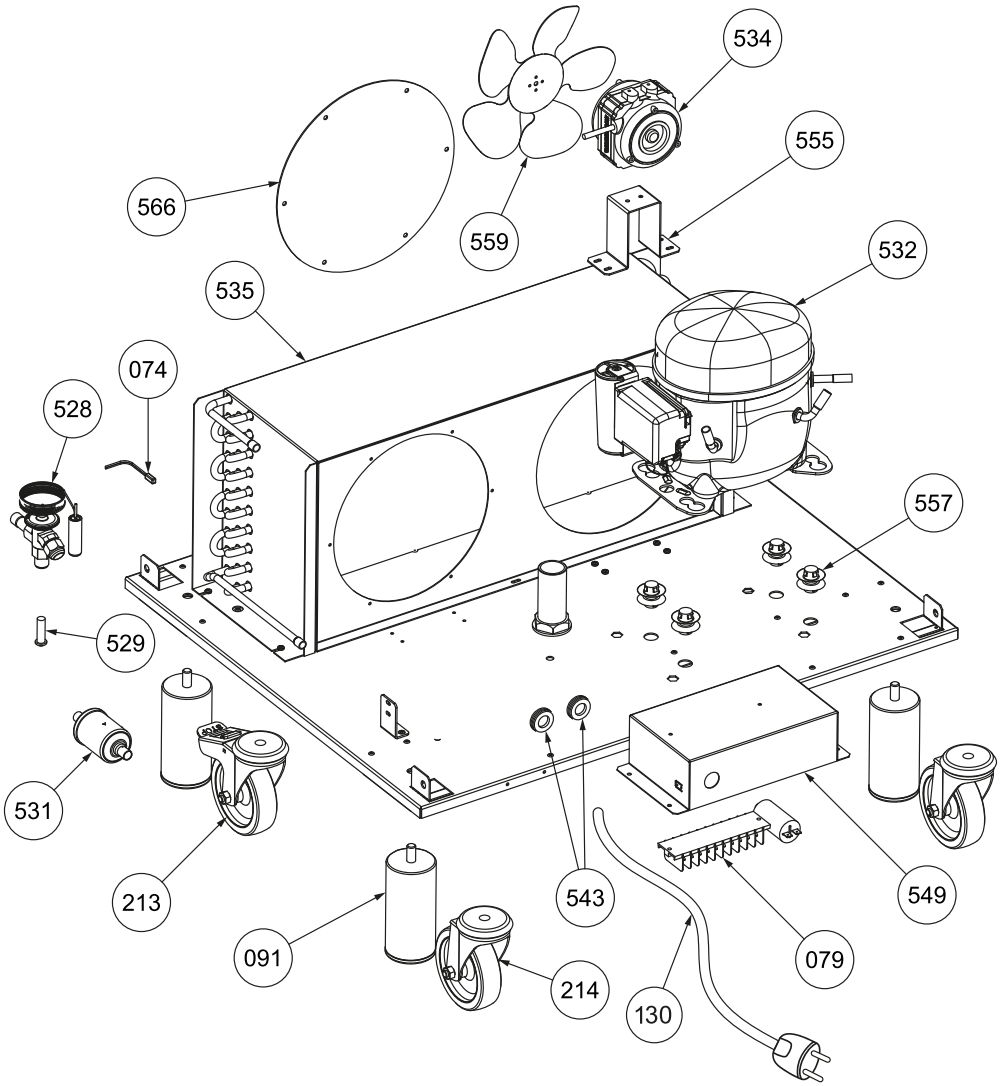
534
555
566
559
532
535
074
528
557
529
531
213
543
549
091
214
079
130

➔	074	020SON00013	SONDA CONDENSATORE / *Condenser probe*
	079	020MOR0008	MORSETTIERA / *Terminal block*
➔	091	50PIEAI006	PIEDINO REGOLABILE / *Adjustable feet*
	130	***	CAVO ALIMENTAZIONE / *Power cord*
	213	***	RUOTA GIREVOLE C/FRENO / *Pivoting wheel w/lock*
	214	***	RUOTA GIREVOLE / *Pivoting wheel*
	528	50VLV00021	VALVOLA TERMOSTATICA / *Thermostatic valve body*
	529	50VLV00017	ORIFIZIO / *Orifice*
	531	50FLT00004	FILTRO A SECCO / *Dried filter*
	532	50CMP00010	COMPRESSORE / *Compressor*
➔	534	50CFN00008	VENTILATORE CONDENSATORE / *Condenser fan*
	535	50CND00005	CONDENSATORE / *Condenser*
	555	10BAS00017	SUPPORTO VENTILATORE / *Fan support*
	557	50PDC00001	PIEDINO COMPRESSORE / *Compressor feet*
➔	559	50CFN00009	VENTOLA CONDENSATORE / *Fan blade*
	543	040PPC00010	PASSA PARETE / *Rubber feedthrough*
	549	10SCB00004	SCATOLA CABLAGGIO / *Wiring box*
	566	10FES00057	CHIUSURA CONDENSATORE / *Condenser closure*

*** IL CODICE VARIA A SECONDA DELLA VERSIONE, COMUNICARE NUMERO DI SERIE /
PART NUMBER ACCORDING TO UNIT VERSION, PLEASE COMMUNICATE THE SERIAL NUMBER

➔ Recomended spare parts