Apach
Made in Italy

APTG-77P (L-LC-R-LR-LRC)

GFTA777

CATALOGO PARTI DI RICAMBIO
CATALOGUE PIECES DETACHEES
ERSATZTEILKATALOG
SPARE PARTS CATALOGUE



GAS
GAZ

ELETTRICO
ELECTRIQUE
ELEKTRISCHE
ELECTRIC

TOP

CON ARMADIO
AVEC CABINET
MIT SCHRANK
WITH CABINET

CON FORNO
AVEC FOUR
MIT OFEN
WITH OVEN

The information and images above are considered not binding. The manufacturer reserves the right to make changes at any time without notice.

Catalogo parti di ricambio valido
dalla matricola 1144218 (19.01.2017) ad oggi (02.02.2017)

Catalogue pieces detachees
valable à partir du numero de Série n. 1144218 (19.01.2017) jusqu'à aujourd'hui (02.02.2017)

Ersatzteilkatalog
gültig ab Serien-Nr. 1144218 (19.01.2017) bis heute (02.02.2017)

Spare parts catalogue
valid from serial no. 1144218 (19.01.2017) up today (02.02.2017)

Catálogo de peças de reposição
válido do número de série 1144218 (19.01.2017) até hoje (02.02.2017)

Le informazioni sono considerate non vincolanti. Le immagini rappresentate sono puramente indicative. Il produttore si riserva il diritto di apportare modifiche in qualsiasi momento senza preavviso.

Les informations données ne sont pas contraignantes. Les images montrées sont à titre indicatif. Le producteur se réserve le droit d'apporter des modifications sans préavis.

Die im vorliegenden Dokument aufgeführten Informationen und Bilder sind unverbindlich. Der Hersteller behält sich das Recht vor, jederzeit ohne vorherige Ankündigung Änderungen vorzunehmen

Info and drawing could be slightly different from reality and they cannot be considered as compelling. Manufacturer can modify info anytime without forewarning.

As Informações e desenhoS podem estar um pouco diferente da realidade e são puramente indicativas. O fabricante pode modificar estas informações a qualquer momento sem aviso prévio.

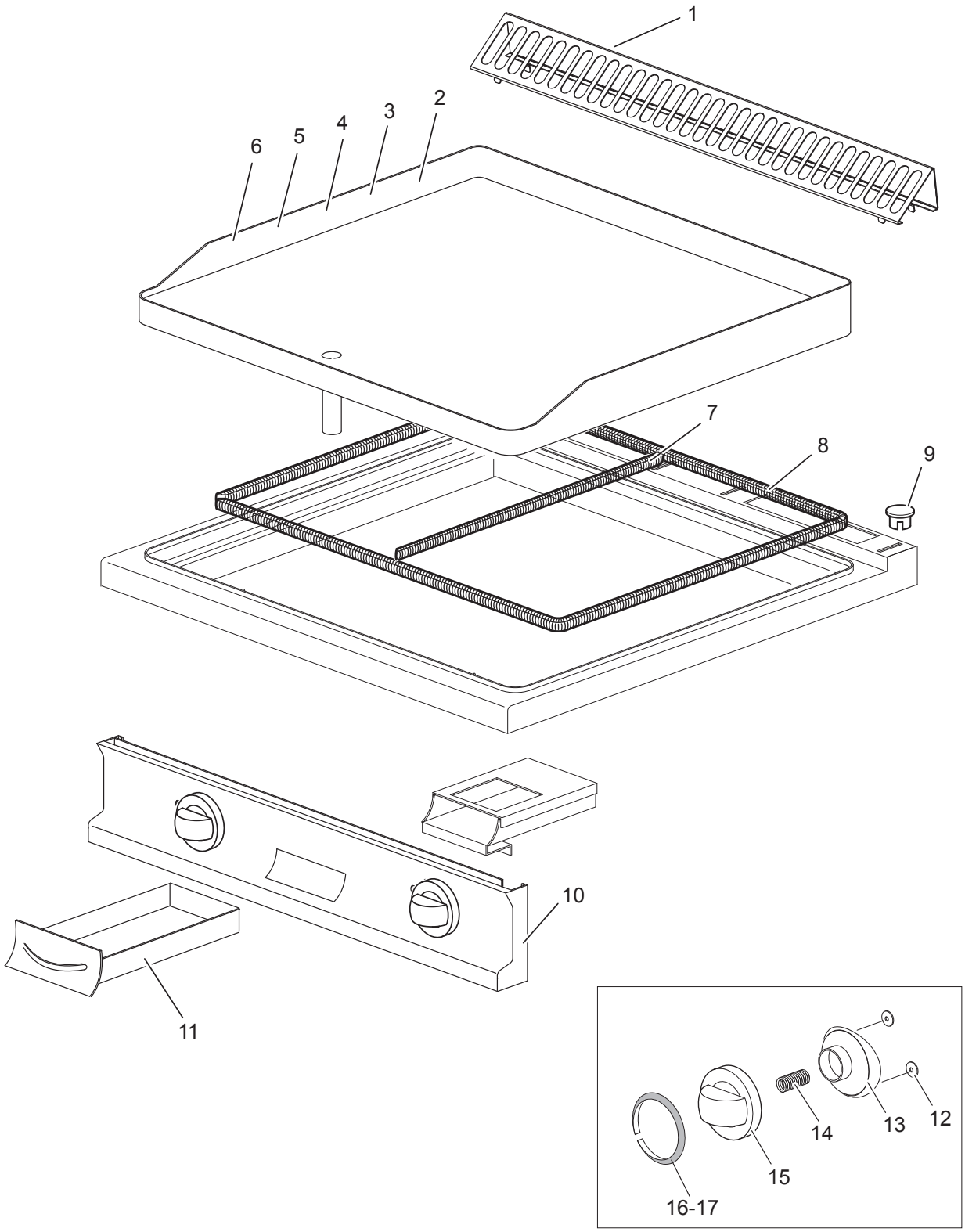
1
2
3
4
5
6
7
8
9
10
11
12
13
14
15
16-17

Listino componenti per pagina 1

1	184977	GRIGLIA CAMINO GRILLE POUR CHEMINÉE KAMINROST CHIMNEY GRILL	
2	185795	PIANO COTTURA LISCIO PLAN DE CUISSON LISSE GLATTBRATTPLATTE SMOOTH PLATE	
3	185796	PIANO COTTURA LISCIO CROMATO PLAN DE CUISSON LISSE CHROME' GLATT/VERCHROMEDBRATTPLATTE SMOOTH CHROMED PLATE	
4	185799	PIANO COTTURA RIGATO PLAN DE CUISSON RAINURE' GERILLTBRATTPLATTE RIBBED PLATE	
5	185801	PIANO COTTURA LISCIO RIGATO PLAN DE CUISSON LISSE RAINURE' GLATT/ GERILLTESBRATTPLATTE SMOOTH RIBBED PLATE	
6	185802	PIANO COTTURA LISCIO RIGATO CROMATO PLAN DE CUISSON LISSE RAINURE' CHROME' GLATT/VERCHROMED/GERILLTBRATTPLATTE SMOOTH RIBBED CHROMED PLATE	
7	163289	ISOLANTE TRECCIA ISOLATION ISOLIERUNGSFLECHT INSULATION	
8	163291	ISOLANTE TRECCIA ISOLATION ISOLIERUNGSFLECHT INSULATION	
10	174920	CRUSCOTTO PANNEAU DE CONTROLE FRONT BLENDE CONTROL PANEL	
11	RIC0004756	CASSETTO OLIO COMPLETO TIROIR POUR L'HUILE COMPLET KOMPLETTE OELSCHIEBER OIL DRAWER COMPLETE	
15	168867	CORPO MANOPOLA FUOCHI APERTI POIGNEE BRULEUR KNEBEL BRENNER BURNER KNOB	
16	186401	ANELLO MANOPOLA TERMOSTATO RING THERMOSTAT KLEBERING KNEBEL THERMOSTAT THERMOSTAT RING	
17	186407	ANELLO MANOPOLA TERMOSTATO 280° RING THERMOSTAT 280° KLEBERING KNEBEL THERMOSTAT 280° THERMOSTAT RING 280°	

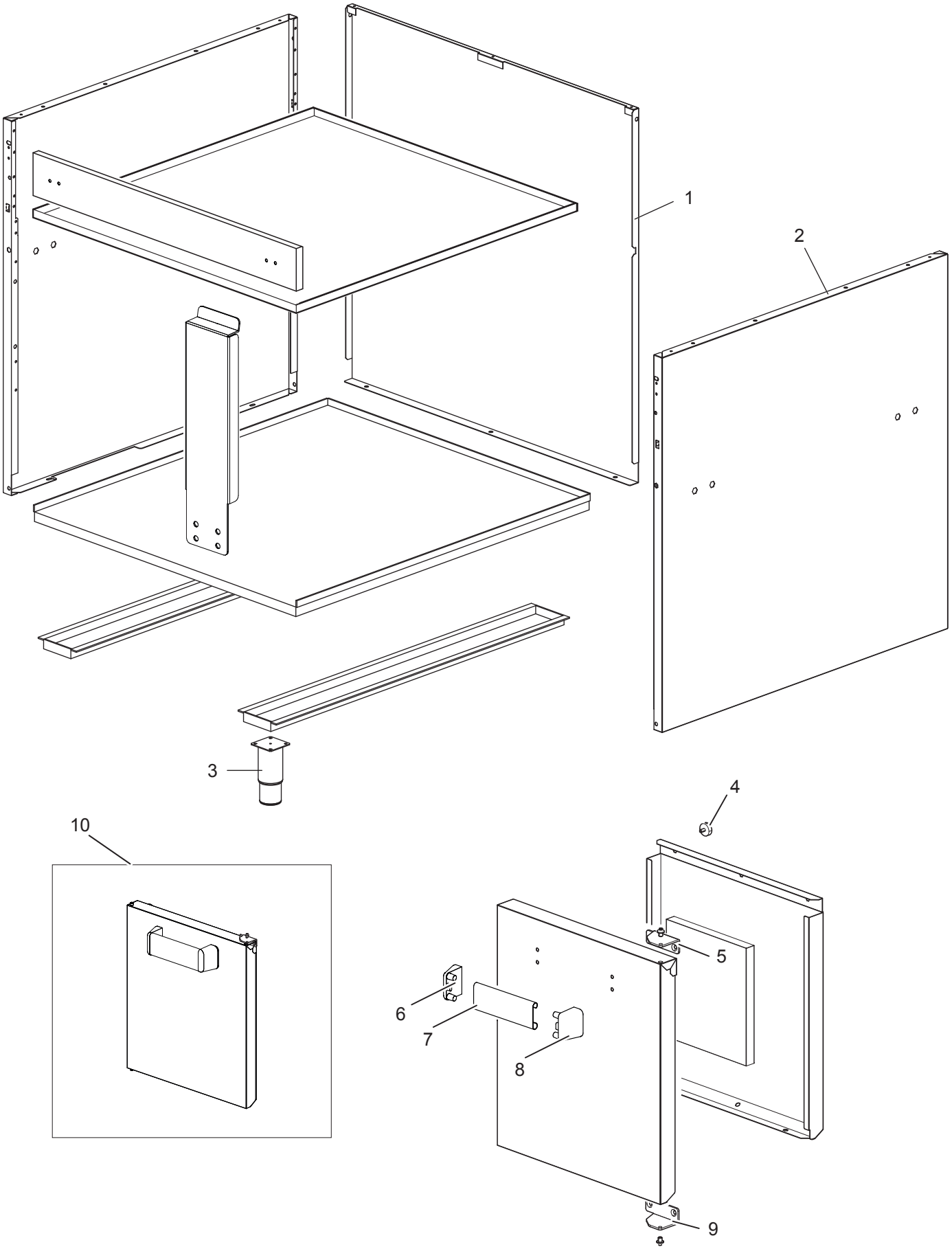
1
2
3
4
5
6
7
8
9
10

Listino componenti per pagina 2

1	167252	POSTERIORE ARRIERE RÜCKWAND BACK SIDE	
2	173523	FIANCO TOLE LATERAL SEITENWAND LATERAL SIDE	
3	RTCU700277	PIEDE PIED FUSS FOOT	

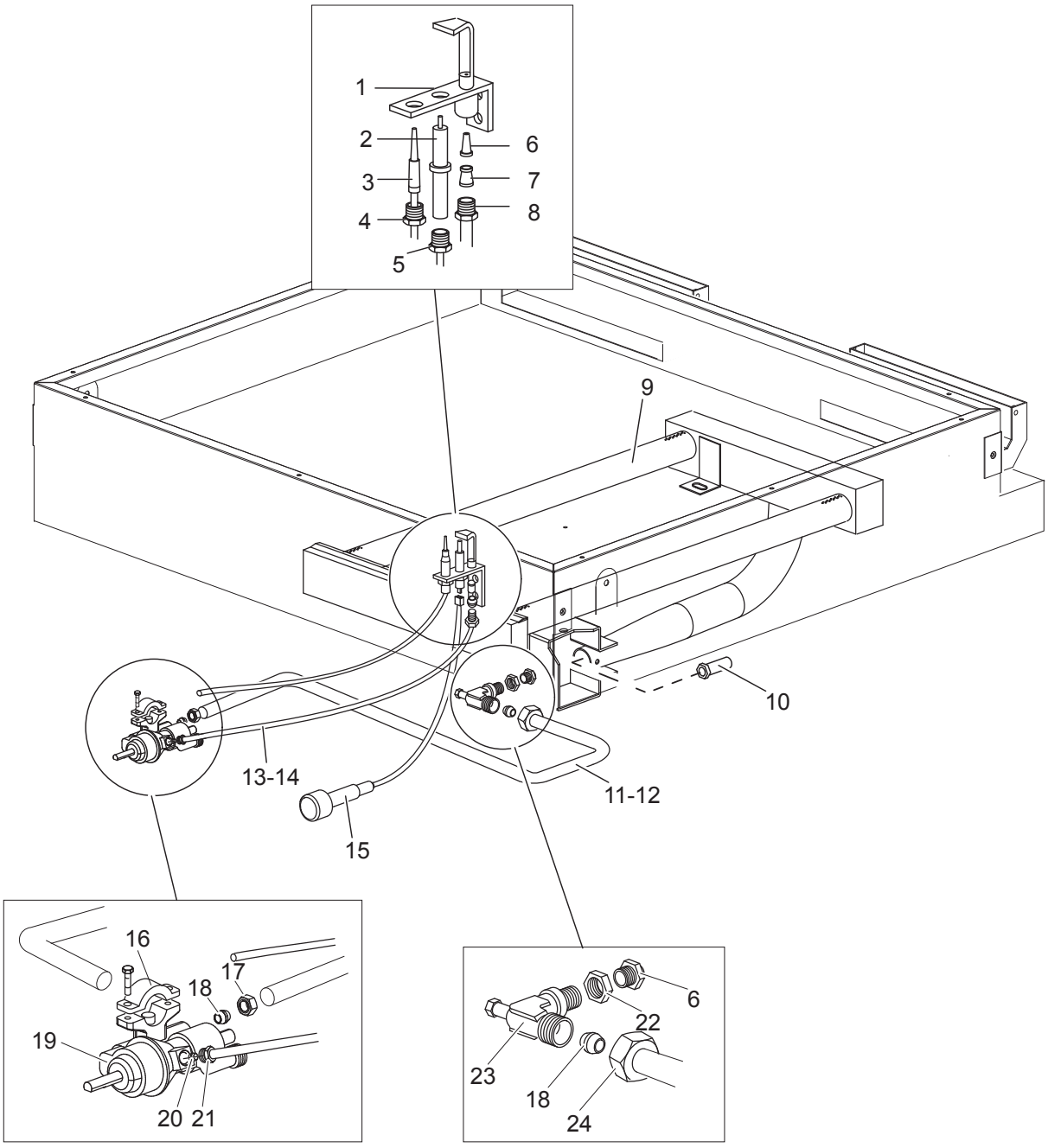
1
2
3
4
5
6
7
8
9
10
11-12
13-14
15
16
17
18
19
20
21
22
23
18
24
6

Listino componenti per pagina 3

1	RTCP800034 *Recommended spare parts*	CORPO PILOTA VEILLEUSE PILOTBRENNER 3 WAYS PILOT BURNER	
2	RTCP800033 *Recommended spare parts*	CANDELA ROTONDA BOUGIE RONDE ZÜNDKERZE RUND ROUND SPARK PLUG	
3	RTCU700296 *Recommended spare parts*	TERMOCOPPIA THERMOCOUPLE THERMOELEMENT THERMOCOUPLE	
4	RTCP800038 *Recommended spare parts*	RACCORDO TERMOCOPPIA JUNCTION T/C VEILLEUSE VERSCHRAUBUNG THERMOELEMENT T/COUPLE NUT	
5	RTCU900215 *Recommended spare parts*	RACCORDO CANDELA PILOTA JUNCTION BOUGIE VERSCHRAUBUNG ZÜNDKERZE SPARK NUT	
6	INIETTORE	VEDI MANUALE UGELLI VOIR MANUEL GICLEURS SIEHE DÜSENTABELLE SEE HANDBOOK NOZZLES	
7	RTCU800183 *Recommended spare parts*	BICONO D.6 BICONE D.6 QUETSCHRING D.6 BICONE D.6	
8	RTCU800182 *Recommended spare parts*	CALOTTA D.6 CALOTTE D.6 ÜBERWURFMUTTER D.6 NUT D.6	
9	RTCU700744	BRUCIATORE BRULEUR BRENNER BURNER	
10	RTCU700584	REGOLATORE ARIA BRUCIATORE REGULATEUR DE L'AIR BRULEUR BRENNER-LUFTREGLER AIR REGULATOR BURNER	
11	173405	TUBO ALIMENTAZIONE BRUCIATORE SX TUBE DE DISTRIBUTION BRÛLEUR GAUCHE LINKS BRENNERVERSORGUNGSROHR LEFT FEEDING PIPE FOR BURNER	
12	173406	TUBO ALIMENTAZIONE BRUCIATORE DX TUBE DE DISTRIBUTION BRÛLEUR DROITE RECHTE BRENNERVERSORGUNGSROHR RIGHT FEEDING PIPE FOR BURNER	
13	173407	TUBO PILOTA BRUCIATORE SX TUBE VEILLEUSE BRÛLEUR GAUCHE LINKS PILOTBRENNER LEFT BURNER PILOT PIPE	
14	173408	TUBO PILOTA BRUCIATORE DX TUBE VEILLEUSE BRÛLEUR DROITE RECHTE PILOTBRENNER RIGHT BURNER PILOT PIPE	
15	RIC0004096 *Recommended spare parts*	GRUPPO PIEZO + CAVO ACCENSIONE PIEZO IGNITION + CABLE D'ALLUMAGE KIT PIEZOZÜNDER + ZÜNDKABEL PIEZO IGNITION + LIGHTING CABLE	

16	167184 *Recommended spare parts*	BRIGLIA RUBINETTO VALVOLATO BRIDE SOUPAPE DE SECURITE ZUGHEL SAFETY VALVE BRIDLE	
19	168005 *Recommended spare parts*	TERMOSTATO GAS THERMOSTAT GAZ GAS THERMOSTAT GAS THERMOSTAT	
20	RTCU900018 *Recommended spare parts*	BICONO D.6 BICONE D.6 QUETSCHRING D.6 BICONE D.6	
21	RTCU900019 *Recommended spare parts*	CALOTTA D.6 CALOTTE D.6 ÜBERWURFMUTTER D.6 NUT D.6	
22	RTCU900005	C/DADO SUPPORTO INIETTORE ECROU POUR SUPPORT GICLEUR BEFESTIGUNGSMUTTER DÜSENTRÄGER LOCK NUT	
23	RTCU900337	SUPPORTO INIETTORE SUPPORT INJECTEUR DÜSENTRÄGER INJECTOR SUPPORT	