APTE-77T(L-LC-LR-LRC-R)

EFT777

CATALOGO PARTI DI RICAMBIO
CATALOGUE PIECES DETACHEES
ERSATZTEILKATALOG
SPARE PARTS CATALOGUE

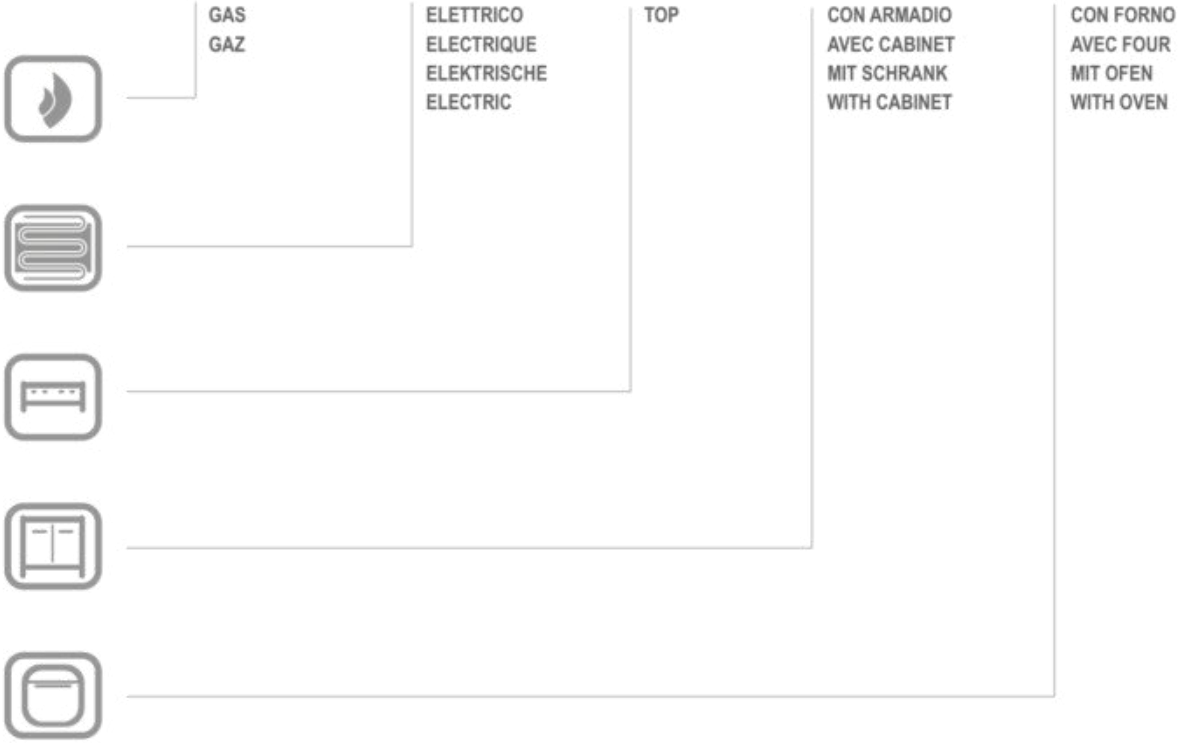

The information and images above are considered not binding. The manufacturer reserves the right to make changes at any time without notice.

Catalogo parti di ricambio valido
dalla matricola 0000001 (01.10.2013) ad oggi (16.05.2018)

Catalogue pieces detachees
valable à partir du numero de Série n. 0000001 (01.10.2013) jusqu'à aujourd'hui (16.05.2018)

Ersatzteilkatalog
gültig ab Serien-Nr. 0000001 (01.10.2013) bis heute (16.05.2018)

Spare parts catalogue
valid from serial no. 0000001 (01.10.2013) up today (16.05.2018)

Catálogo de peças de reposição
válido do número de série 0000001 (01.10.2013) até hoje (16.05.2018)

Le informazioni sono considerate non vincolanti. Le immagini rappresentate sono puramente indicative. Il produttore si riserva il diritto di apportare modifiche in qualsiasi momento senza preavviso.

Les informations données ne sont pas contraignantes. Les images montrées sont à titre indicatif. Le producteur se réserve le droit d'apporter des modifications sans préavis.

Die im vorliegenden Dokument aufgeführten Informationen und Bilder sind unverbindlich. Der Hersteller behält sich das Recht vor, jederzeit ohne vorherige Ankündigung Änderungen vorzunehmen

Info and drawing could be slightly different from reality and they cannot be considered as compelling. Manufacturer can modify info anytime without forewarning.

As Informações e desenhoS podem estar um pouco diferente da realidade e são puramente indicativas. O fabricante pode modificar estas informações a qualquer momento sem aviso prévio.

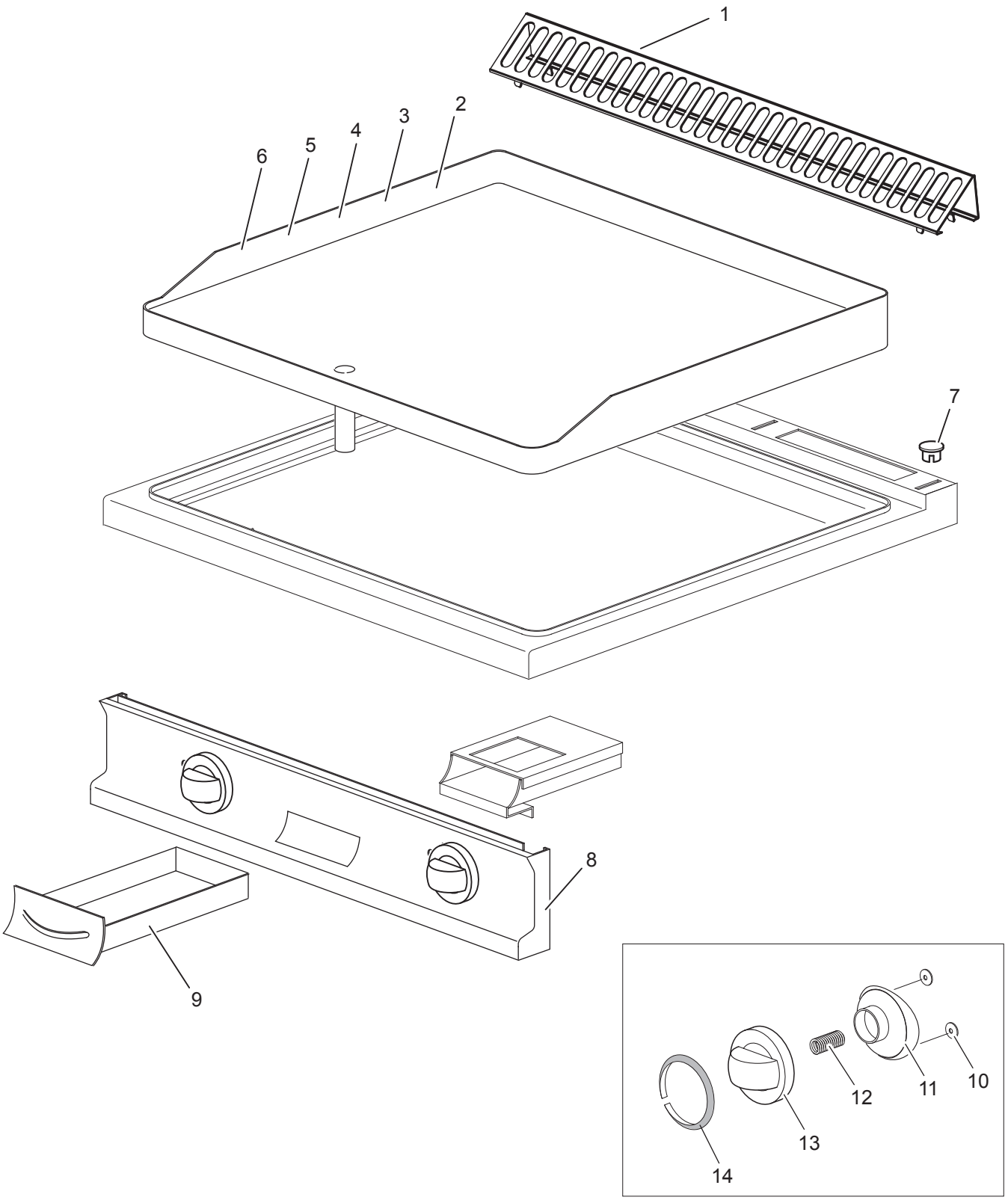
1
2
3
4
5
6
7
8
9
10
11
12
13
14

Listino componenti per pagina 1

1	184977	GRIGLIA CAMINO GRILLE POUR CHEMINÉE KAMINROST CHIMNEY GRILL	
2	185797	PIANO COTTURA LISCIO PLAN DE CUISSON LISSE GLATTBRATTPLATTE SMOOTH PLATE	
3	185798	PIANO COTTURA LISCIO CROMATO PLAN DE CUISSON LISSE CHROME' GLATT/VERCHROMEDBRATTPLATTE SMOOTH CHROMED PLATE	
4	185803	PIANO COTTURA LISCIO RIGATO PLAN DE CUISSON LISSE RAINURE' GLATT/ GERILLTESBRATTPLATTE SMOOTH RIBBED PLATE	
5	185804	PIANO COTTURA LISCIO RIGATO CROMATO PLAN DE CUISSON LISSE RAINURE' CHROME' GLATT/VERCHROMED/GERILLTBRATTPLATTE SMOOTH RIBBED CHROMED PLATE	
6	185800	PIANO COTTURA RIGATO PLAN DE CUISSON RAINURE' GERILLTBRATTPLATTE RIBBED PLATE	
8	174932	CRUSCOTTO PANNEAU DE CONTROLE FRONT BLENDE CONTROL PANEL	
9	RIC0004756	CASSETTO OLIO COMPLETO TIROIR POUR L'HUILE COMPLET KOMPLETTE OELSCHIEBER OIL DRAWER COMPLETE	
13	168878 *Recommended spare parts*	CORPO MANOPOLA COMMUTATORE POIGNEE COMMUTATEUR UMSCHALTER-KNOPFKOERPER COMMUTATOR KNOB	
14	186404 *Recommended spare parts*	ANELLO MANOPOLA FORNO RING FOUR KLEBERING KNEBEL BACKOFEN THERMOSTAT OVEN RING	

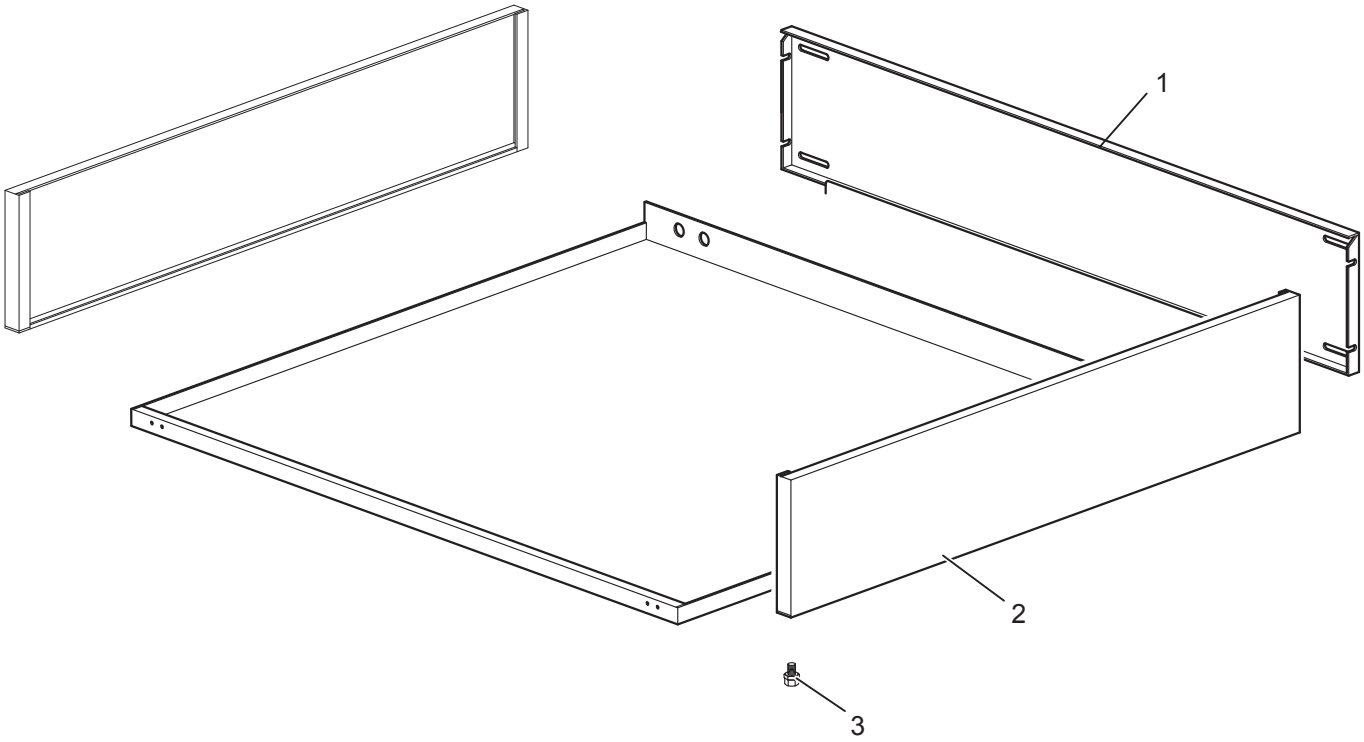
1
2
3

Listino componenti per pagina 2

1	167061	POSTERIORE ARRIERE RÜCKWAND BACK SIDE	
2	180405	FIANCO TOLE LATERAL SEITENWAND LATERAL SIDE	
3	RTCU700324	PIEDE PIED FUSS FOOT	

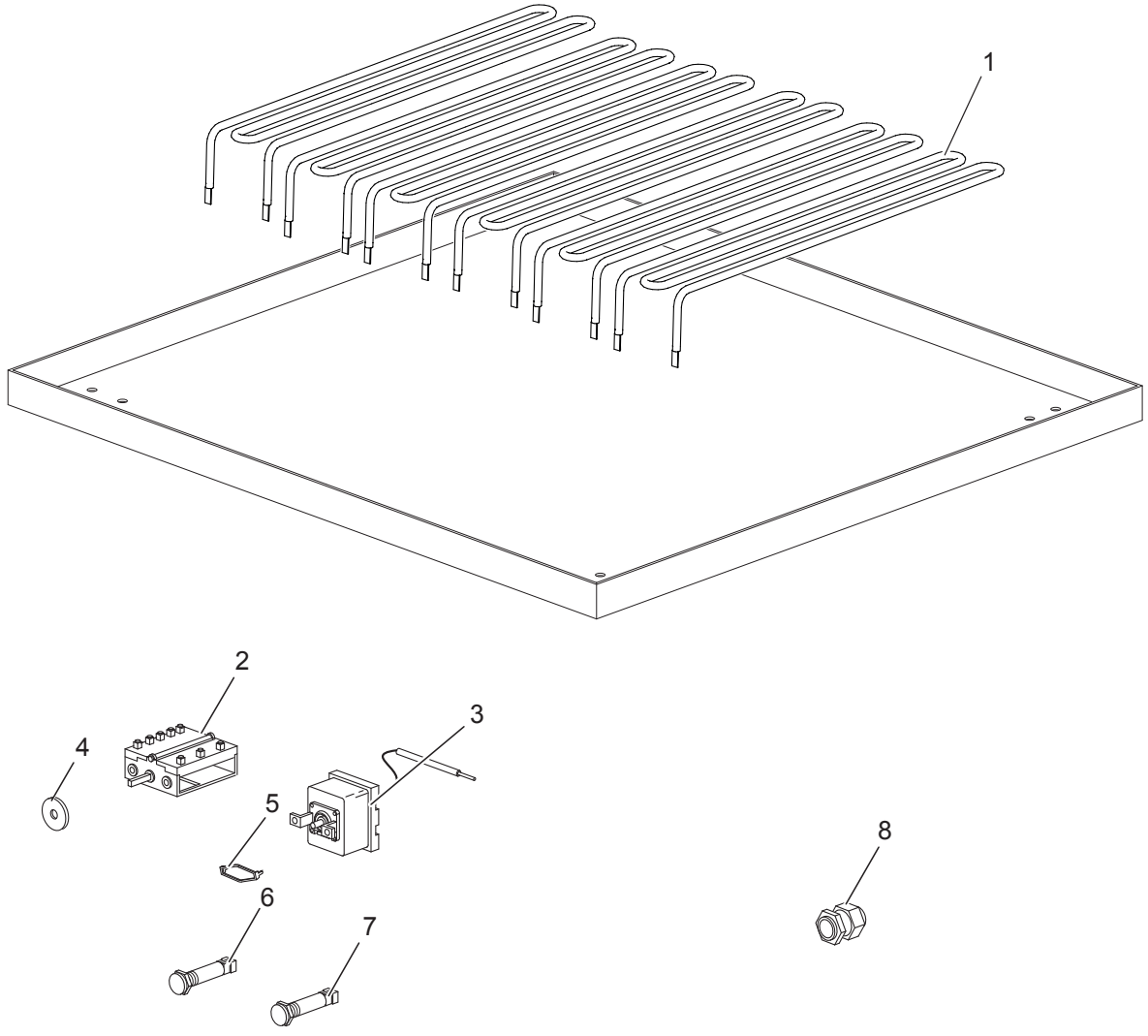
1
2
3
4
5
6
7
8

Listino componenti per pagina 3

1	RTCU700278 *Recommended spare parts*	RESISTENZA 1,34KW RESISTANCE 1,34KW HEIZKÖRPER 1,34KW HEATING ELEMENT 1,34KW	
2	RTBF900007 *Recommended spare parts*	COMMUTATORE COMMUTATEUR TAKTSCHALTER COMMUTATOR	
3	RTCU600067 *Recommended spare parts*	TERMOSTATO DI LAVORO THERMOSTAT DE TRAVAIL ARBEITSTHERMOSTAT WORKING THERMOSTAT	
4	RTCU800185 *Recommended spare parts*	GUARNIZIONE ASTA COMMUTATORE JOINT POUR BARRE DU COMMUTATEUR DICHTUNG WELLE TAKTSCHALTER GASKET FOR COMMUTATOR ROD	
5	RTBF900037 *Recommended spare parts*	STAFFA BASSA COMMUTATORE/TERMOSTATO CROCHET POUR COMMUTATEUR/THERMOSTAT UNTERER HALTEBUEGEL UMSCHALTER/THERMOSTAT LOW BRACKET COMMUTATOR/THERMOSTAT	
6	166465 *Recommended spare parts*	LAMPADINA SPIA VERDE LAMPE TEMOIN VERTE GRUNE KONTROLLEUCHTE GREEN WARNING LIGHT	
7	166466 *Recommended spare parts*	LAMPADINA SPIA ARANCIONE LAMPE DE SIGNALATION ORANGE ORANGE KONTROLLEUCHTE ORANGE LAMP LIGHT	
8	RTBF800138	F/CAVO PG21 SERRE CABLE PG21 KABELDURCHFÜHRUNG PG21 CHOCK PG21 PRENSA CABO PG21	