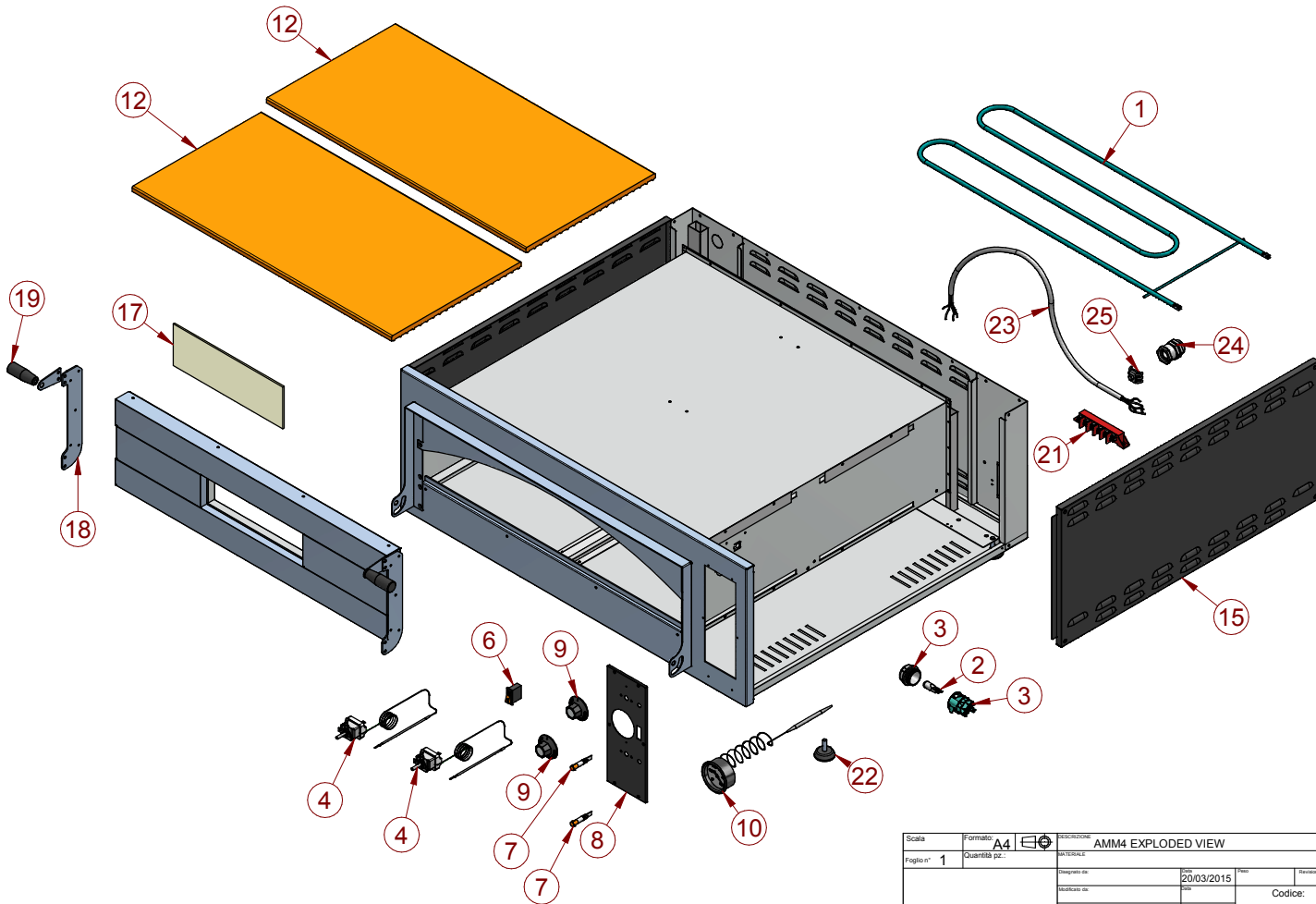

Scala	Formato: A4	DESCRIZIONE: AMM4 EXPLODED VIEW		
Foglio n°: 1	Quantità pz.:	MATERIALE:		
		Disegnato da:	Data: 20/03/2015	Peso: / Revisione:
		Modificato da:	Data:	Codice: AMM4_EXPL
		Modificato da:	Data:	
		Nome file:		

REF. NR	DESCRIPTION
1	RESISTANCE 1200W-230V
2	25W HALOGEN LAMP
3	25W LAMP WITH OVAL LAMPHOLDER
4	ELECTRIC THERMOSTAT 450°C
6	INTERNAL LAMP LUMINOUS SWITCH
7	SPY LAMP
8	METAL PANEL
9	450° C KNOB
10	THERMOMETER 0-500°C
12	REFRACTORY PLAN 2X350X700X14
15	EXTERNAL PANEL
16	WHOLE DOOR
17	INTERNAL DOOR CERAMIC GLASS
18	SHEET METAL F4 DOOR HINGE
19	HANDLE END
21	TERMINAL BLOCK
22	OVEN'S FEET
23	ELECTRIC CONNECTION CABLE 5X4
24	GEWISS CABLE GLAND
25	EQUIPOTENTIAL TERMINAL