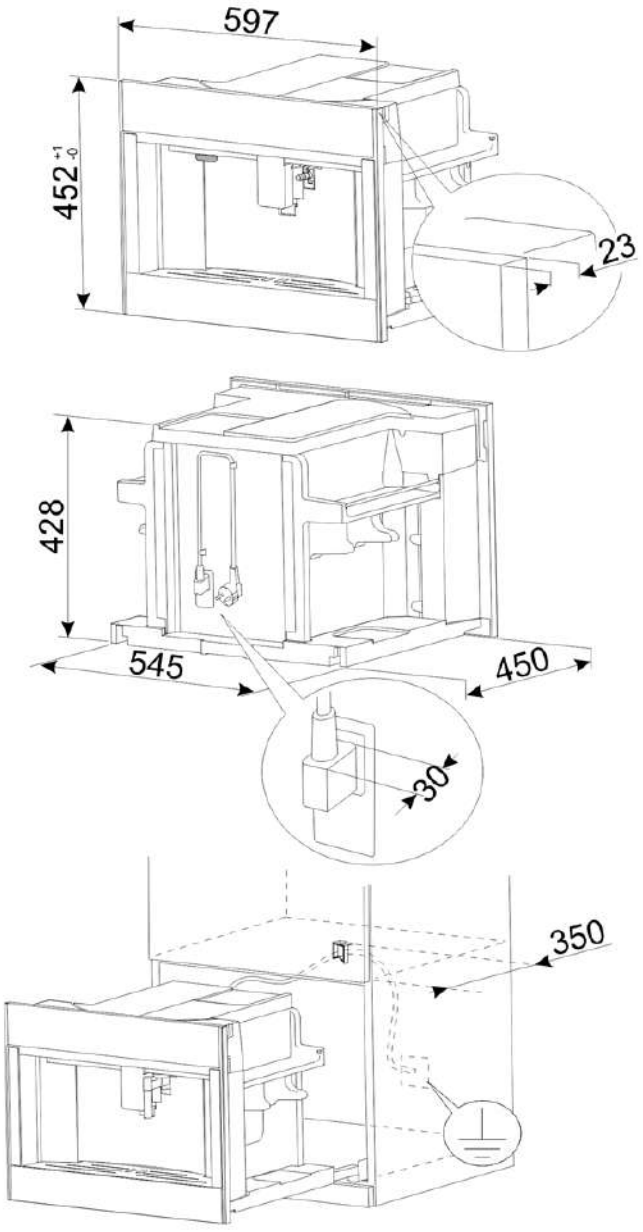
597
452 +1 -0
23
428
545
450
30
350

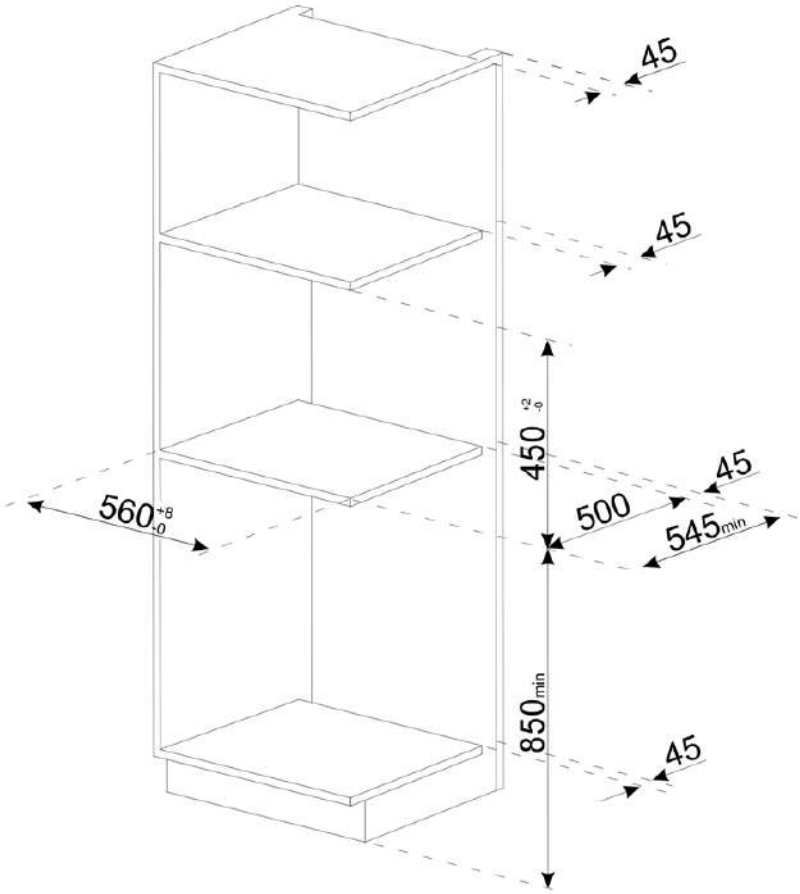
45
45
450 +2 -0
45
560 +8 -0
500
545min
850min
45