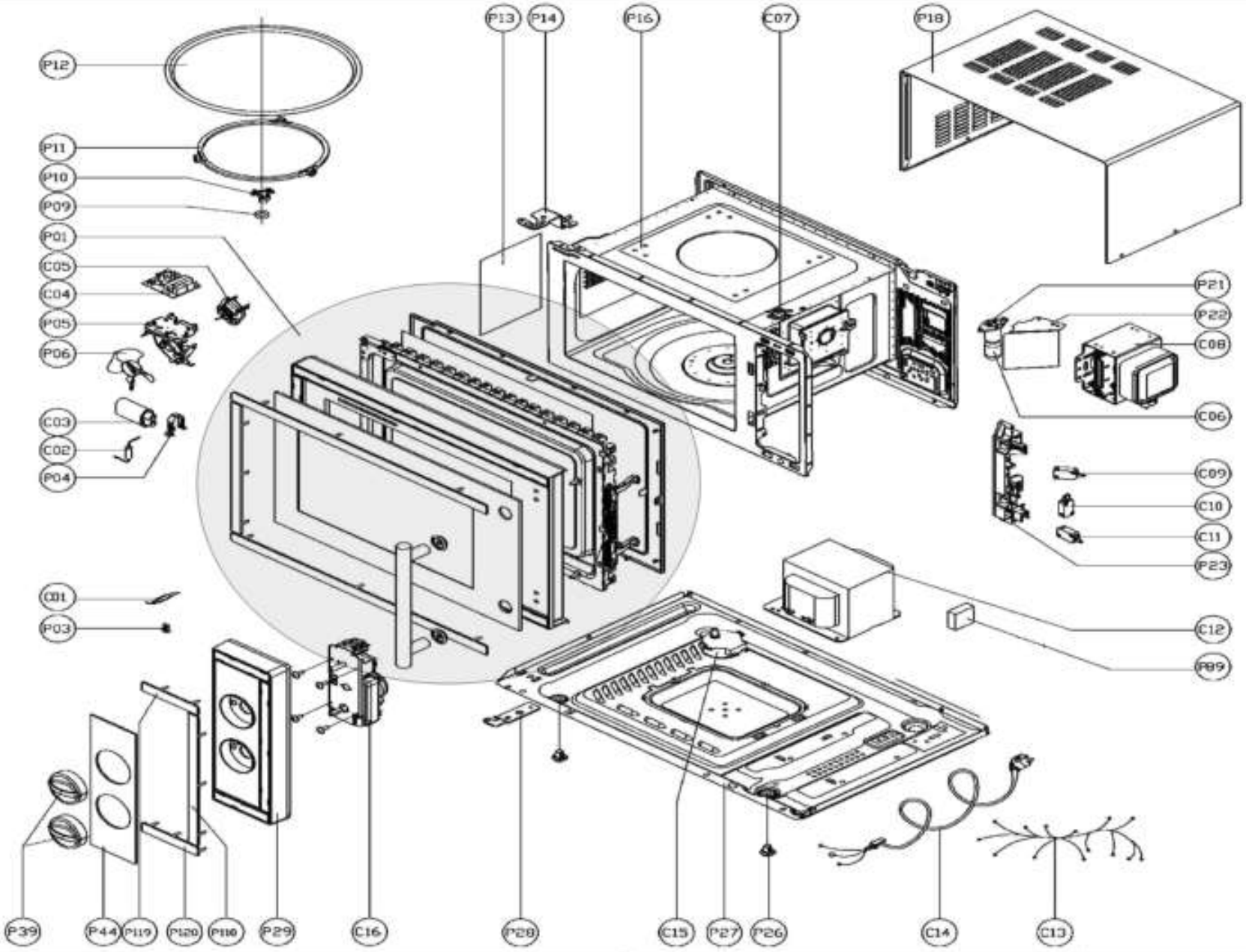

Bartscher

Mikrowelle 23L, 900W
Artikel-Nr.: 610836

Explosionszeichnung
12.11.2014

Pos.	Artikelbeschreibung	Description of item	Artikel Nr./Item No.
C01	Hochspannungssicherung	High-voltage fuse	0253109000026
C02	Hochspannungsdiode	High-voltage diode	0253089000020
C03	Hochspannungskondensator	High voltage condenser	025059000122
C04	Entstörfilter	Noise filter	0263029001188
C05	Lüftermotor	Fan motor	0278009000104
C06	Glühlampe	Bulb	0253079000050
C07	Thermostat	Thermostat	0253099000118
C08	Magnetron 2M253J, M24FB-610A	Magnetron 2M253J, M24FB-610A	0253019000153
C09	Mikroschalter oben/unten	Microswitch top/bottom	0253039000010
C10	Mikroschalter	Microswitch	0253039000003
C11	Mikroschalter oben/unten	Microswitch top/bottom	=> C09
C12	Transformator	Transformer	0253029000160
C13	Kabelbaum	Wiring	0253169000820
C14	Anschlusskabel	Power cord	0253159002643
C15	Motor, Drehtellermotor 30 V	Turntable motor 30 V	032989
C16	Timer 30 Min. mechanisch	Timer 30 min. mechanic	0253049000017
P01	Tür komplett	Complete door	0P93201
P03	Halterung f. Sicherung	Fuse holder	0223249000026
P04	Halterung z. Anlaufkondensator	Bracket f. starting condenser	0213149000023
P05	Abdeckhaube z. Lüfter	Cover f. fan	0223139000005
P06	Lüfterflügel	Fan blade	0223149000003
P09	Dichtung bis 2013	Gasket until 2013	wird nicht mehr benötigt/ is no longer needed
P10	Verbindungsstück	Connecting piece	0223159000009
P11	Drehkranz, 15,5 mm Räder	Rotating rim, 15,5 mm wheels	0P51
P12	Glasdrehteller D 270 mm	Glass plate D 270 mm	024301999998
P13	Spritzschutz	Splash guard	0243409000008
P14	Scharnier oben	Top hinge	0213129000015
P16	Gehäuse, innen	Inner housing	0403019000106
P18	Gehäuse	Housing	0213099000690
P21	Lampenfassung	Lamp holder	0253079000017
P22	Luftführungskanal	Air duct	0213139000145
P23	Befestigung f. Mikroschalter	Bracket f. microswitch	0223109000059
P26	Fuß	Base	0593999000022
P27	Bodenplatte	Bottom plate	0213089000023
P28	Scharnier unten	Bottom hinge	0213129000215
P29	Bedienpanel	Control panel	0223029003587
P39	Knebel	Knob	0223079003034

Pos.	Artikelbeschreibung	Description of item	Artikel Nr./Item No.
P44	Bedienblende	Panel cover	0243029001395
P89	Stützblock z. Transformator	Support block f. transformer	0213189000015
P110	Rahmen z. Bedienblende rechts	Panel cover frame, right	0213209000440
P119	Rahmen z. Bedienblende oben	Upper panel cover frame	0213209000436
P120	Rahmen z. Bedienblende unten	Lower panel cover frame	0213209000438