ОТКРЫТОЕ АКЦИОНЕРНОЕ ОБЩЕСТВО
“Вяземский машиностроительный завод”
производство и сервисное обслуживание промышленного прачечного оборудования
Россия 215100 Смоленская обл. г.Вязьма, ул.25 Октября, д.37

ТЕЛЕЖКА ДЛЯ БЕЛЬЯ

Т Н - 200

РУКОВОДСТВО ПО ЭКСПЛУАТАЦИИ

В Н И М А Н И Е !

Завод не несет ответственности за надежность работы тележки при несоблюдении потребителем правил эксплуатации:

- превышение грузоподъемности;
- использование для перевозки металлических или других твердых предметов, которые могут повредить внутреннюю поверхность корзины;
- использование вне помещения прачечных.

1. НАЗНАЧЕНИЕ ИЗДЕЛИЯ

Тележка предназначена для перевозки мокрого или сухого белья в помещениях прачечных с твердым полом или напольным покрытием.

2. ТЕХНИЧЕСКИЕ ХАРАКТЕРИСТИКИ

Грузоподъемность тележки, кг не более	100
Высота загрузки белья, мм, не более	620
Объем корзины, $дм^3$ не менее	200
Радиус разворота тележки, м, не более	0,835
Габаритные размеры, мм , не более	
длина	1255
ширина	540
высота	950
Масса пустой тележки, кг, не более	30
Срок службы, лет, не менее	8

3. КОМПЛЕКТНОСТЬ

ТН-200	Тележка	1 шт.
ТН-200.00.00.000 РЭ	Руководство по эксплуатации	1 шт.
	Ручка	1 шт.
	Колесо неповоротное	4 шт.
	Болт М8-6gх20.56.019 ГОСТ 7798-70	16 шт.
	Болт М8-6gх80.56.019 ГОСТ 7798-70	4 шт.
	Гайка М8-6Н.6.019 ГОСТ 5915-70	4 шт.
	Шайба 8 65Г 019 ГОСТ 6402-70	4 шт.

Примечание: Возможны варианты упаковки тележки, как со снятыми колесами, так и с установленными колесами.

4. УСТРОЙСТВО ТЕЛЕЖКИ

4.1. Тележка представляет собой изделие модульной конструкции, состоящее из 2-х элементов: корзины и каркаса, жестко соединенных между собой заклепками.

4.2. Каркас сварной, изготовлен из гнутого профиля.

4.3. Корзина изготовлена из нержавеющего листа, что придает ей высокую прочность и надежность.

4.4. Обрезиненные колеса, разнесенные по высоте, позволяют тележке легко маневрировать.

5. УКАЗАНИЯ ПО ЭКСПЛУАТАЦИИ.

5.1. Запрещается использовать изделие для перевозки металлических или других твердых предметов и сыпучих веществ, которые могут повредить внутреннюю поверхность корзины.

5.2. Запрещается загружать изделие бельем в количестве, превышающем грузоподъемность, указанную в разделе 2.

5.3. При перемещении избегать ударов и неаккуратного обращения с изделием.

6. ПОДГОТОВКА ИЗДЕЛИЯ К ЭКСПЛУАТАЦИИ

Тележка, освобождается от тары и оберточной упаковки. Проверяется комплектность поставки и проводится внешний осмотр с целью выявления возможных повреждений при транспортировке. При поставке тележки со снятыми колесами и ручкой перед началом эксплуатации необходимо провести сборку.

Перед сборкой узлы и детали очистить от пыли, внутреннюю поверхность корзины протереть мягкой тканью.

6.1. Повернуть тележку так, чтобы обеспечить свободный доступ к нижней части.

6.2. Установить колеса на дно тележки и закрепить болтами, входящими в комплект поставки.

6.3. В случае поставки модификации тележки со снятой ручкой установить ручку и закрепить болтами с шайбами и гайками, входящими в комплект поставки.

Тележка готова для эксплуатации.

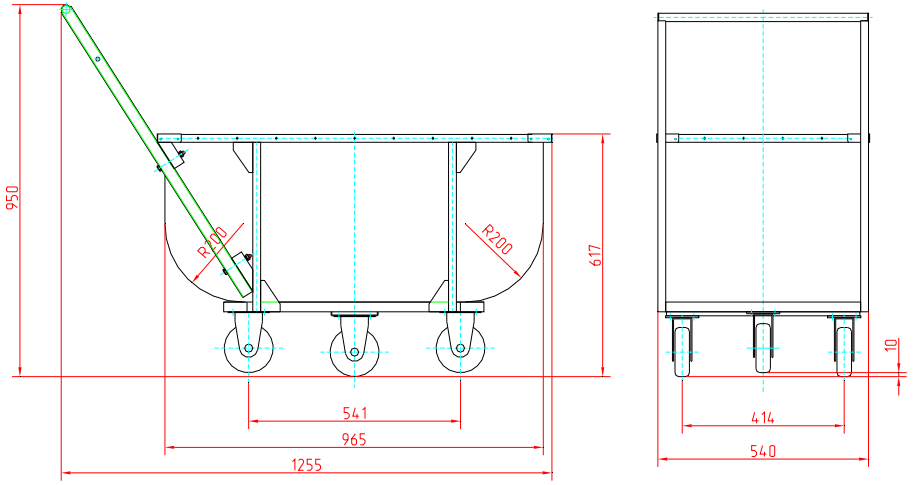

7. ТЕХНИЧЕСКОЕ ОБСЛУЖИВАНИЕ

7.1. Проверять надежность болтовых соединений колес.

7.2. Смазку подшипников осей колес производить по мере необходимости смазкой Литол 24 Мли 4/12-3 ГОСТ 21150-87 или аналогичной.

7.3. Следить за чистотой изделия.

8. ГАРАНТИИ ИЗГОТОВИТЕЛЯ

Гарантийный срок на изделие – 12 месяцев со дня ввода в эксплуатацию, при условии соблюдения потребителем требований по эксплуатации, указанных в настоящем паспорте.

9. СВЕДЕНИЯ О ХРАНЕНИИ И УПАКОВКЕ

9.1. Хранение изделия в упаковке должно производиться в закрытом помещении.

9.2. Эксплуатационная документация упаковывается в полиэтиленовый пакет.

9.3. Изделие упаковывается согласно комплектности в специальную тару.

10. СВИДЕТЕЛЬСТВО О ПРИЕМКЕ

Тележка ТН – 200 заводской № _____
признана годной для эксплуатации.

Дата выпуска _____

М.П.

Начальник ОТК _____ /_____/
Подпись Расшифровка подписи