Вертикальный контактный тостер
Модели 197-BK, 296 и 297



Электрические характеристики

Вольты	Герцы	Ватты	Амперы
110/120	60	1700	15,5
220	50/60	1700	7,39

Ограниченная гарантия

Данное изделие обеспечивается гарантией от дефектов материалов и/или неточностей изготовления на период в два (2) месяца, начиная со дня первой установки, но, не превышая 30 месяцев со дня отгрузки оборудования с нашей фабрики. Любая деталь или компонент, оказавшийся дефектным по причине неправильного изготовления или дефекта материала в течение гарантийного периода, будет отремонтирован или заменен (на усмотрение компании Prince Castle Inc.) безвозмездно для покупателя относительно запчастей и работ.

Гарантия ограничивается следующими условиями:

- Обслуживание должно проводиться авторизированным сервисным центром Prince Castle.
- Использование любых нефирменных запчастей прекращает действие гарантии.
- Обслуживание на месте гарантируется на один год со дня установки.
- Все работы должны предприниматься в обычные рабочие часы. Работы в неурочное время не покрываются гарантией.
- Повреждения, вызванные небрежным отношением или нарушением правил работы (например, использование неправильного тока, физические поломки, противоречия с другими электроприборами или ненадлежащая чистка) не покрываются гарантией. Оборудование, поврежденное при доставке, вследствие пожара или наводнения или других форс-мажорных причин, не защищено гарантией.
- Стандартные настройки, указанные в данном руководстве, не покрываются гарантией.
- Электромоторы, вышедшие из строя по причине плохой ежемесячной смазки, могут также не покрываться гарантией.

Содержание:

	Стр.
Установка……..	2
Применение……...	2
Настройка……..	3
Чистка……	4
Перечень деталей……..	5-8
Устранение неисправностей……	8
Электрическая схема……	8

УСТАНОВКА

1. После того, как тостер извлечен из коробки, проверьте, нет ли на нем следов повреждений. Если повреждения присутствуют:

Уведомите поставщика в течение 24 часов с момента доставки.

Сохраните коробку и упаковочные материалы на случай возможных проверок.

Свяжитесь с дилером Prince Castle или отделом продаж компании Prince Castle по телефону 1-630-462-8800, если оборудование закупалось напрямую.

2. Убедитесь, что все детали доставлены.

- Скользящая линия тостера для булочек и сборка конвейера.
- В 14-дюймовой коробке находится набор листов съемного материала.
- Поднос для крошек, приклеенный лентой к передней поверхности конвейера.

3. Поставьте тостер на ровную поверхность. Снимите защитное покрытие.
4. Поднимите конвейер вверх по направляющим рельсам и отложите его в сторону. Удалите все упаковочные материалы (нейлоновую пленку, пенопластовый блок, пластиковое покрытие на листовом металле, черные резиновые прокладки) с конвейера и направляющих конвейера.



5. Расположите на верхней части корпуса плиты тефлоновый лист, обеспечив 3 дюйма запаса.

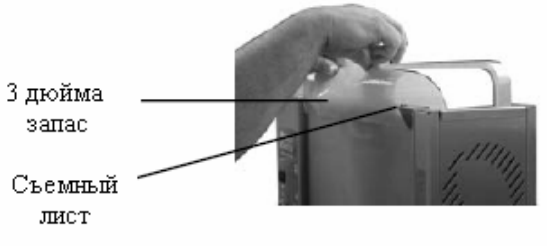

6. Надвиньте фиксирующую клипсу на верх корпуса плиты.



7. Присоедините конвейер к тостеру, вставив 4 штыря на корпусе конвейера в 4 направляющие. Опустите модуль корпуса конвейера вниз на его место.
8. Зацепите заднюю часть подноса для крошек за планку внизу сборки конвейера.
9. Подключите тостер к соответствующим образом заземленной розетке.

ЭКСПЛУАТАЦИЯ.

1. Переключите выключатель питания в положение «ВКЛ» (ON). Загорится оранжевый индикатор. Подождите 45 минут, пока плита достигнет рабочей температуры.

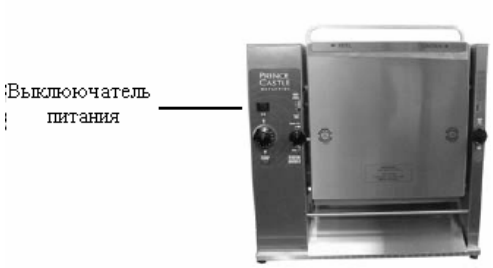

2. Поместите пробную порцию продукта в верхнюю часть корпуса конвейера. Сторона, которую нужно обжарить, должна быть обращена к плите.



3. Обжаренный продукт автоматически выпадет в нижней части конвейера.
4. Убедитесь, что продукт соответствует стандартам. Если нет – обратитесь к разделам настройки.

Настройки

Зубчатые колеса конвейера и мотора:

При правильной настройке между колесами мотора и конвейера должен сохраняться небольшой зазор. Неправильная настройка может привести к периодическому заеданию конвейера.



Необходимые инструменты:

Универсальный ключ 3/32”

Растекающаяся блокирующая жидкость для резьбовых соединений

1. Ослабьте в задней стороне тостера два установочных винта в нижней части направляющих конвейера так, чтобы они были вровень с ограничителем конвейера. Примечание: может возникнуть необходимость снять сборку конвейера для более удобного доступа.
2. С помощью универсального ключа затяните левый установочный винт (со стороны края кожуха) так, чтобы он лишь касался направляющей конвейера.
3. Затяните правый установочный винт (со стороны мотора) так, чтобы нижняя часть

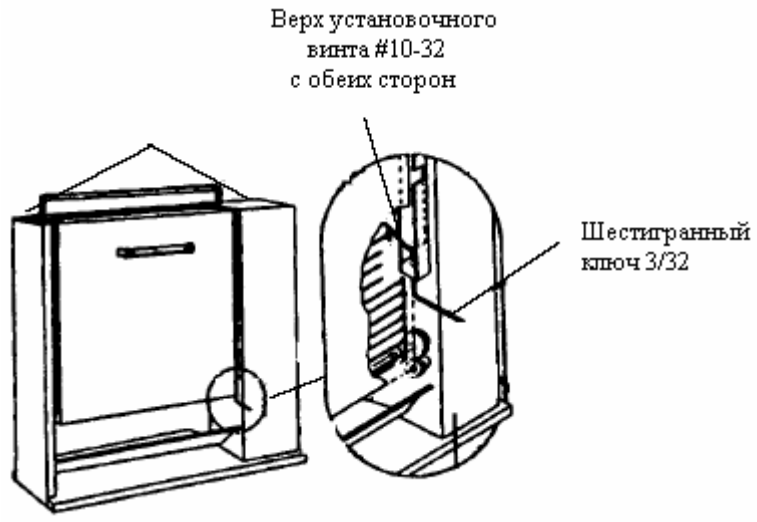

конвейера была параллельна плоскости основания.

4. Аккуратно затяните все винты еще на пол-оборота.
5. Снимите сборку конвейера.
6. Нанесите каплю блокирующей жидкости на каждый установочный винт.
7. Установите конвейер назад.

Сжатие булок

Плита тостера может быть настроена для обеспечения сжатия, необходимого для различных продуктов.

Поверните по часовой стрелке две ручки для настройки плиты для использования с толстыми хлебобулочными продуктами. Для тонких продуктов – поверните ручки против часовой стрелки. Цифры в передней части крайнего и моторного кожухов показывают настройки толщины продукта: 1 – для самого тонкого, 5 – для самого тонкого.

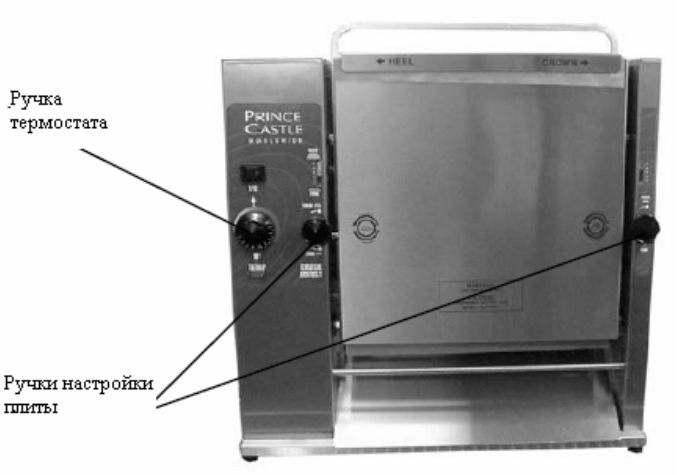

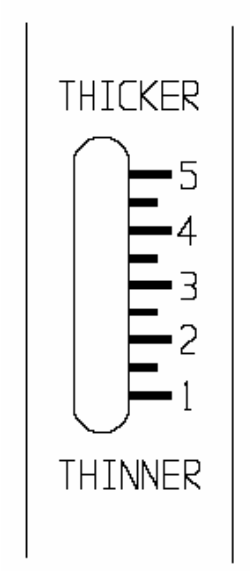

Температура плиты:

- Температуру плиты можно настраивать в зависимости от требований по степени прожарки.

Поворачивайте ручку термостата по часовой стрелки для увеличения степени прожарки («темнее»), и против часовой стрелки для легкой прожарки («светлее»).

ВАЖНО: дайте тостеру 15 минут на достижение заданной температуры после регулировки термостата.

ЧИСТКА

Предупреждение: Запрещается чистить оборудование под струей воды, с помощью шлангов или распылителей.
Предупреждение: Не погружайте оборудование в воду.

1. Выключите мотор и нагреватель и обесточьте тостер.
2. Дайте плите остыть в течение 60 минут перед чисткой.
3. Снимите конструкцию конвейера.
4. Вытрите конвейер сухой тканью. Очистите цепь щеткой с мягкой щетиной.
5. Снимите лист съемного материала и отложите его в сторону на ровную поверхность. Тщательно очистите обе стороны листа сухой тканью, убедитесь, что все наросты нагара удалены. Дайте оборудованию свободно просохнуть.

ВАЖНО: Для продления срока службы переворачивайте два листа ежедневно. Срок службы листов составляет 4-6 месяцев в зависимости от объема приготавливаемых продуктов.

6. С помощью сухой ткани удалите остатки нагара с поверхности плиты.

ВАЖНО: не используйте острые предметы, металлические чистящие подушечки или абразивные чистящие средства для очистки плит или тефлоновых съемных листов, так как это вызовет неисправимые повреждения.

ПРЕВЕНТИВНОЕ ОБСЛУЖИВАНИЕ (МОТОР)

Примечание: на рисунке показано расположение отверстия для заливки масла.

Для продления срока службы мотора необходимо, чтобы профессиональный техник ежемесячно добавлял 2-3 капли высокотемпературного машинного масла в мотор.

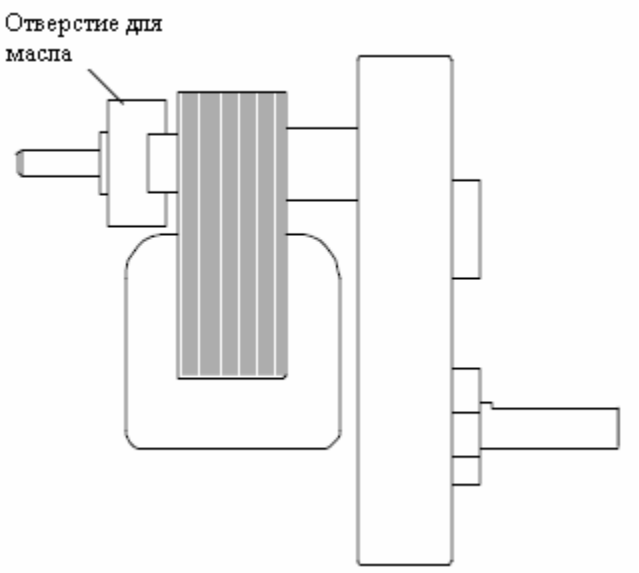

ВИД СПЕРЕДИ

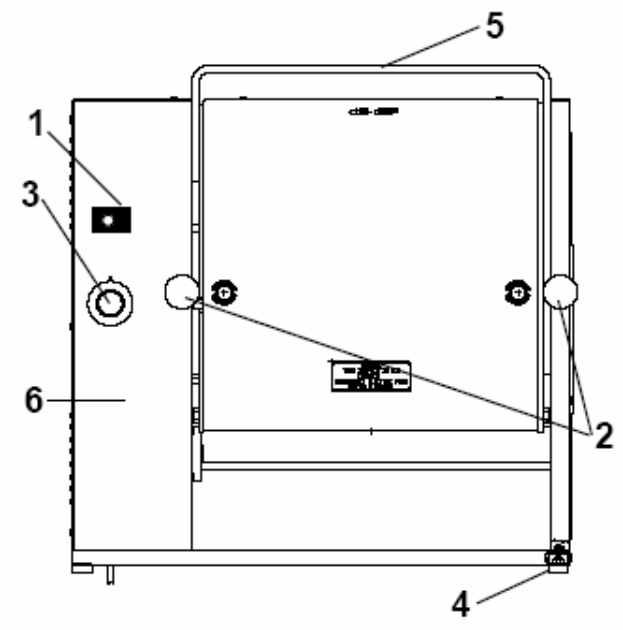

ПЕРЕЧЕНЬ ДЕТАЛЕЙ

Деталь	Номер	Описание
1	78-184S	Тумблер с подсветкой
2	197-185S	Ручка настройки плиты (2 шт.)
3	70-012	Ручка термостата
4	197-232	Ножка
5	197-124	Направляющая конвейера
6	197-472	Кожух мотора
*	197-475	Накладной корпус мотора
	197-491	Накладной корпус мотора (197-BK)
*	197-484	Накладной боковой кожух
*	197-259	Набор съемных листов, 197/297
*	197-402	Набор съемных листов, 296
*	197-260	Съемные листы (2 шт.)
*	297-151	Съемные листы (4 шт.) Только для 297-T12PHH
*	297-149	Держатель съемного листа Только для 297-T12PHH

* - Деталь не показана

ВНУТРЕННИЕ КОМПОНЕНТЫ

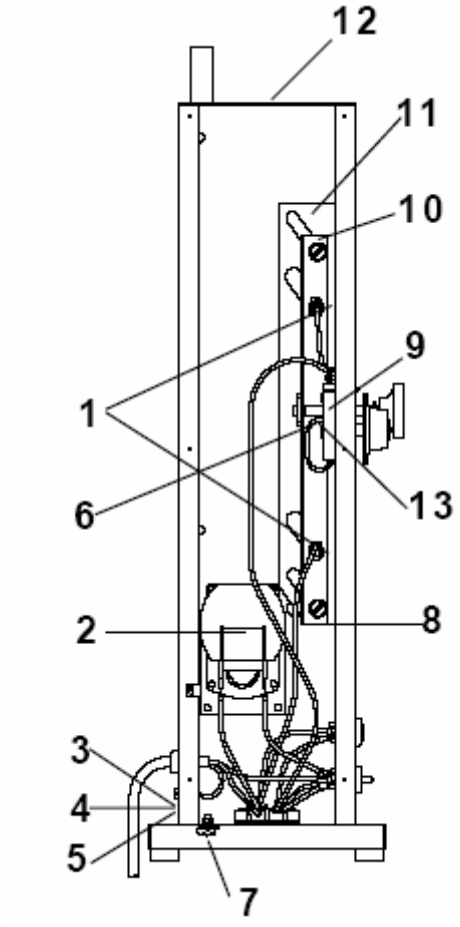

Деталь	Номер	Описание
1	76-300	Округленный винт со шлицем
2	87-029S	Мотор (120 В)
	87-028AS	Мотор (200-240 В)
3	73-031	Шестигранная гайка
4	79-033	Шайба
5	76-051	Зажимной винт со шлицем
6	79-055	Плоская шайба
7	76-040	Зажимной винт со шлицем
	79-017	Разрезная стопорная шайба
	73-030	Шестигранная гайка
8	76-150	Округленный винт со шлицем
	79-094	Плоская шайба
9	79-016	Плоская шайба
	76-095	Зажимной винт со шлицем
10	197-90	Сварная конструкция плиты левой стороны кожуха с настроечным винтом
	197-89	Сварная конструкция плиты правой стороны кожуха с настроечным винтом
11	197-428	Направляющие лопатки (кожух мотора)
	197-429	Направляющие лопатки (крайний кожух)
12	196-19	Кожух
13	197-140	Термостат с ручкой

Конструкция конвейера

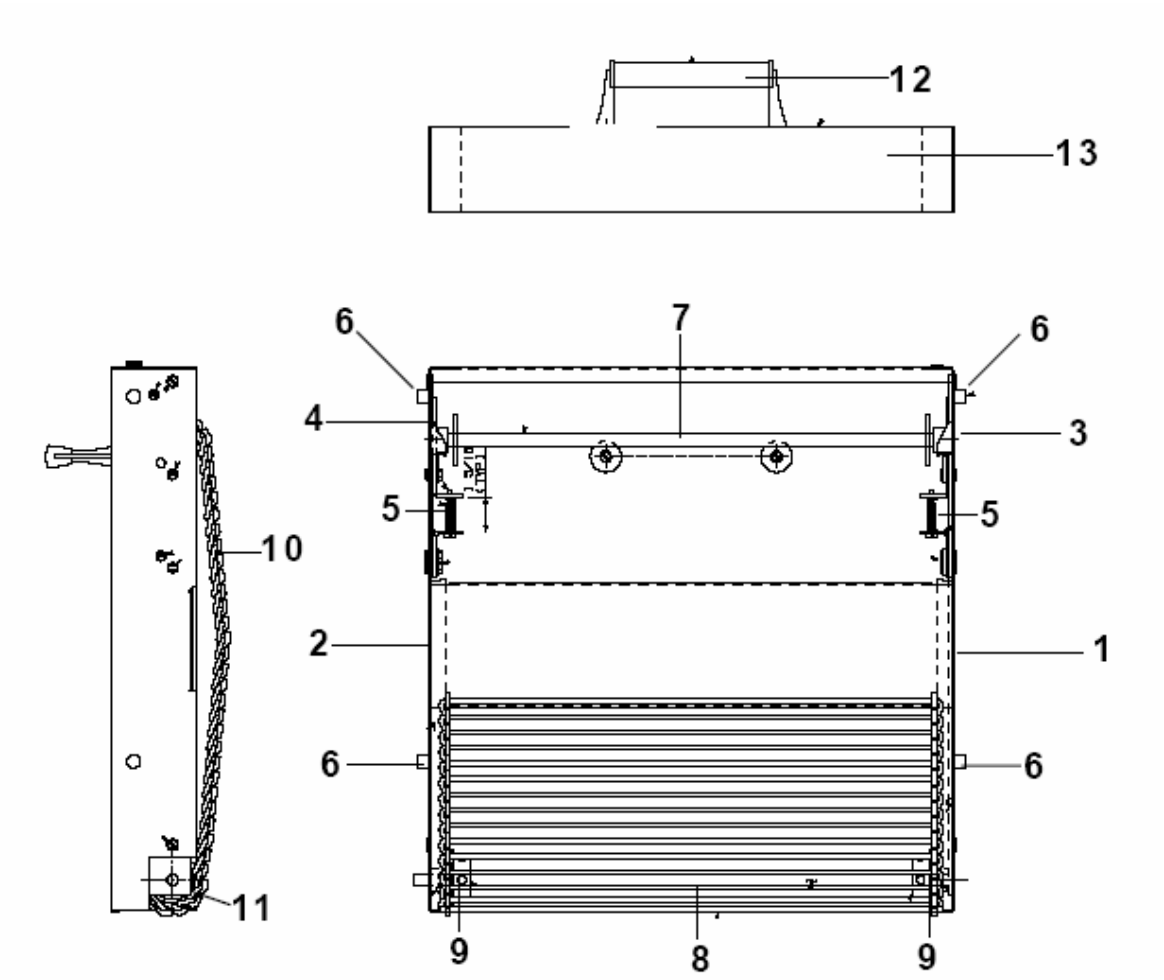

Перечень деталей

Деталь	Номер	Описание
1	197-461	Правый узел опоры вала
2	197-463	Левый узел опоры вала
3	197-459	Правый вал
4	197-457	Блок настройки опоры левый вал
5	81-015	Блок настройки опоры Пружина сжатия
6	197-467	Направляющие конвейера
7	197-280	Сборка вала
8	197-465	Вал приводной
9	197-302	Набор звездочек (2 шт.)
10	89-684	Полная сборка цепи
11	89-590	Одиночное звено цепи конвейера
12	197-7S	Черная ручка с винтом
13	197-455S	Полная сборка конвейера
*	297-089	Отражатель (не показан)

Перечень деталей

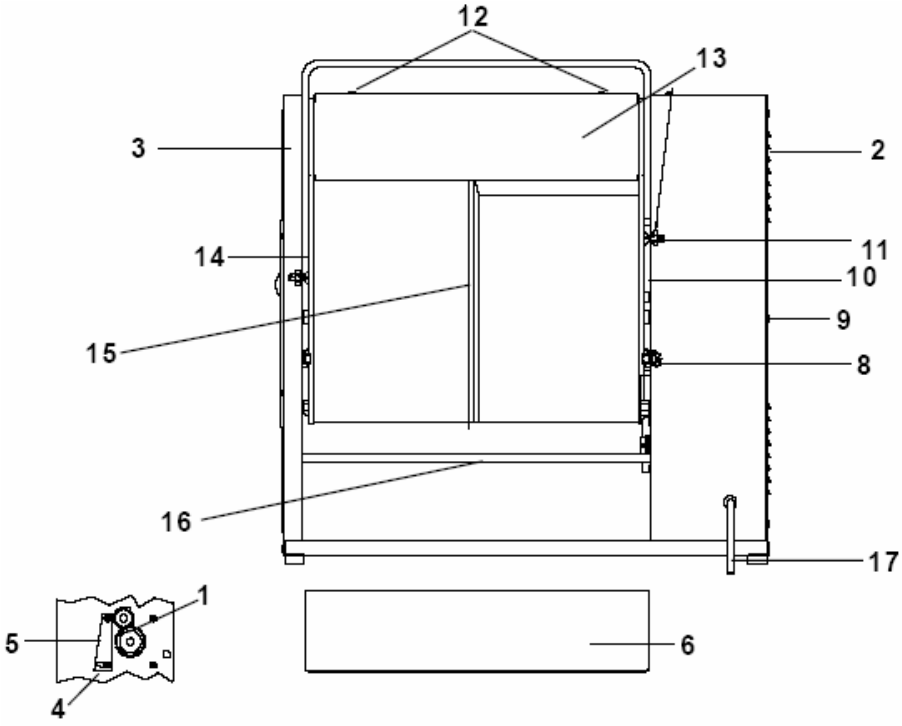

Деталь	Номер	Описание
1	197-436S	Комплект шестеренок (20/40 сек)
	197-476S	Комплект шестеренок (12 сек)
	197-477S	Комплект шестеренок (14 сек)
	197-437S	Комплект шестеренок (30 сек)
	196-026S	Комплект шестеренок (55 сек)
2	197-114	Кожух мотора
3	197-473	Боковой кожух
4	76-225	Округленный винт со шлицем
5	197-131	Защитный ограничитель
6	197-33	Поднос для крошек
	197-497	Поднос для крошек, 297-T12PHH
8	73-007	Шестигранная гайка
	197-16	Ограничитель конвейера
	76-165	Установочный винт
9	76-640	Винт
10	197-96	Левая решетка для булок
11	73-008	Самофиксирующаяся шестигранная гайка
	73-030	Шестигранная гайка
	79-016	Плоская шайба
	76-033	Винт с плоской головкой и шлицем
12	76-640	Винт
13	197-13	Сварочная деталь рештака
14	197-97	Правая решетка для булок
15	197-430S	Плита 120 В (297)
	197-431S	Плита 220-230 В (297)
	196-023S	Плита 120 В (296)
	297-032S	Плита 200 В (297)
16	197-95	Опора подноса
17	72-280S	Сетевой шнур
	72-332S	Сетевой шнур (Канада)
*	297-505	Программная карта для 297-T12PHH

Электрическая схема

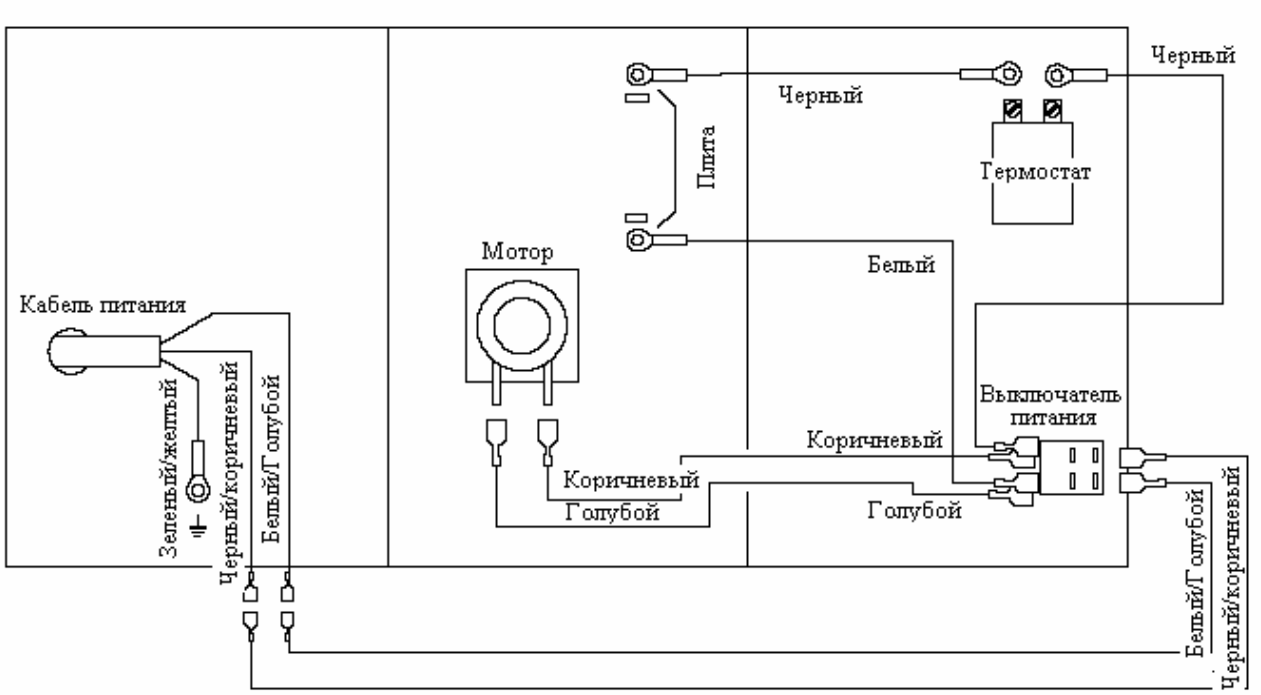

УСТРАНЕНИЕ НЕИСПРАВНОСТЕЙ

НЕИСПРАВНОСТЬ	ПРИЧИНА	УСТРАНЕНИЕ
Тостер не нагревается Тумблер питания не подсвечивается	Нет питания на оборудовании	Проверьте, подсоединен ли провод питания к соответствующей розетке и напряжению
	Нарушения провода питания	Замените кабель питания
	Нет контакта в выключателе	Исправьте соединения выключателя питания
	Неисправный выключатель	Замените выключатель
Тостер не нагревается Тумблер питания подсвечивается	Неисправен термостат	Замените термостат
	Неисправна плита	Замените плиту
Тостер нагревается, но не включается конвейер	Потеря контакта в выключателе	Исправьте соединения выключателя мотора
	Неисправен мотор	Замените мотор
	Сорвано ведущее колесо	Замените ведущее колесо
	Ослабла цепная звездочка	Настройте и затяните звездочки
	Нет зацепления привода	Настройте установочные винты (см. стр. 3 «Настройка конвейера»)
	Неисправен выключатель мотора	Замените выключатель
Нагрев тостера не соответствует установкам на термостате (перегрев/недогрев)	Неисправен термостат	Замените термостат
Булочки либо пережарены, либо недожарены.	Проверьте настройки плиты (см. стр. 3 «Настройки плиты»).	Настройте плиту на правильное сжатие продукта
	Проверьте настройки температуры (см. стр. 3 «Настройки термостата»)	Настройте термостат на правильную температуру.