Волчок

Roal Meat HT-JRJ120

Руководство по эксплуатации



Содержание

1. Введение

2. Технические характеристики

3. Конструкция

4. Установка

5. Эксплуатация

6. Техника безопасности

1.Введение

Данная модель волчка предназначена для эксплуатации на предприятиях общественного питания.
Волчок HT-JRJ120 является одним из основных видов оборудования, необходимого для переработки мяса.Это оборудование предназначено для измельчения крупных кусков мяса. Мясное сырье подаётся в загрузочный бункер волчка и оттуда сырье с помощью вращения шнека проходит к режущему механизму,который измельчает сырье до заданной степени. Степень измельчения мяса обеспечивается установкой ножей и соответствующих ножевых решеток. Корпус HT-JRJ120 и его части, контактирующие с продуктами питания, изготовлены из нержавеющей стали, благодаря чему оборудование отличается красивым внешним видом, продуманной конструкцией, надёжностью в работе, стабильностью функционирования, простотой в обращении, чистотой и гигиеничностью, а также низким уровнем шума. Пригодна для обработки всех видов мяса и является неотъемлемым оборудованием для производства мясных изделий.

2.Технические характеристики

Ниже представлена Таблица 1 с техническими характеристиками Волчка HT-JRJ120.

Таблица 1

Модель	HT-JRJ120
Габаритные размеры, мм	960×550×1080
Габаритные размеры в упаковке, мм	1100×700×1270
Мощность,кВт	7,5
Частота, HZ	50
Напряжение,В	380
Производительность, кг/час	1500
Вес нетто, кг	280
Вес брутто,кг	330
Температура перерабатываемого сырья,℃,не ниже	-2

3.Конструкция

Данное оборудование в основном состоит из системы управления, рамы, передаточной системы, защитных панелей и шнекового конвейера (вала), как показано на Рисунке 1.

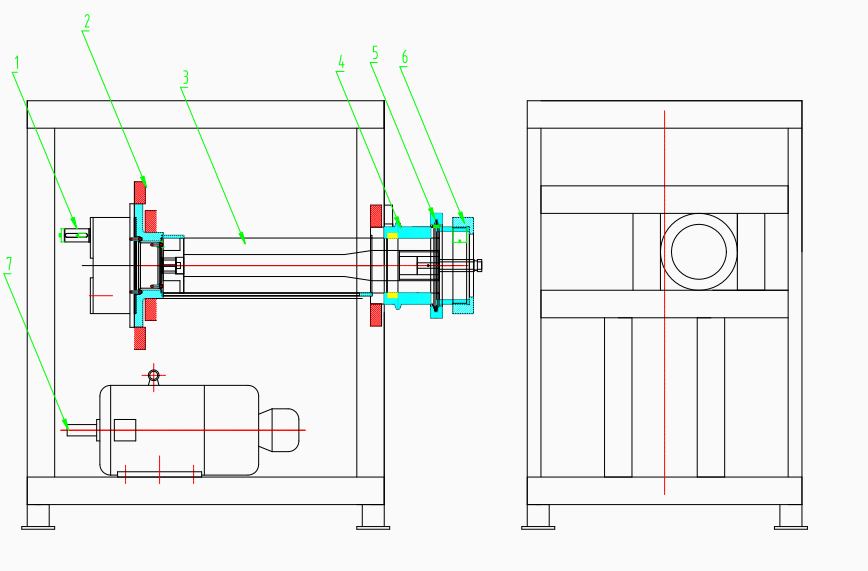

рис 1.

Расшифровка Рисунка 1 представлена в Таблице 2.

Таблица 2

№	Наименование
1	Редуктор
2	Задний фиксирующий фланец
3	Шнековый вал
4	Втулка обратного клапана
5	Соединительное хомутовое крепление
6	Зажимная гайка
7	Электродвигатель

4.Установка

Поверхность, куда будут ставить оборудование должна быть ровной, крепкой и противоскользящей. Требования к месту установки включают в себя : чистоту, защиту от токсичных веществ, обеспечение вентиляции. Необходимо подключение к электросети промышленной частоты, при этом напряжение должно оставаться в пределах 380 В ± 10%, частота - 50 Гц ± 1%. В помещении должна поддерживаться температура от -5°C до +20°C.
Запрещается устанавливать оборудование на неровной или неустойчивой поверхности. На полу в зоне установки оборудования должны быть противоскользящие покрытия, чтобы предотвратить падения и травмы окружающих. В помещении, где используется оборудование, не должны присутствовать легковоспламеняющиеся, взрывоопасные, коррозионные вещества.

5.Эксплуатация

Перед первым использованием волчка необходимо тщательно помыть, особенно внутреннюю часть корпуса и систему шнеков. Используйте моющее средство или горячую воду, затем тщательно промойте чистой водой. Перед каждой сменой использования оборудования следует проводить очистку и техническое обслуживание, чтобы обеспечить его чистоту.

Система измельчения волчка представлена на Рисунке 2.

Установите вал шнека (1) в бункер оборудования, установите предварительно решётку (2) до упора в спиральный цилиндр, затем установите режущий нож (3), решётку (4), снова режущий нож (5), решётку (6) и подшипник (7) в фиксирующую решётку (6), после чего слегка затяните стопорную гайку (8) вручную (чрезмерное затяжение может. Процесс демонтажа компонентов является обратным процессу сборки.

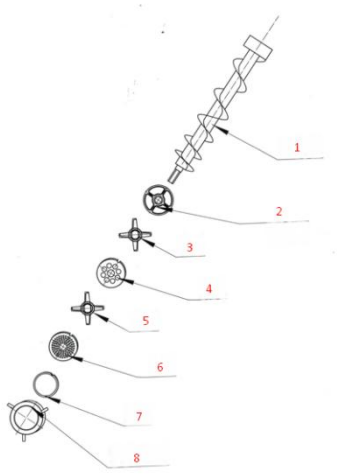

Рис 2.

6.Техника безопасности

Во время работы оборудования строго запрещено протягивать руки внутрь бункера.
После затягивания стопорной гайки, следует открутить её на 1/6 оборота.
В случае появления необычного шума во время работы оборудования, следует немедленно остановить оборудования для проверки.
При чистке оборудования необходимо отключить питание.

Дополнительные сведения о товаре:

Изготовитель: Guangzhou Royal SYT Trading Co, Ltd Китай