Victoria Arduino

ВДОХНОВЛЕНЫ ВАШЕЙ СТРАСТЬЮ.



Mythos

MYONE

РУКОВОДСТВО ПОЛЬЗОВАТЕЛЯ (перевод оригинальной инструкции)

МЕРЫ ПРЕДОСТОРОЖНОСТИ И БЕЗОПАСНОСТИ

В конструкции кофемолки учтены все разумные меры безопасности пользователя; тем не менее, особые условия установки и/или использования могут создать непредвиденные ситуации, не зависящие от установщика, которые потребуют индивидуальной оценки остаточных рисков. Мы рекомендуем иметь в виду следующее. Если изготовитель ограничивает использование кофемолки, за исключением описанных ситуаций, это будет четко указано в настоящем руководстве по эксплуатации.

- Всегда обращайтесь с кофемолкой осторожно, чтобы не уронить ее.
- Упаковочные материалы (картон, целлофан, скобы, полистирол и т.д.) могут привести к порезам, травмам или создать опасность при неправильном использовании или небрежном обращении. Храните такие материалы в недоступном для детей и недееспособных лиц месте.
- Этот символ на кофемолке или упаковке означает, что кофемолку нельзя утилизировать как обычные бытовые отходы, а вместо этого ее следует доставить в соответствующий пункт сбора для утилизации электрических и электронных приборов. Убедитесь в том, что данное устройство утилизируется правильно. Таким образом вы внесете свой вклад в предотвращение негативного воздействия на здоровье и окружающую среду, к которому в противном случае могла бы привести ненадлежащая утилизация. Переработка материалов помогает сохранить наши природные ресурсы. Для получения дополнительной информации о том, как утилизировать данное изделие, вы можете обратиться в муниципальный орган, местную службу по утилизации отходов или к продавцу, у которого вы приобрели устройство.



- Перед выполнением установки или регулировки обязательно прочтите и полностью усвойте предупреждения, приведенные в этом руководстве.
- Компания не несет ответственности за любой ущерб людям или имуществу, возникший в результате несоблюдения инструкций по безопасности, установке и обслуживанию, содержащихся в настоящем руководстве.
- Кабель питания кофемолки не подлежит замене пользователем. В случае повреждения кабеля питания выключите кофемолку и обратитесь к квалифицированным техническим специалистам для его замены.
- Если вы решите больше не использовать этот тип кофемолки, рекомендуем вам вывести данный прибор из строя: извлеките вилку из розетки и отрежьте кабель питания.
- Обо всех неисправностях кофемолки и/или нештатных ситуациях следует немедленно сообщать уполномоченному персоналу по установке и/или техническому обслуживанию.
- Перед подключением кофемолки убедитесь в том, что характеристики источника электропитания соответствуют данным, приведенным в паспортной табличке.
- Если вилка кофемолки несовместима с вашей розеткой, обратитесь к квалифицированному специалисту для замены вилки на вилку подходящего типа, который также должен убедиться в том, что сечение проводов, питающих розетку, соответствует требованиям к мощности кофемолки.
- Избегайте использования удлинителей и адаптеров для нескольких вилок.
- Подключите проводник заземления; электрическая система должна соответствовать стандартам, установленным местными законами и правилами техники безопасности.
- Установка кофемолки должна производиться только уполномоченным квалифицированным персоналом.
- Убедитесь, что элементы кофемолки не были повреждены во время транспортировки; в случае обнаружения дефектов или неисправностей прекратите установку и запросите замену.
- Никогда не загораживайте решетку вентилятора.
- Никогда не вставляйте посторонние предметы в решетку вентилятора.

ВНИМАНИЕ

Не прикасайтесь к нагревательному элементу и верхнему держателю кофемолки во время работы, так как они могут нагреваться до высокой температуры.

НАЗНАЧЕНИЕ И ИСПОЛЬЗОВАНИЕ

- Кофемолка предназначена для коммерческого и профессионального использования специализированным персоналом в таких местах, как кухни ресторанов, буфеты, больницы или коммерческие предприятия, такие как пекарни, мясные лавки и т.д., но не для непрерывного массового производства продуктов питания.

ВНИМАНИЕ

В случае установки на кухне подключите эквипотенциальный проводник к клемме на кофемолке, обозначенной символом ⏚.

- Кофемолка должна использоваться исключительно по назначению, для которого она была разработана, а именно – измельчение обжаренных кофейных зерен. Любое другое использование считается ненадлежащим и, следовательно, опасным.
- Изготовитель не несет ответственности за повреждения, возникшие в результате неправильного, ошибочного или необоснованного использования кофемолки.
- Кофемолка не предназначена для эксплуатации в экстремальных условиях окружающей среды и ни в коем случае при температурах, находящихся за пределами диапазона от 5 °C до 30 °C.
- Пользователь должен соблюдать общие правила техники безопасности, действующие в стране установки кофемолки, и руководствоваться здравым смыслом. Пользователь несет ответственность за надлежащее выполнение периодического обслуживания кофемолки.
- Лица, осуществляющие установку, эксплуатацию и техническое обслуживание кофемолки, должны информировать изготовителя о любых дефектах или повреждениях из-за износа, которые могут поставить под угрозу исходные характеристики безопасности устройства.
- Установщик отвечает за установку кофемолки в надлежащих условиях окружающей среды для охраны здоровья и безопасности лиц, эксплуатирующих кофемолку.
- Ответственность за персонал, допущенный к эксплуатации кофемолки, лежит исключительно на заказчике. Изготовитель не несет ответственности за ненадлежащее использование устройства.
- Кофемолку можно использовать ежедневно в прерывистом режиме с максимальным периодом работы 30 секунд с последующим минимальным перерывом в работе 180 секунд.
- Элементы кофемолки спроектированы и изготовлены с расчетом на срок службы не менее 1000 часов. Этот срок службы зависит от правильной очистки и технического обслуживания.

ОСНОВНЫЕ МЕРЫ ПРЕДОСТОРОЖНОСТИ

- Никогда не прикасайтесь к кофемолке влажными или мокрыми руками.
- Никогда не пользуйтесь кофемолкой, находясь босиком.
- При отсоединении кофемолки от сети никогда не тяните за кабель питания или за саму кофемолку.
- Не подвергайте кофемолку воздействию атмосферных факторов (дождя, солнца и т.д.)

- Не допускайте детей и недееспособных лиц к эксплуатации кофемолки.
- Устанавливайте кофемолку на плоской устойчивой поверхности, способной выдержать ее вес.
- Всегда отключайте кофемолку от источника питания перед выполнением любых действий по очистке или техническому обслуживанию.
- Не очищайте кофемолку струей воды или паром.
- В случае выхода кофемолки из строя выключите ее и не выполняйте с ней никаких действий.
- Для ремонта обращайтесь только в авторизованный сервисный центр и используйте только оригинальные запасные части.
- Несоблюдение вышеуказанных мер предосторожности может сделать кофемолку небезопасной для использования.
- Не оставляйте кофемолку включенной, если она не используется. В случае неиспользования кофемолки ее следует отключить от источника электропитания.
- Не загораживайте вентиляционные и/или теплоотводящие отверстия и/или решетки, а также не допускайте попадания в них воды и других жидкостей.
- В случае повреждения кабеля питания как можно скорее обратитесь к авторизованному дилеру для замены кабеля во избежание возникновения опасных ситуаций.
- Ни в коем случае не вставляйте ложки, вилки или другую посуду в отверстие для засыпки **6** или контейнер для кофейных зерен **2** во время работы кофемолки.
- Всегда выключайте кофемолку перед тем, как устранять засорение отверстия дозатора.
- Никогда не помещайте кофемолку в воду и другие жидкости.
- Если происходит остановка электродвигателя из-за попадания постороннего предмета, немедленно выключите кофемолку и обратитесь в авторизованный сервисный центр.
- Во время работы кофемолки верхний держатель кофемолки может нагреваться до высокой температуры. Ни в коем случае не прикасайтесь к нему во время работы.

ВНИМАНИЕ

В случае срабатывания теплового выключателя для защиты электродвигателя не пытайтесь выполнять другие действия. Отключите кофемолку от источника электропитания. Прежде чем снова включать кофемолку, устраните неисправность.

ВАЖНАЯ ИНФОРМАЦИЯ

Настоящее руководство предназначено для пользователей кофемолки и/или лиц, выполняющих ее техническое обслуживание, и считается неотъемлемой частью кофемолки.

В настоящем руководстве содержится информация о надлежащем использовании и обслуживании кофемолки, а также приводятся указания по обеспечению безопасности пользователя.
Данное руководство должно храниться в течение всего срока службы кофемолки и передаваться вместе с ней будущим пользователям или владельцам. Информация, содержащаяся в этом руководстве, не может быть истолкована как замена указаний по безопасности и технических данных, касающихся установки и эксплуатации, которые приведены на самой кофемолке и на упаковочных материалах.
Настоящее руководство отражает текущее состояние техники и не должно считаться устаревшим только потому, что оно было обновлено позднее на основе приобретенного опыта. Изображения, представленные в этом руководстве, предназначены только для информации.
Изготовитель оставляет за собой право вносить изменения в руководство без каких-либо обязательств по обновлению предыдущих версий, кроме исключительных случаев.
Неправильное использование кофемолки или использование не по назначению, описанное в настоящем руководстве, аннулирует условия гарантии и освобождает изготовителя от всякой ответственности. Эксплуатировать кофемолку должны только совершеннолетние, ответственные лица.
Настоящее руководство необходимо бережно хранить: изготовитель снимает с себя всякую ответственность за ущерб, нанесенный людям, имуществу или самому устройству в результате неправильной эксплуатации или использования способами, отличными от описанных в данном документе, или же в случае несоблюдения описанных здесь мер по техническому обслуживанию и обеспечению безопасности.

СОХРАНЕНИЕ РУКОВОДСТВА

Данное руководство должно быть в любое время доступно пользователю кофемолки и/или лицам, выполняющим ее техническое обслуживание, которым должна быть предоставлена полная информация о надлежащей эксплуатации кофемолки и остаточных рисках.
Настоящее руководство следует хранить в чистом, сухом месте вдали от источников тепла. Руководство должно использоваться таким образом, чтобы не повредить его содержимое.
Ни в коем случае не удаляйте, не вырывайте и не переписывайте какие-либо части этого руководства.
В случае утери руководства или для получения дополнительной информации обратитесь к местному продавцу или изготовителю.

СОДЕРЖАНИЕ

17	ОБЩАЯ ИНФОРМАЦИЯ
18	ТЕХНИЧЕСКИЕ ДАННЫЕ
20	ОПИСАНИЕ КОФЕМОЛКИ
22	ИНСТРУКЦИЯ ПО ПРИМЕНЕНИЮ
34	ПРОГРАММИРОВАНИЕ
58	ОЧИСТКА И ТЕХНИЧЕСКОЕ ОБСЛУЖИВАНИЕ
64	УСТРАНЕНИЕ НЕИСПРАВНОСТЕЙ
65	ЭЛЕКТРИЧЕСКАЯ СХЕМА

1 ОБЩАЯ ИНФОРМАЦИЯ

ИЗГОТОВИТЕЛЬ:
SIMONELLI GROUP - Via E. Betti, 1 - Belforte del Chienti, Macerata (MC) - Italy

МОДЕЛЬ КОФЕМОЛКИ: **MY ONE**

2 ТЕХНИЧЕСКИЕ ДАННЫЕ

МОДЕЛЬ		**MY ONE**	
Версия		С таймером *	
Напряжение	В	220-240	110-120
Частота	Гц	50/60	60
Потребляемая мощность	Вт	600	1200
Резервуар для кофе	кг/фунты	1,5	
Скорость помола	г/с	2,5 - 3	
Масса нетто	кг	23,7	
Масса брутто	кг	26,8	
Высота	мм	479	
Ширина	мм	195	
Глубина	мм	395	

Для идентификации кофемолки обратитесь к коду, который приведен сразу после серийного номера, указанного в табличке в данном руководстве или на самом устройстве и выберите соответствующее напряжение.

* только для жерновов 75 мм

3 ОПИСАНИЕ КОФЕМОЛКИ

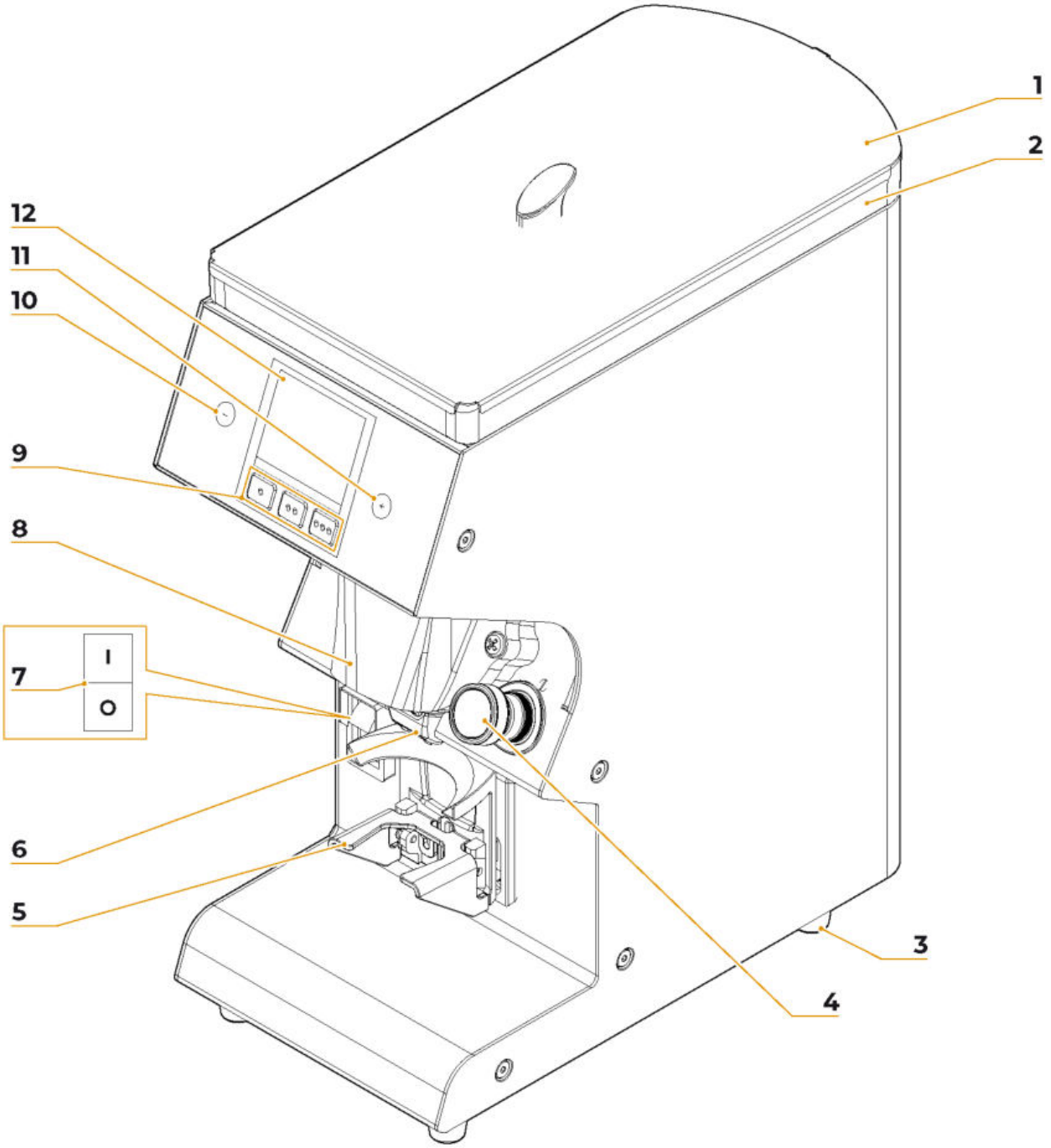

1 Крышка контейнера
2 Контейнер для кофейных зерен
3 Опора
4 Ручка регулировки помола
5 Вилка держателя фильтра
6 Носик дозатора
7 Выключатель
8 Размольная камера
9 Кнопки дозирования
10 Кнопка уменьшения (-)
11 Кнопка увеличения (+)
12 Дисплей

Выключатель **7** имеет два положения:
I Включено
0 Выключено

4 ИНСТРУКЦИЯ ПО ПРИМЕНЕНИЮ

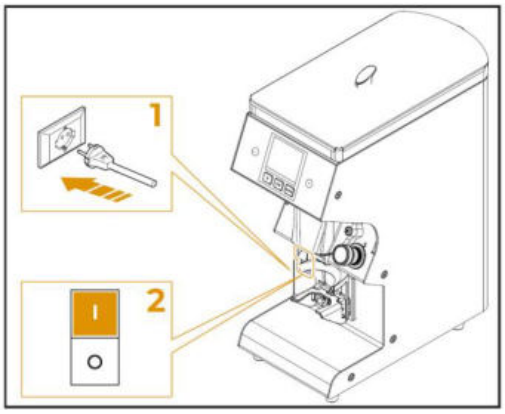

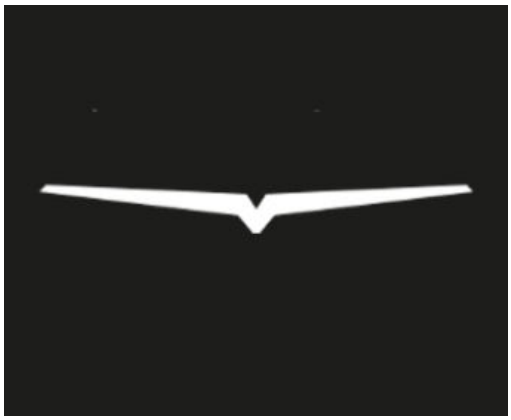

4.1 ВВЕДЕНИЕ И ВКЛЮЧЕНИЕ

Данная кофемолка выдает порции кофе по таймеру.

Установите кофемолку на горизонтальную поверхность, которая должна быть абсолютно устойчивой и максимально свободной от вибрации.
Настройте кофемолку перед использованием:

1 Подключите кофемолку к электрической сети.
2 Установите выключатель **7** в положение ВКЛ. ("I").

При первом включении кофемолки будут активны заводские настройки.
При последующем использовании будет активен последний режим, установленный перед выключением.

После включения на дисплее в течение 3 секунд будет отображаться логотип Victoria Arduino.

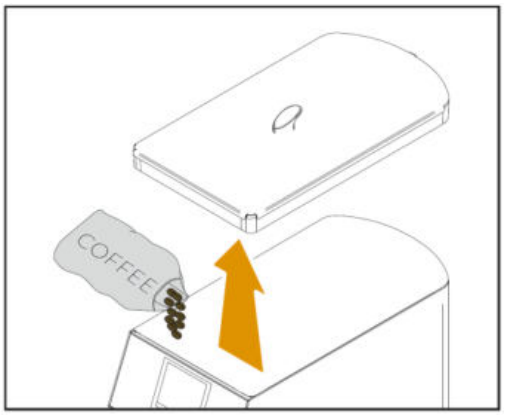

4.2 ПОДГОТОВКА К ИСПОЛЬЗОВАНИЮ

1 Откройте крышку **1** и засыпьте кофейные зерна.

2 Потяните за язычок внутри контейнера, чтобы кофе просыпался внутрь кофемолки.

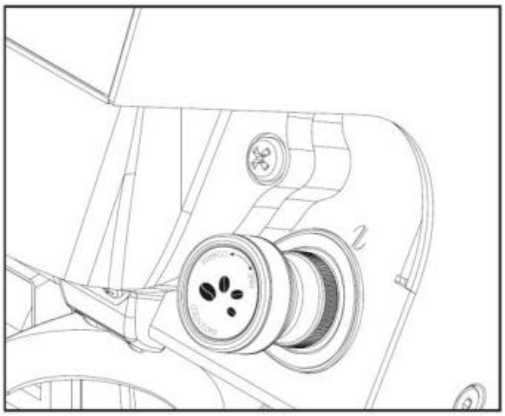

4.3
РЕГУЛИРОВАНИЕ СТЕПЕНИ ПОМОЛА

Поворачивайте ручку **4** по часовой стрелке для более тонкого помола или против часовой стрелки для более грубого помола.

ВНИМАНИЕ

Выполняйте регулирование постепенно, перемалывая кофе понемногу и поворачивая ручку регулирования степени помола максимум на две цифры (деления). Механизм кофемолки может заклинить, если повернуть ручку на один оборот при выключенном электродвигателе.

Регулировка не имеет точек остановки, и каждый поворот ручки соответствует перемещению жерновов на 0.4 мм.

Кофемолки, оснащенные регулируемой ручкой, можно установить на ноль в заданной точке помола, удерживая верхнюю часть ручки в нужном положении и используя кольцевую гайку на основании.

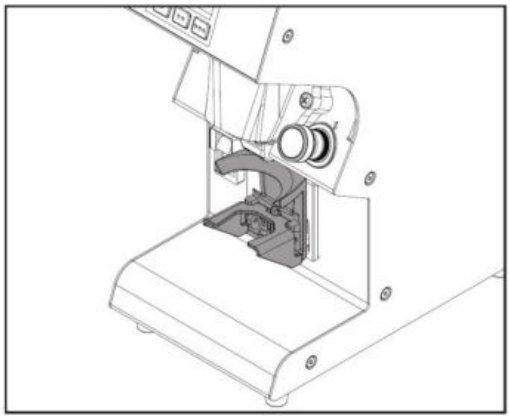

4.3
РЕГУЛИРОВКА ВЫСОТЫ ВИЛКИ ДЕРЖАТЕЛЯ ФИЛЬТРА

Если размер держателя фильтра должен быть больше установленного, вилку можно отрегулировать.

С помощью крестовой отвертки ослабьте крепежный винт вилки держателя фильтра **5**.

Рекомендуется не выкручивать винт полностью.

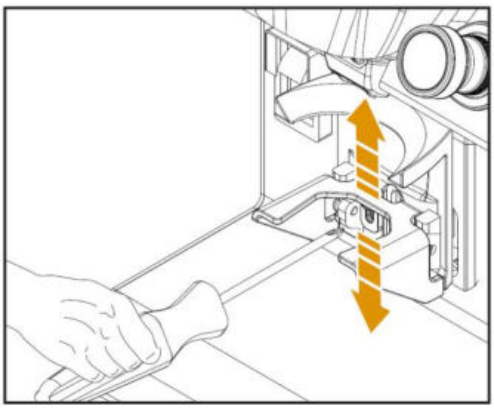

Поднимите или опустите вилку, чтобы отрегулировать ее в соответствии с размерами держателя фильтра.
Достигнув правильного положения, убедитесь, что вилка выровнена, после чего затяните винт крепления вилки **5**.

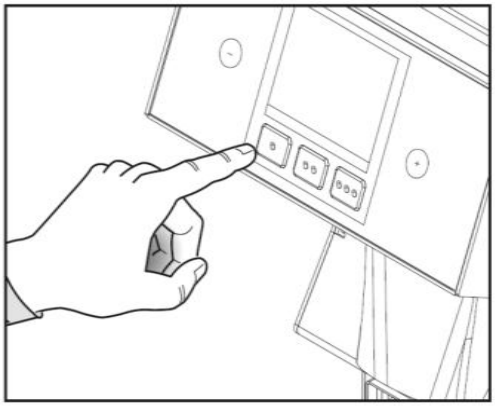

4.5 ДОЗИРОВАНИЕ

При нажатии на кнопку дозирования **A**, **B** или **C** выбирается порция кофе для перемалывания, а на дисплее отображается время помола.
Кнопка дозирования **C**, если время приготовления установлено на 0 секунд, активирует непрерывный помол, т.е. помол кофе будет осуществляться непрерывно, пока держатель фильтра остается вставленным.

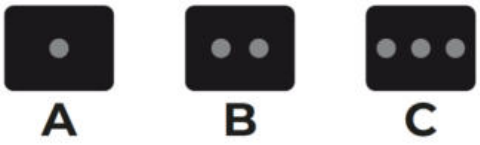

Для того, чтобы активировать помол кофе, установите фильтр на вилку **5** и переместите его под носик дозатора **6**.

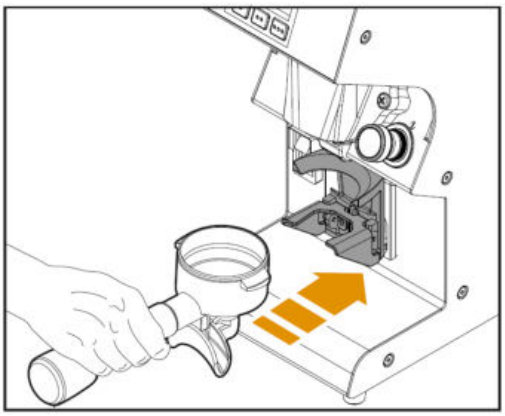

Кофемолка оснащена фиксатором держателя фильтра.
Этот фиксатор подходит для стандартных держателей фильтров Victoria Arduino, но его можно отрегулировать в соответствии с имеющимся держателем фильтра.

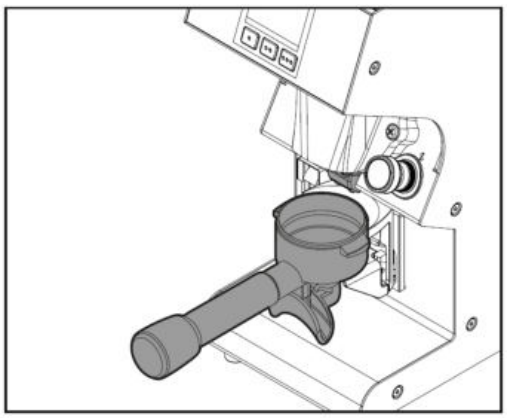

ВНИМАНИЕ
Во избежание засорения отверстия носика дозатора 6, держите фильтр на вилке 5 и не приближайте его к носику дозатора 6 во время измельчения.

Для **дозирования по таймеру** на дисплее отображается обратный отсчет до начала помола.

После завершения помола на дисплее снова отображается время начального дозирования.

Если частичное дозирование не активно и держатель фильтра убирается до истечения времени, то помол будет продолжаться, пока время не истечет. Если частичное дозирование активно, то помол останавливается, и на дисплее отображается оставшееся время.
Для того чтобы возобновить помол в течение оставшегося времени, просто вставьте обратно держатель фильтра.

Для **непрерывного дозирования** на дисплее отображается отсчет времени помола, начиная с 0.
После завершения на дисплее отображается продолжительность последнего помола.
При следующей установке держателя фильтра отсчет возобновляется с 0.

4.5.1
РЕЖИМ "БАРИСТА"

Если активен режим "Бариста", то для дозирования по таймеру можно изменять продолжительность помола в реальном времени, нажимая на кнопки увеличения и уменьшения.

Изменения в режиме реального времени становятся эффективными и постоянными в настройках дозирования.

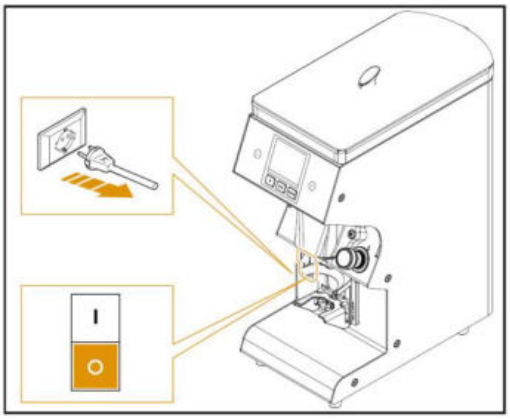

4.6
ВЫКЛЮЧЕНИЕ КОФЕМОЛКИ

Для того чтобы выключить кофемолку, установите выключатель **7** в положение выключения "0".

Дисплей, кнопки и индикаторы погаснут.

При длительных паузах и в целях безопасности людей рекомендуется также извлекать вилку из розетки.

5 ПРОГРАММИРОВАНИЕ

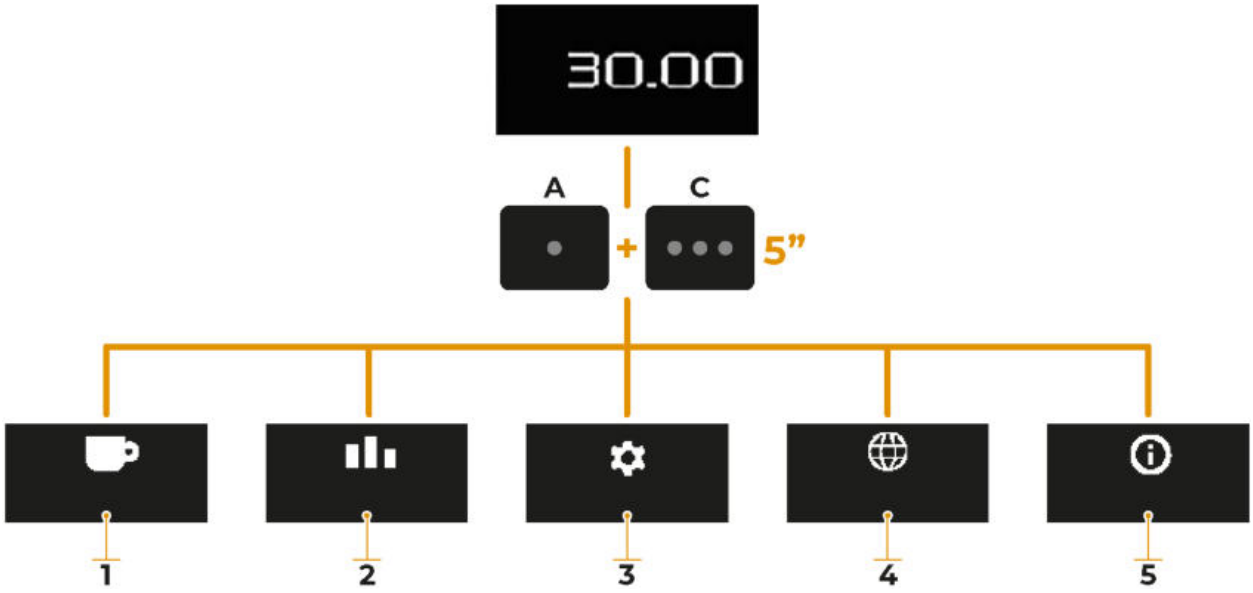

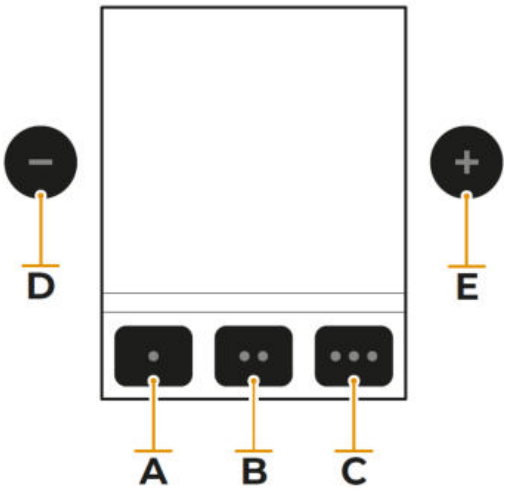

Для взаимодействия с дисплеем используйте следующие кнопки:

A Назад
B /
C Подтвердить
D Уменьшить / Пролистать
E Увеличить / Пролистать

Экраны, описанные в настоящем руководстве, являются ориентировочными.

Для получения доступа к главному меню нажмите и удерживайте нажатыми в течение 5 секунд кнопки дозирования **A** и **C**.
С помощью кнопок **D** и **E** вы можете перемещаться по следующим подменю:

1 Настройка порций
2 Счетчик
3 Настройки
4 Язык
5 Информация

Чтобы выйти из главного меню и возврата в главный экран нажмите **A**.
По истечении 120 секунд бездействия без нажатия какой-либо кнопки дисплей автоматически возвращается в главный экран.

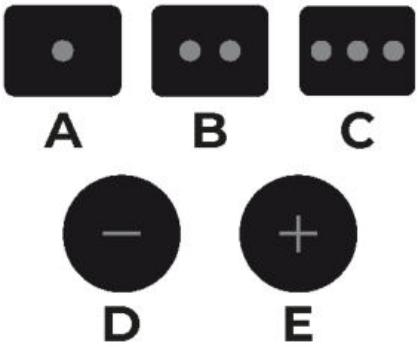

5.1
ГЛАВНЫЙ ЭКРАН

На главном экране отображается время помола выбранной порции **A-B-C**.

Время по умолчанию, отображаемое на дисплее, соответствует порции, установленной для кнопки **A**.







5.2
НАСТРОЙКА ПОРЦИЙ

После входа в главное меню отобразится подменю настройки порций.
Нажмите **C** для доступа к настройке времени для порции.

Пролистайте возможные варианты с помощью кнопок **D** и **E** для выбора требуемой порции **A-B-C**.
Для выхода из меню настройки порций и возврата в главное меню нажмите **A**.
Нажмите **A** еще раз для возврата в главный экран.
По истечении 120 секунд бездействия без нажатия какой-либо кнопки дисплей автоматически возвращается в главный экран.

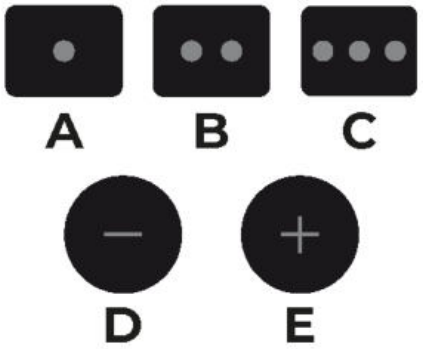

5.2.1
НАСТРОЙКА ПОРЦИИ A

Нажмите **C** для входа в подменю настройки **ПОРЦИИ A**. На дисплее отображается время в секундах для дозирования. Кнопки **D** и **E** можно использовать для установки времени дозирования порции **A** с шагом 0.1 секунды до максимального значения 30 секунд.
Установка по умолчанию: 2.8 с.
Во время настройки на дисплее мигает время в секундах. Нажмите **C** для подтверждения и возврата в предыдущее меню.



5.2.2
НАСТРОЙКА ПОРЦИИ B

Нажмите **C** для входа в подменю настройки **ПОРЦИИ B**. На дисплее отображается время в секундах для дозирования. Кнопки **D** и **E** можно использовать для установки времени дозирования порции **B** с шагом 0.1 секунды до максимального значения 30 секунд.
Установка по умолчанию: 2.8 с.
Во время настройки на дисплее мигает время в секундах. Нажмите **C** для подтверждения и возврата в предыдущее меню.



5.2.3
НАСТРОЙКА ПОРЦИИ C

Нажмите **C** для входа в подменю настройки **ПОРЦИИ C**.
На дисплее отображается время в секундах для дозирования. Кнопки **D** и **E** можно использовать для установки времени дозирования порции **B** с шагом 0.1 секунды до максимального значения 30 секунд.
Установка по умолчанию: 6 с.
Если установлено значение 0 с, то кнопка **C** соответствует непрерывному дозированию. Во время настройки на дисплее мигает время в секундах. Нажмите **C** для подтверждения и возврата в предыдущее меню.



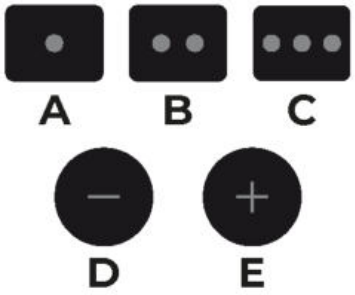

5.2.4
ВЫХОД ИЗ ПОДМЕНЮ НАСТРОЙКИ ПОРЦИЙ

Для выхода из подменю и возврата в меню настройки порций нажмите **A**.
По истечении 120 секунд бездействия без нажатия какой-либо кнопки дисплей автоматически возвращается в главный экран.



5.3
СЧЕТЧИКИ

После входа в главное меню переместитесь по параметрам с помощью кнопок **D** и **E** до отображения меню счетчиков и нажмите на кнопку **C** для входа в меню.
На экране будут отображаться счетчики порций молотого кофе:

- Частичный счетчик **A**;
- Частичный счетчик **B**;
- Частичный счетчик **C**;
- Счетчик непрерывного дозирования;
- Общий счетчик;
- Абсолютный счетчик.

Для выхода из меню счетчиков и возврата в главное меню нажмите **A**.
Нажмите **A** еще раз для возврата в главный экран.
По истечении 120 секунд бездействия без нажатия какой-либо кнопки дисплей автоматически возвращается в главный экран.







5.3.1
ЧАСТИЧНЫЕ СЧЕТЧИКИ

Частичные счетчики **A**, **B** и **C** показывают дозирования для каждой порции.

Для сброса счетчиков выберите нужный экран счетчика, нажмите на кнопку **C** и удерживайте ее нажатой в течение 3 секунд.

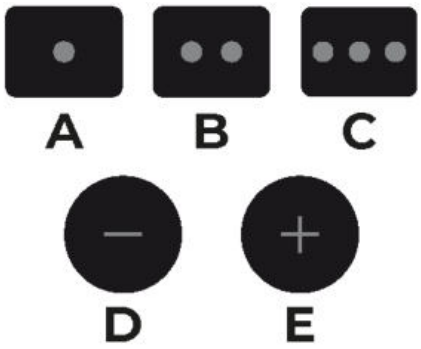

5.3.2
СЧЕТЧИК НЕПРЕРЫВНОГО ДОЗИРОВАНИЯ

Отображает порции, полученные с помощью кнопки непрерывного дозирования.



5.3.3
ОБЩИЙ СЧЕТЧИК

Отображает общее количество порций **A-B-C**.
Для сброса общего счетчика нажмите на кнопку **C** и удерживайте ее нажатой в течение 3 секунд. При сбросе требуется ввести пароль.



5.3.4
АБСОЛЮТНЫЙ СЧЕТЧИК

Отображает сумму дозированных и непрерывных порций.
Для сброса общего счетчика нажмите на кнопку **C** и удерживайте ее нажатой в течение 3 секунд. При сбросе требуется ввести пароль.



5.3.5
ВЫХОД ИЗ ПОДМЕНЮ СЧЕТЧИКОВ

Для выхода из подменю и возврата в меню счетчиков нажмите **A**.
По истечении 120 секунд бездействия без нажатия какой-либо кнопки дисплей автоматически возвращается в главный экран.

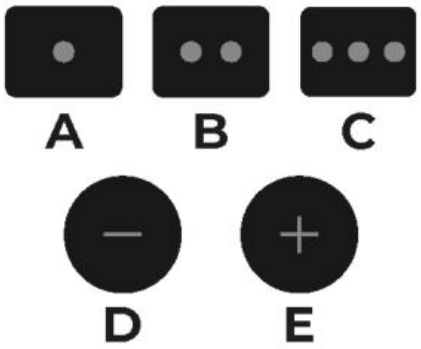

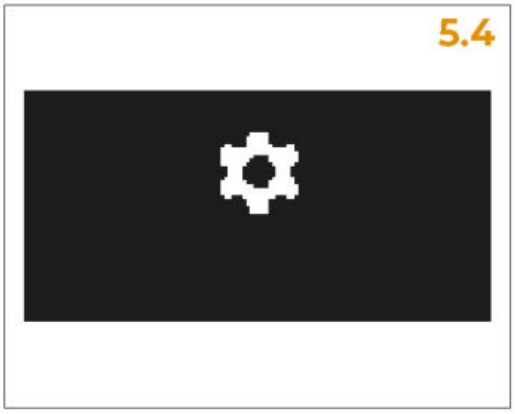



5.4
НАСТРОЙКИ

После входа в главное меню переместитесь по параметрам с помощью кнопок **D** и **E** до отображения меню настроек и нажмите на кнопку **C** для входа в меню.
Доступ к приведенным ниже настройкам защищен паролем (комбинация клавиш **A-B-C**; по умолчанию = **BBBB**).

С помощью кнопок **D** и **E** выберите подменю и нажмите **C** для доступа к следующим параметрам:

- Частичное дозирование;
- Техническое обслуживание;
- Режимы дозирования;
- Режим "Бариста";
- Кнопки и дисплей;
- Температура жерновов;
- Коррекция датчика температуры;
- Вентиляторы;
- Звуковой сигнал;
- Пароль;
- Единицы измерения.

Для выхода из меню настроек и возврата в главное меню нажмите **A**. Нажмите **A** еще раз для возврата в главный экран.

По истечении 120 секунд бездействия без нажатия какой-либо кнопки дисплей автоматически возвращается в главный экран.

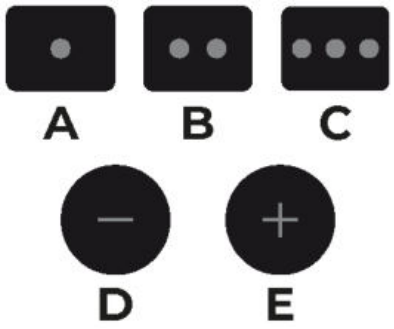









5.4.1
ЧАСТИЧНОЕ ДОЗИРОВАНИЕ

Первым пунктом меню настроек является частичное дозирование.
Нажмите **C** для доступа к параметру и с помощью кнопок **D** и **E** включите или отключите функцию частичного дозирования.

1 Выполнение помола можно прервать, сняв держатель фильтра, и возобновить, вставив его обратно. После снятия держателя фильтра можно нажать любую кнопку, чтобы сбросить время на дисплее.

2 Дозирование прекращается после истечения времени на дисплее.

Если дозирование выполнено неправильно, т.е. отсчет времени не соответствует значению, заданному для выбранной порции, то на дисплее появится значок ошибки.

5.4.2
ТЕХНИЧЕСКОЕ ОБСЛУЖИВАНИЕ

Переместитесь по параметрам в меню настроек с помощью кнопок **D** и **E** до отображения параметра "Техническое обслуживание". Нажмите **C** для доступа к настройке параметра и с помощью кнопок **D** и **E** включите или отключите сигнал о необходимости технического обслуживания.

1 Установите максимальное количество порций. При достижения этого числа на дисплее загорится индикатор (в виде гаечного ключа), сигнализирующий о необходимости проведения технического обслуживания кофемолки.

2 Если данная функция отключена, то сигнал о необходимости технического обслуживания не будет отображаться на дисплее.

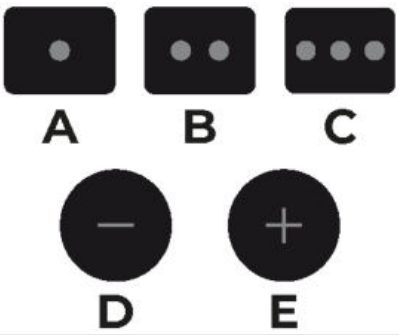

При отключенной функции при каждом однократном нажатии на кнопку **E** количество порций сначала увеличивается до 10000, а затем увеличивается на 5000 для каждого отдельного нажатия, вплоть до максимального значения 100000. Начиная с максимального значения 100000 порций при каждом однократном нажатии кнопки **D** число порций уменьшается на 5000 до минимального значения 10000. Дальнейшее нажатие на кнопку **D** отключает функцию.





5.4.3
РЕЖИМЫ ДОЗИРОВАНИЯ

В меню настроек переместитесь по параметрам с помощью кнопок **D** и **E** до отображения параметра "Режимы дозирования". Нажмите **C** для доступа к параметру и с помощью кнопок **D** и **E** включите или отключите настройку порции и режим дозирования.

1 Режим по умолчанию: для порций **A** и **B** задано дозирование по таймеру, а кнопка **C** управляет только непрерывным дозированием.
2 Для порций **A**, **B** и **C** задано дозирование по таймеру, а для непрерывного дозирования необходимо удерживать нажатой кнопку **C**.



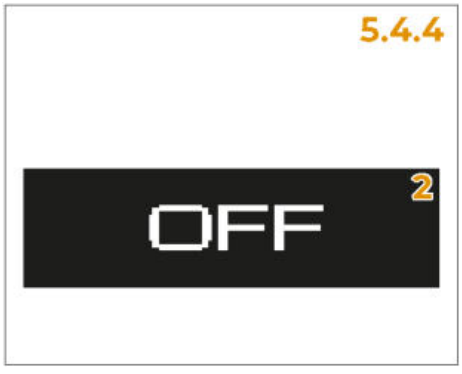

5.4.4
РЕЖИМ "БАРИСТА"

В меню настроек переместитесь по параметрам с помощью кнопок **D** и **E** до отображения параметра "Режимы дозирования". Нажмите **C** для доступа к параметру и с помощью кнопок **D** и **E** включите или отключите настройку порции и режим дозирования.

1 Порцию можно изменять в режиме реального времени, находясь в главном экране, с помощью кнопок **D** и **E.** Эти изменения также станут эффективными и постоянными в настройках.
2 Изменять порцию можно только в настройках.

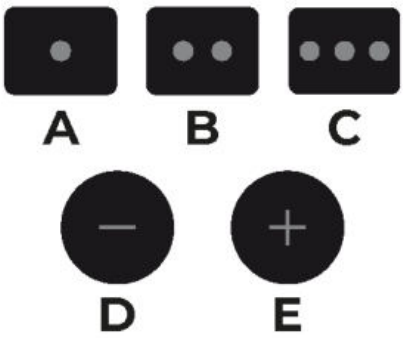

5.4.5
КНОПКИ И ДИСПЛЕЙ

В меню настроек переместитесь по параметрам с помощью кнопок **D** и **E** до отображения параметра "Кнопки и дисплей".
Нажмите **C** для доступа к параметру и с помощью кнопок **D** и **E** отрегулируйте яркость кнопок и дисплея в диапазоне от 10% до 100%.

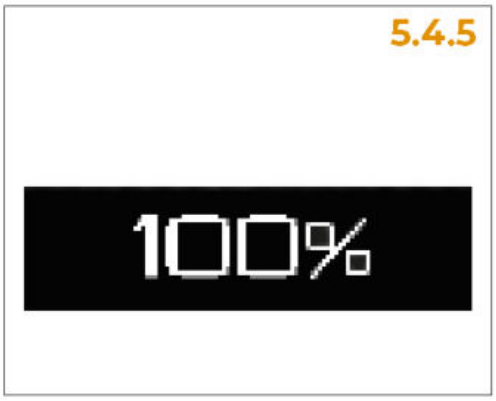

5.4.6
ТЕМПЕРАТУРА ЖЕРНОВОВ

В меню настроек переместитесь по параметрам с помощью кнопок **D** и **E** до отображения параметра "Температура жерновов".
Нажмите **C** для доступа к параметру и с помощью кнопок **D** и **E** отрегулируйте температуру размольной камеры от 30°C до 60°C с шагом 5°C.

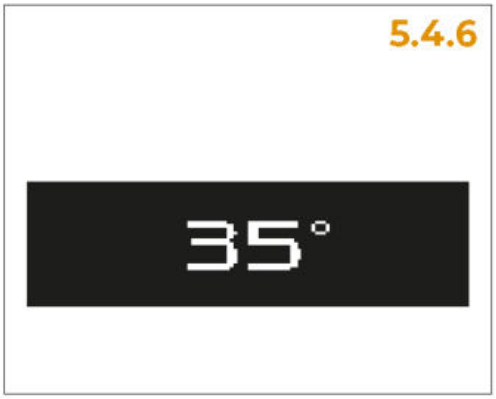

5.4.7
КОРРЕКЦИЯ ДАТЧИКА ТЕМПЕРАТУРЫ

В меню настроек переместитесь по параметрам с помощью кнопок **D** и **E** до отображения параметра "Коррекция датчика температуры".
Нажмите **C** для доступа к параметру и с помощью кнопок **D** и **E** выполните коррекцию датчика в диапазоне от -20°C до +20°C.



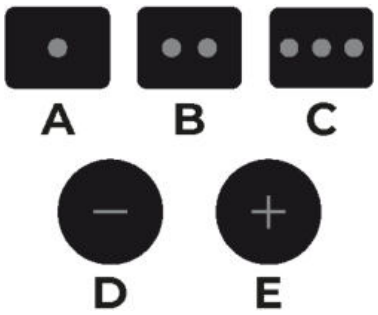

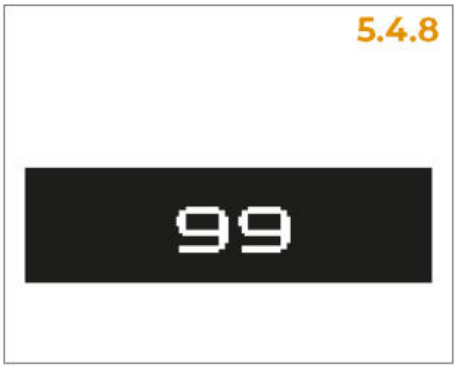







5.4.8
ВЕНТИЛЯТОРЫ

В меню настроек переместитесь по параметрам с помощью кнопок **D** и **E** до отображения параметра "Вентилятор".
Нажмите **C** для доступа к параметру и с помощью кнопок **D** и **E** настройте время включения охлаждающих вентиляторов в диапазоне от 0 до 180 секунд с шагом в 1 секунду.
Вентиляторы включаются после каждого дозирования до достижения заданного времени.

5.4.9
ЗВУКОВОЙ СИГНАЛ

В меню настроек переместитесь по параметрам с помощью кнопок **D** и **E** до отображения параметра "Звуковой сигнал".
Нажмите **C** для доступа к параметру и с помощью кнопок **D** и **E** включите или отключите подачу звуковых сигналов.

1. При каждом нажатии на кнопку подается звуковой сигнал.
2. При каждом нажатии на кнопку звуковой сигнал не подается.

5.4.10
ПАРОЛЬ

В меню настроек переместитесь по параметрам с помощью кнопок **D** и **E** до отображения параметра "Пароль". Нажмите **C** для установки пароля меню настроек.
Пароль должен состоять из 5 символов и представляет собой комбинацию кнопок **A**, **B** и/или **C**.

Для сброса пароля нажмите на кнопку **B** пять раз.

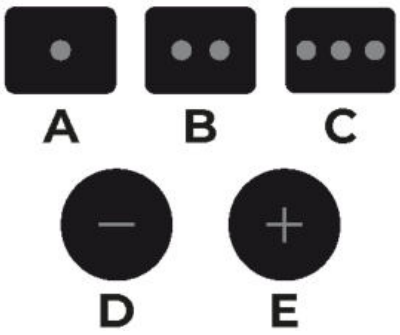

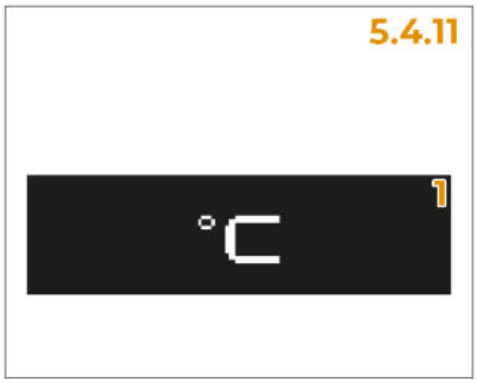

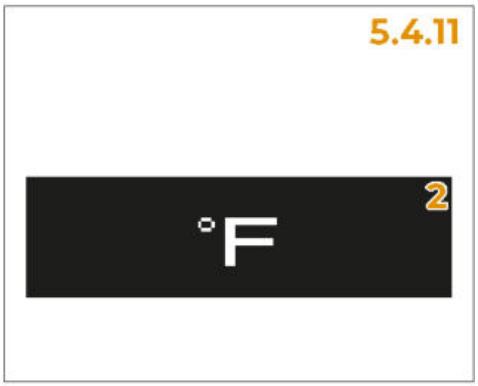

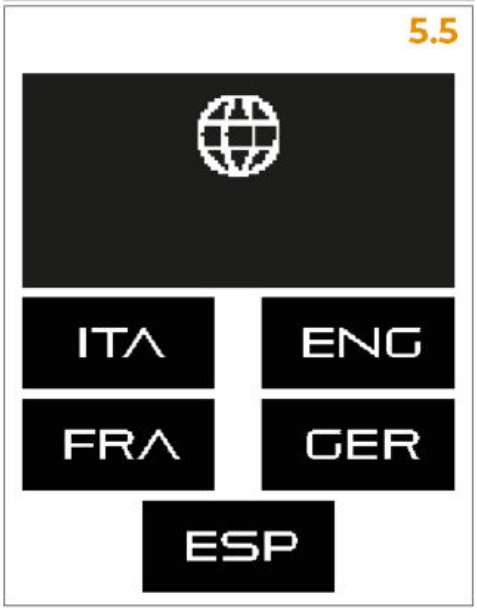

5.4.11
ЕДИНИЦЫ ИЗМЕРЕНИЯ

В меню настроек переместитесь по параметрам с помощью кнопок **D** и **E** до отображения параметра "Единицы измерения". Нажмите **C** для доступа к параметру и с помощью кнопок **D** и **E** выберите единицу измерения температуры:

1 °C: градусы Цельсия
2 °F: градусы Фаренгейта

5.4.12
ВЫХОД ИЗ ПОДМЕНЮ НАСТРОЕК

Для выхода из подменю и возврата в меню настроек нажмите **A**.

По истечении 120 секунд бездействия без нажатия какой-либо кнопки дисплей автоматически возвращается в главный экран.

5.5
ЯЗЫК

Находясь в главном меню, переместитесь по пунктам меню с помощью кнопок **D** и **E** до отображения меню "Язык" и нажмите **C** для входа в меню. С помощью кнопок **D** и **E** выберите язык, на котором будет отображаться информация на дисплее:

- итальянский;
- английский;
- французский;
- немецкий;
- испанский.

После выбора нажмите **C** для подтверждения.

Для выхода из меню выбора языка и возврата в главное меню нажмите **A**. Нажмите **A** еще раз, для того чтобы вернуться в главный экран. По истечении 120 секунд бездействия без нажатия какой-либо кнопки дисплей автоматически возвращается в главный экран.

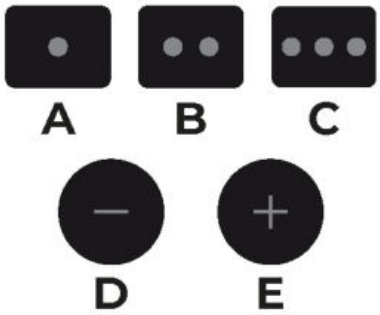

5.6
ИНФОРМАЦИЯ

После входа в главное меню переместитесь по пунктам меню с помощью кнопок **D** и **E** до отображения меню "Информация" и нажмите **C** для входа в меню.
С помощью кнопок **D** и **E** вы можете отобразить следующую информацию:

1 Версия установленного программного обеспечения;

2 Температура жерновов.

Для выхода из меню отображения информации и возврата в главное меню нажмите **A**.
Нажмите **A** еще раз для возврата в главный экран.
По истечении 120 секунд бездействия без нажатия какой-либо кнопки дисплей автоматически возвращается в главный экран.







6 ОЧИСТКА И ТЕХНИЧЕСКОЕ ОБСЛУЖИВАНИЕ

ВНИМАНИЕ

Перед выполнением любых действий по очистке и техническому обслуживанию отключите кофемолку от сети.
При отсоединении кофемолки от сети никогда не тяните за кабель питания или за саму кофемолку.

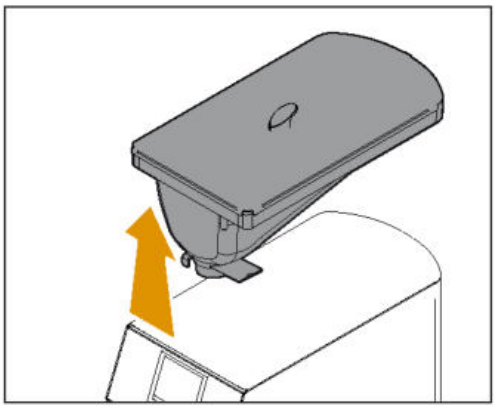

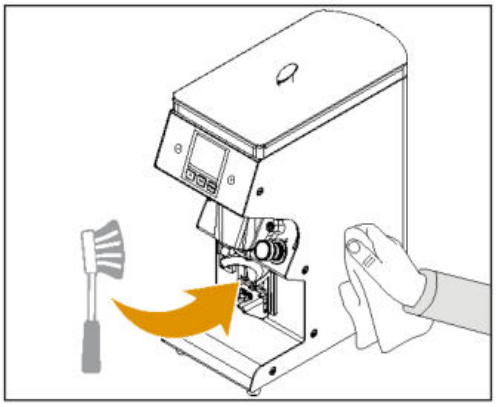

6.1 ОЧИСТКА

Перед снятием контейнера 2 не забывайте установить язычок в закрытое положение, иначе контейнер не снимется.

6.1.1 ОЧИСТКА КОРПУСА КОФЕМОЛКИ

Выключите кофемолку с помощью выключателя **7** (положение "0") и извлеките вилку из розетки.
Используя щетку, выполните очистку следующих элементов:

- Носик дозатора **6**
- Вилка держателя фильтра **5**
- Регулировочные винты вилки

Не реже одного раза в неделю очищайте корпус влажной тканью.

Используйте идеально чистые гигиенические тряпки и щетки. Не применяйте абразивные средства, которые могут повредить поверхности.

6.1.2
ОЧИСТКА КОНТЕЙНЕРА ДЛЯ КОФЕЙНЫХ ЗЕРЕН

Не реже одного раза в неделю необходимо снимать контейнер для кофейных зерен **2**, который просто опирается на корпус кофемолки. Это требуется для удаления масляного слоя, оставшегося от кофейных зерен, с помощью чистой ткани. Если этого не сделать, то существует риск прогоркания масла, что негативно скажется на вкусе приготовленного кофе.

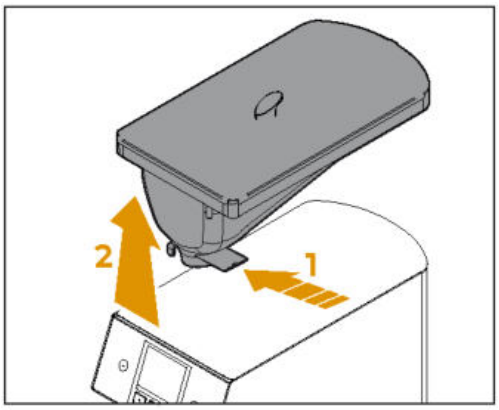

Для того чтобы очистить контейнер, выполните следующие действия:

1 Закройте контейнер, переместив язычок. Измельчите оставшиеся в размольной камере кофейные зерна, пока она не станет пустой.

2 Переместите контейнер вверх и снимите его.

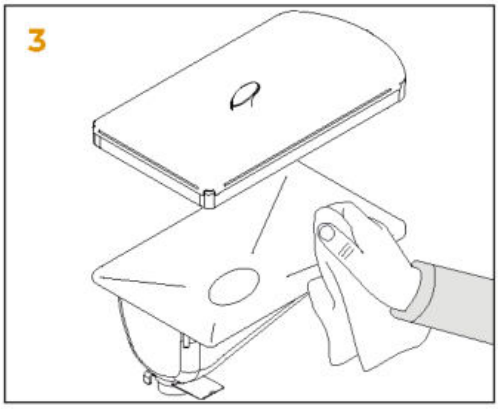

3 Временно пересыпьте кофейные зерна в другую емкость. Протрите контейнер внутри и снаружи влажной тканью, а затем тщательно просушите.

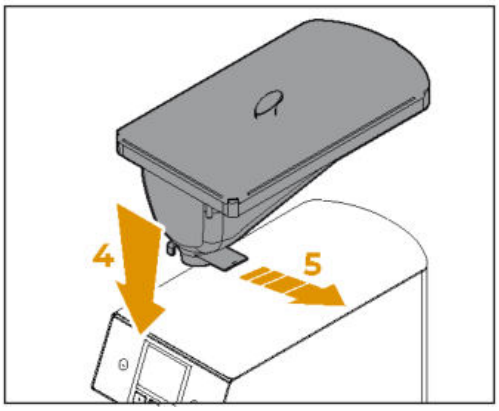

4 Установите контейнер в исходное положение и засыпьте в него кофе.

5 Откройте контейнер, переместив язычок.

6.1.3
ОЧИСТКА РАЗМОЛЬНОЙ КАМЕРЫ

Очистку размольной камеры следует выполнять через каждые 2-5 дней.

Запрещается открывать размольную камеру.

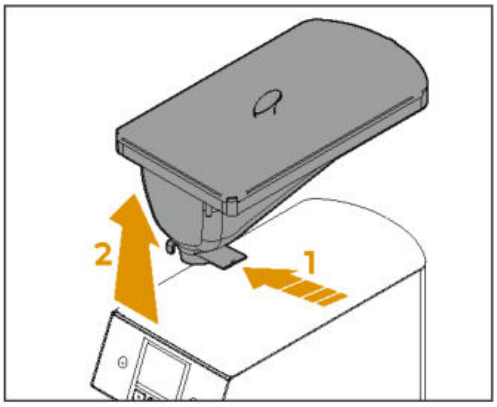

Для того чтобы очистить размольную камеру, выполните следующие действия:

1 Закройте контейнер, переместив язычок. Измельчите оставшиеся в размольной камере кофейные зерна, пока она не станет пустой.

2 Переместите контейнер вверх и снимите его.

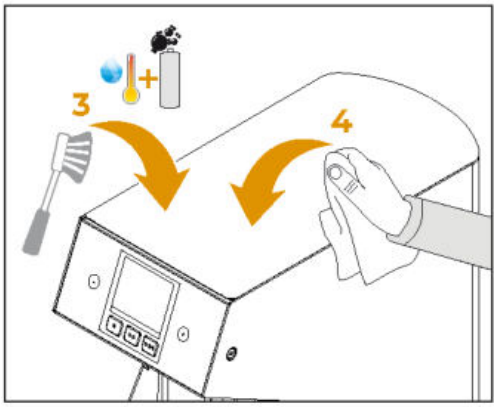

3 Очистите размольную камеру с помощью прилагаемой щетки, смоченной в растворе воды и моющего средства.

4 После завершения очистки протрите камеру впитывающей тканью.

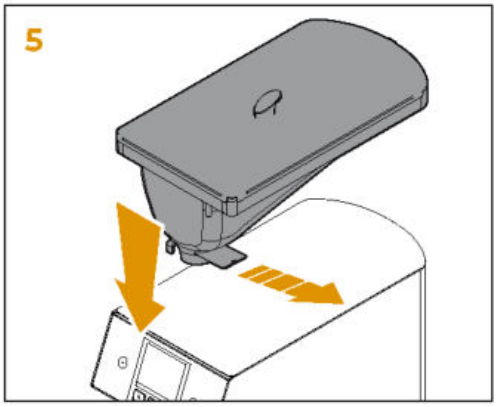

5 Установите контейнер в исходное положение и откройте его, переместив язычок.

Рекомендуется использовать специальное моющее средство в форме таблеток в соответствии с дозировкой и процедурой, предписанной изготовителем. Используйте только моющее средство, специально предназначенное для очистки кофемолок для профессионального использования.

6.2
ТЕХНИЧЕСКОЕ ОБСЛУЖИВАНИЕ

ВНИМАНИЕ
Перед проведением любых работ по очистке и техническому обслуживанию отключите кофемолку от электрической сети и дайте горячим частям остыть.

ВНИМАНИЕ
Работы по техническому обслуживанию должны выполняться специализированным персоналом, уполномоченным изготовителем.

ВНИМАНИЕ
Не выполняйте непрофессиональный или опасный ремонт, не используйте неоригинальные запасные части.

Для обеспечения бесперебойной работы требуется периодическое обслуживание, выполняемое квалифицированным техническим персоналом.

Действие	Интервал циклов	
	50000	100000 (или 1000 кг)
Проверка выключателя	•	•
Замена выключателя		•
Замена жерновов		•

7 УСТРАНЕНИЕ НЕИСПРАВНОСТЕЙ

Обратитесь к квалифицированному персоналу.

8 ЭЛЕКТРИЧЕСКАЯ СХЕМА

ОПИСАНИЕ

1 Источник питания
2 Вывод заземления
3 Главный выключатель
4 Блокировочный выключатель
5 Блок питания
6 Датчик температуры камеры
7 Дисплей
8 Левый светодиод
9 Правый светодиод
10 Кнопка включения помола
11 Нагревательный элемент камеры
12 Электродвигатель
13 Верхний охлаждающий вентилятор
14 Нижний охлаждающий вентилятор

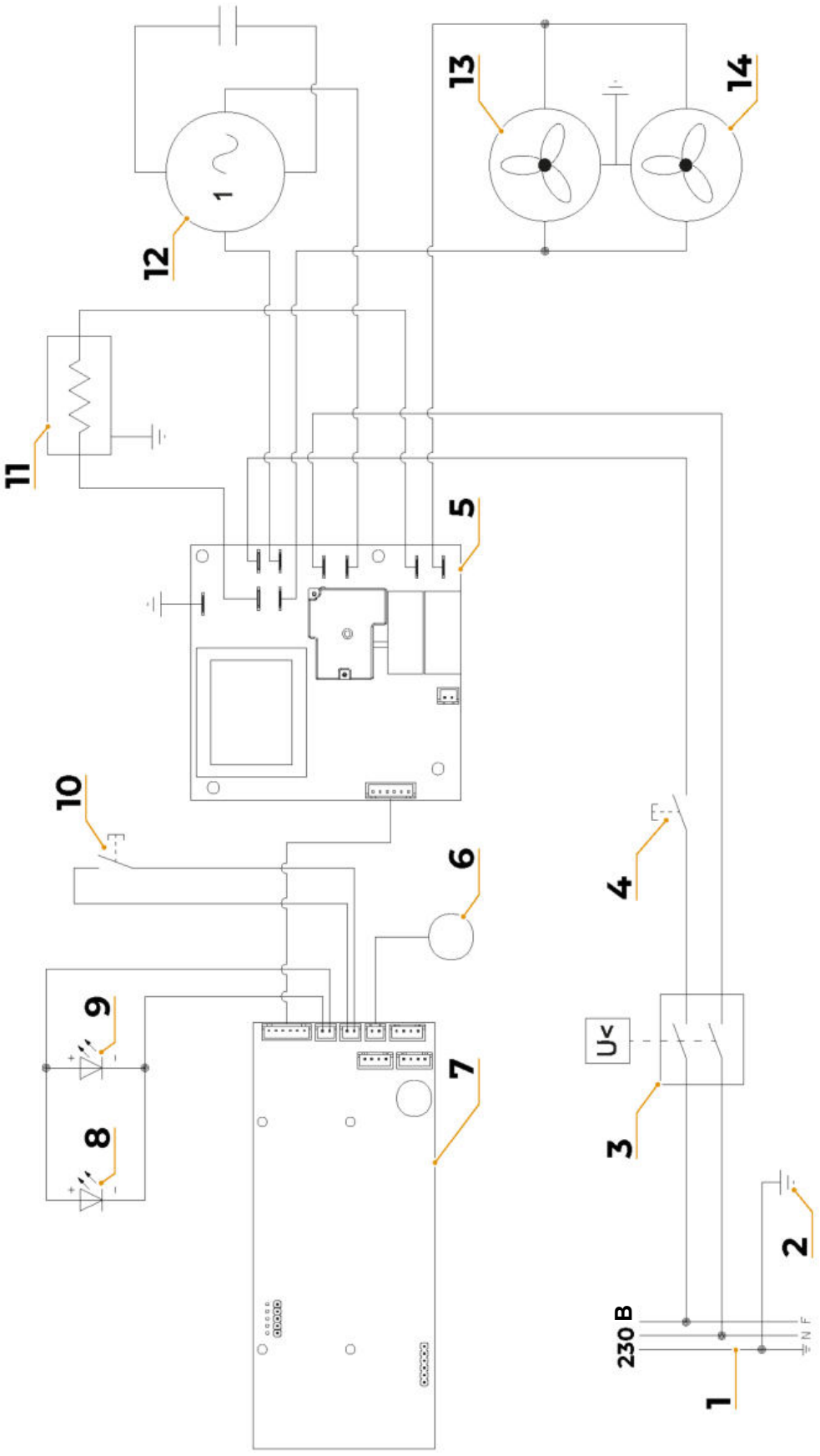
1
2
3
4
5
6
7
8
9
10
11
12
13
14
230 В
N
F
Uv

ДЕКЛАРАЦИЯ СООТВЕТСТВИЯ ЕС

CE

Victoria Arduino

ВДОХНОВЛЕНЫ ВАШЕЙ СТРАСТЬЮ.

SIMONELLI GROUP

Via E. Betti, 1 - 62020 Belforte del Chienti (MC) – ITALY

Под свою ответственность заявляет, что изделие:

КОФЕМОЛКА
МОДЕЛЬ: **MY ONE**

ВЕРСИЯ: 110/220 В - 50/60 Гц

СЕРИЯ: AA

СЕРИЙНЫЙ НОМЕР ОТ: 0001-23

к которой относится настоящая декларация, соответствует положениям директив:

2006/42/EC - 2014/35/EU - 2014/30/EU - 2011/65/EU - 2012/19/EU
EC 1935/2004 - EC 2023/2006 - D.M. 21/03/1973
10/2011/EEC - 85/572/EEC - 82/711/EEC

Дата: январь 2023 г.

Генеральный директор

(Фабио Чеккарани)

MV037-5-5A-GD-R02 2023-02

Victoria Arduino

ВДОХНОВЛЕНЫ ВАШЕЙ СТРАСТЬЮ.

Simonelli Group | Via E. Betti, 1 | 62020 Belforte del Chienti (MC) | Italy
T +39 0733 9501 | Ф +39 0733 950242 | info@victoriaarduino.com
www.victoriaarduino.com