EJ

PRIMA



Руководство по эксплуатации (перевод оригинальной инструкции)

Victoria Arduino

Содержание

35 Техника безопасности

40 Приемка оборудования

42 Общая информация

43 Описание кофемашины

45 Установка

48 Настройка квалифицированным специалистом

50 Эксплуатация

53 Программирование

55 Мобильное приложение «VICTORIA ARDUNO E1»

56 Очистка

59 Техническое обслуживание

59 Рабочие сообщения

60 Схема

Техника безопасности

- Данное руководство является неотъемлемой и важной частью изделия и должна быть предоставлена пользователю вместе с оборудованием. Внимательно прочитайте всю информацию, касающуюся мер предосторожности, поскольку в них содержится важная информация, необходимая для безопасной установки, эксплуатации и технического обслуживания оборудования. Храните данное руководство в надежном месте для дальнейшего использования.
- Данное оборудование должно использоваться исключительно в целях, описываемых в настоящем руководстве. Производитель не несет ответственность за любые повреждения, возникшие по причине ненадлежащей, ошибочной и неразумной эксплуатации.
- Перед эксплуатацией кофемашины прочитайте данное руководство полностью или, как минимум, раздел по технике безопасности и наладке.
- Данное оборудование может эксплуатироваться детьми старше 8 лет и лицами с ограниченными физическими, сенсорными или умственными возможностями, а также лицами с недостаточными навыками и знаниями, при условии, что они прошли соответствующее обучение под присмотром или получили инструкции по безопасной эксплуатации прибора и понимают связанные с этим риски и опасности. Детям запрещается играть с прибором. Детям разрешается выполнять очистку и техническое обслуживание прибора только под присмотром.
- Кофемашина может использоваться только с молотым кофе.
- После удаления упаковки убедитесь в отсутствии каких-либо повреждений оборудования. В случае сомнений не начинайте использовать прибор, а обратитесь к квалифицированному специалисту. Всегда убирайте всю упаковку (пакеты, полистироловый наполнитель, гвозди и т.п.) подальше от детей, так как упаковочные материалы являются потенциальным источником опасности, и никогда не загрязняйте окружающую среду этими материалами.
- Для профессионального использования кофемашины она должна устанавливаться только в условиях, гарантирующих ее эксплуатацию и техническое обслуживание обученным персоналом. Данную кофемашину также можно устанавливать в домашних и аналогичных условиях (IEC 60335-2-15), таких как:
  - кухонные помещения в магазинах, офисах и в прочих рабочих условиях;
  - сельские жилые дома;
  - отели, мотели и другие гостиничные заведения;
  - заведения типа «постель и завтрак».
- Доступ к техническому обслуживанию ограничивается лицами, имеющими знания и практический опыт работы с аналогичным оборудованием, в особенности, что касается безопасности и гигиены.
- Кофемашина должна устанавливаться на соответствующей высоте на горизонтальной поверхности, так чтобы ее верхняя часть находилась на высоте не ниже 1,2 м.
- Кофемашина не подходит для установки в местах, где возможно использование струи воды под напором.
- Запрещается выполнять очистку кофемашины под струей воды под напором.
- Максимальное давление на входе 0,65 МПа.

- Взвешенный уровень звуковой мощности ниже 70 дБ.
- Чтобы облегчить проветривание кофемашины, установите соответствующую часть кофемашины на расстоянии 10 см от стен или другого оборудования.
- Помните, что во время установки, технического обслуживания, разгрузки и регулировки кофемашины квалифицированный оператор должен всегда надевать рабочие перчатки и специальную защитную обувь.
- Перед включением кофемашины убедитесь в том, что номинальные параметры, указанные в паспортной табличке, соответствуют имеющемуся источнику питания. Паспортную табличку можно увидеть внутри прибора, убрав поддон для сбора воды. Необходимо устанавливать кофемашину в соответствии с действующими федеральными, национальными и региональными требованиями (нормами и правилами), касающимися водопроводных систем, включая предохранители обратного потока. По этой причине водопроводные соединения должны выполняться квалифицированным специалистом. Гарантия отменяется, если характеристики источника питания не соответствуют указанным в паспортной табличке.
- При установке кофемашины необходимо использовать поставляемые с ней детали и материалы. Если необходимо использовать другие детали, то инженер по установке должен проверить их пригодность для эксплуатации в условиях контакта с водой питьевого качества. Лицо, выполняющее установку, должно выполнить все гидравлические соединения с соблюдением правил гигиены и безопасности воды, направленных на защиту окружающей среды, действующих на данный момент в месте установки. В отношении гидравлических соединений обращайтесь к сертифицированному специалисту. Всегда используйте новый шланг, поставляемый для соединения с водопроводной сетью. Не используйте старые шланги.
- Рекомендуется установить устройство дифференциального тока (RCD) с номинальным дифференциальным отключающим током не более 30 мА.
- В случае установки кофемашины на кухне соедините уравнивающий проводник с разъемом в нижней части кофемашины, отмеченным следующим символом:



- Производитель освобождается от ответственности за любые повреждения, возникшие по причине отсутствия заземления в системе.
- Для обеспечения электрической безопасности необходимо обеспечить наличие заземления для прибора. Обратитесь к сертифицированному электрику, который должен проверить соответствие мощности электрической сети и максимальной мощности, указанной в паспортной табличке прибора.
- Существует ряд базовых правил, которые необходимо соблюдать при работе с любым электрическим прибором, а именно:
  - Не прикасайтесь к кофемашине влажными руками или ногами;
  - Не используйте кофемашину босиком;
  - Не используйте удлинители в местах, где установлены ванна или душ;
  - Не тяните за электрический шнур, чтобы выключить прибор из сети;
  - Не оставляйте прибор там, где он может подвергаться атмосферным воздействиям (дождь, прямые солнечные лучи и т.п.);
  - Не разрешайте детям, посторонним лицам и людям, не ознакомившимся с данным руководством, эксплуатировать прибор.

- Квалифицированный электрик должен также убедиться в том, что сечение монтажных кабелей является достаточным для потребляемой мощности прибора.
- Не используйте переходники, параллельные гнезда или удлинители. Если это абсолютно необходимо, обратитесь к квалифицированному электрику.
- Для защиты от опасного перегрева рекомендуется полностью вытянуть электрический шнур. Никогда не загораживайте решетки на входе и/или решетки для рассеивания тепла, в особенности те, которые предназначены для устройства подогрева чашки.
- Пользователю строго запрещается производить замену шнура электропитания. При повреждении этого шнура выключите прибор и обратитесь к квалифицированному специалисту для его замены.
- Если возникает необходимость в замене шнура электропитания, то работы по его замене должны выполняться только в авторизованном сервисном центре или производителем.
- В кофемашину должна подаваться вода, пригодная для потребления человеком и соответствующая нормам и правилам, действующим в месте установки. Инженер по установке должен получить от собственника/руководителя системы подтверждение относительно того, что вода соответствует вышеуказанным требованиям и нормам.
- Для приборов, подключаемых к водопроводной сети, минимальное давление должно составлять 0,2 МПа (2 бара), а максимальное давление для надлежащей работы прибора не должно превышать 0,65 МПа (6,5 баров).
- При наличии системы защиты от перелива она должна устанавливаться в соответствии с требованиями IEC EN61770 перед устройством умягчения воды.
- Рабочая температура должна быть в пределах [+5,+25]°C. При длительном хранении при температуре ниже 2°C необходимо опорожнить гидравлическую систему прибора, чтобы защитить ее от замерзания. Если замерзание все-таки произошло, не включайте прибор, пока не выдержите его при комнатной температуре в течение минимум 1 часа.
- По завершению установки включите кофемашину, поместите ее в номинальные рабочие условия, оставив в состоянии «готовности к работе».
- После того, как кофемашина вошла в состояние «готова к работе», выполняются следующие действия по порционированию кофе:
  - 100% кофе пропускается через диспенсер для кофе (при наличии более одного диспенсера кофе делится пополам);
  - 100% горячей воды пропускается через диспенсер для воды (при наличии нескольких диспенсеров вода распределяется между ними в равном количестве);
  - Откройте паровой кран на 1 минуту.
- По завершению установки рекомендуется составить отчет о выполненных работах.
- Запрещается оставлять включенную кофемашину без присмотра со стороны квалифицированного оператора. Simonelli Group не несет ответственность за повреждения, возникшие по причине невыполнения данного требования.
- Соблюдайте особую осторожность при использовании парового крана. Никогда не подставляйте руки под паровой кран и не прикасайтесь к нему сразу же после использования.
- Перед очисткой кофемашины тщательно выполните инструкции, содержащиеся в разделе 9 данного руководства.
- После запуска моечной машины не останавливайте ее, так как остатки моющего средства могут остаться внутри подающего устройства.
- В случае поломки или нарушений в работе выключите прибор. Не вскрывайте и не ремонтируйте прибор самостоятельно. Обращайтесь только к квалифицированному персоналу. Только производитель

или авторизованный сервисный центр могут выполнять ремонт, используя исключительно оригинальные детали. Невыполнение данного требования может нарушить безопасность оборудования.

- При возникновении пожара отключите питание, выключив главный выключатель. Абсолютно запрещается тушить пожар при включенном питании оборудования.
- Перед выполнением любых работ по техническому обслуживанию квалифицированный специалист должен выключить прибор и отсоединить его от сети.
- Если прибор на долгое время оставляют без присмотра, то необходимо перекрыть водяной кран.
- Необходимо использовать новый шланг, входящий в комплект поставки, и не использовать повторно старый комплект.
- Если вы решите прекратить эксплуатацию данной модели прибора, то мы предлагаем перевести его в нерабочее состояние, обратившись к квалифицированному специалисту или в авторизованный сервисный центр для отсоединения шнура электропитания.



- Не выбрасывайте прибор в окружающую среду. Обратитесь в авторизованный центр или к производителю, чтобы получить соответствующие инструкции.

ИНФОРМАЦИЯ ДЛЯ ПОЛЬЗОВАТЕЛЕЙ



Соответствует требованиям Директив/Правил 2015 /863/EC, касающихся сокращения использования опасных веществ в электрическом и электронном оборудовании, а также утилизации отходов.

Знак с перечеркнутым контейнером для отходов, имеющийся на приборе, указывает на то, что по окончании срока эксплуатации данное изделие должно утилизироваться отдельно от других отходов. В связи с этим по окончании срока службы данного прибора пользователь должен передать его в соответствующую службу по сбору и утилизации электрических и электронных отходов, либо вернуть его продавцу или дилеру при покупке нового аналогичного оборудования на условиях один-к-одному.
Раздельный сбор отходов отслужившего свой срок оборудования для их дальнейшей отправки на переработку, утилизация с учетом защиты окружающей среды помогают избежать возможных негативных воздействий на окружающую среду и здоровье человека, а также способствуют переработке компонентов оборудования. Незаконная утилизация изделия пользователем преследуется наложением административных штрафов в соответствии с Законодательным актом № 22/1997).

ПОДГОТОВКА У ПОКУПАТЕЛЯ

- Подготовка места установки.
  Покупатель должен подготовить соответствующую поверхность, на которой будет устанавливаться кофемашина, и которая способна выдержать ее вес (см. раздел по установке).
- Требования к электричеству.
  Установка питания от сети должна соответствовать правилам и нормам безопасности, действующим в стране установки, и должна иметь соответствующую систему заземления. На электрической линии перед кофемашиной должен быть установлен автоматический выключатель.



- Провода электропитания должны иметь размер, соответствующий максимальному току, необходимому для того, чтобы общий перепад напряжения при полной нагрузке прибора был менее 2%.
- Требования к водопроводным соединениям.
  Подготовьте соответствующую систему отвода и трубопровод, по которому поступает вода с максимальной жесткостью 3/5 французских градусов (60/85 ppm).

УСЛОВНЫЕ ОБОЗНАЧЕНИЯ

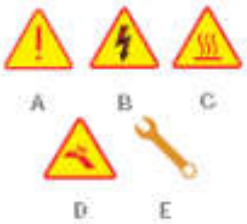

A Опасность общего типа
B Опасность поражения электрическим током
C Опасность получения ожогов
D Опасность повреждения оборудования
E Данные работы должны выполняться квалифицированным специалистом в соответствии с действующими нормами

ПРИЕМКА ОБОРУДОВАНИЯ

ТРАНСПОРТИРОВКА

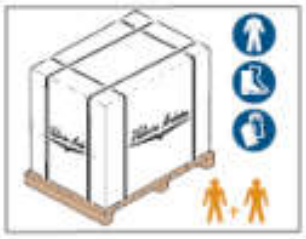

Транспортировка кофемашины осуществляется на поддонах, на которых размещаются несколько коробок с приборами, закрепляемых на поддоне с помощью ремней.

Операторы, выполняющие погрузочно-разгрузочные работы, должны быть одеты в защитные перчатки, специальную защитную обувь и комбинезон с манжетами на резинке.

Кофемашина должна перемещаться двумя или более операторами.

Невыполнение действующих норм и правил безопасности при выполнении погрузочно-разгрузочных работ освобождает производителя от любой ответственности за возможный ущерб, причиненный лицам или предметам.

ПЕРЕМЕЩЕНИЯ



- Медленно поднимите поддон на высоту около 30 см от земли и переместитесь к погрузочной площадке.
- После проверки на отсутствие преград, объектов или людей приступите к погрузке.
- Как только вы прибудете в место назначения, убедитесь в отсутствии объектов или людей на разгрузочной площадке, опустите поддон на землю с помощью подходящего грузоподъемного устройства (например, автопогрузчика), затем приподнимите на высоту около 30 см для перемещения в место хранения.

РАСПАКОВКА



После снятия кофемашины с поддона или ее извлечения из тары не выбрасывайте упаковку, не загрязняйте окружающую среду.

ПРОВЕРКА КОМПЛЕКТНОСТИ

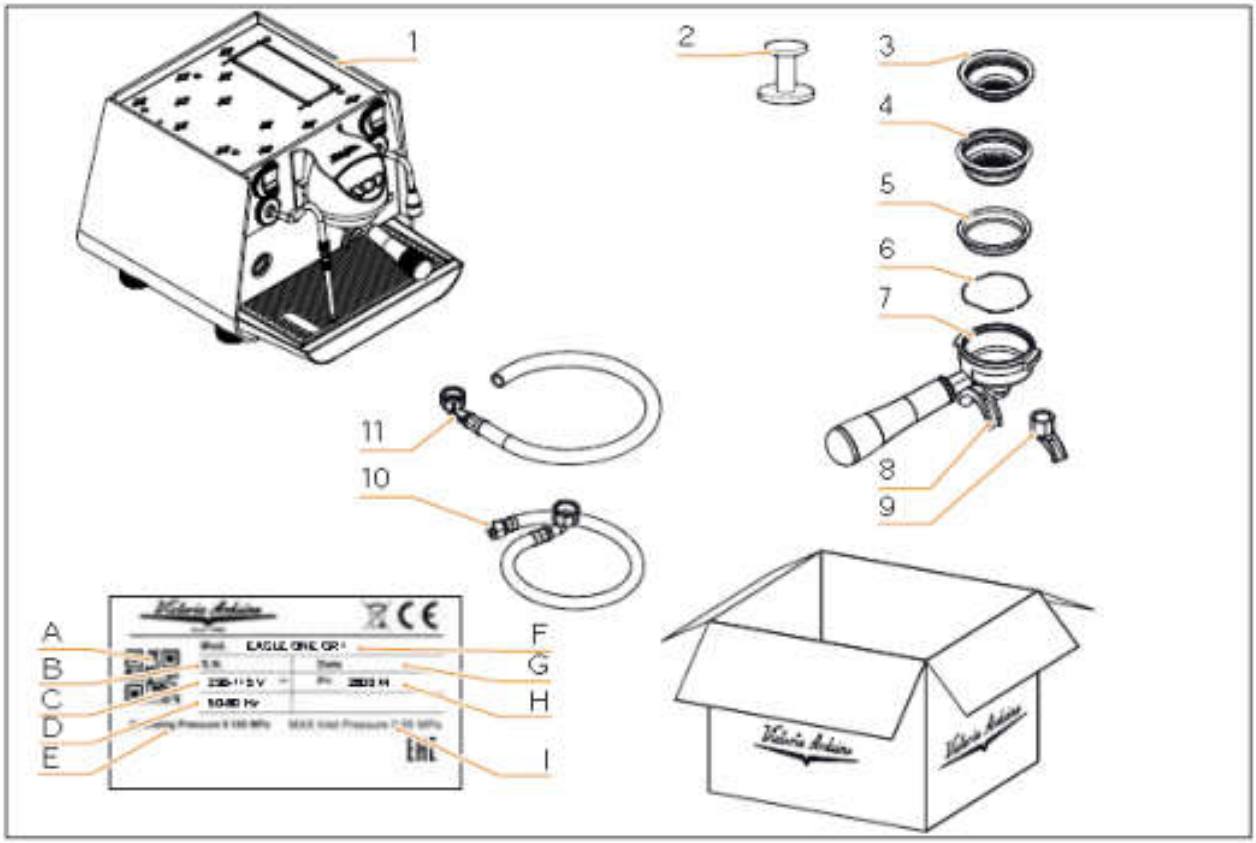

При получении коробки с кофемашиной проверьте целостность упаковки. Внутри коробки должно находиться руководство по эксплуатации и соответствующий комплект.
В случае повреждений или неисправностей обращайтесь к региональному дилеру.
При обращении в соответствующие службы всегда сообщайте серийный номер прибора. Информация с претензиями должна сообщаться в течение 8 дней с даты получения прибора.

1. Кофемашина (примерное изображение)
2. Приспособление для трамбовки кофе (1 шт.)
3. Одноступенчатый фильтр (1 шт.)
4. Двухступенчатый фильтр (1 шт. для каждой группы)
5. Глухой фильтр (1 для каждой группы)
6. Пружина (по числу групп +1)
7. Рожок (по числу групп +1)

8. Сдвоенный носик (1 шт. для каждой группы)
9. Одиночный носик (1 шт. для каждой группы)
10. Заливная трубка 3/8” (1 шт.)
11. Сливная трубка Ø25 (1 шт.)

A. QR код
B. Серийный номер
C. Электропитание
D. Частота
E. Рабочее давление в водопроводе
F. Модель и версия
G. Дата изготовления
H. Мощность
I. Максимальное давление в водопроводной сети

01 ОБЩАЯ ИНФОРМАЦИЯ

ПРОИЗВОДИТЕЛЬ: SIMONELLI GROUP – Via E.Bettil- Belforte del Chienti, Macerata (MC)-Италия
МОДЕЛЬ КОФЕМАШИНЫ: EAGLE ONE PRIMA

02 ТЕХНИЧЕСКИЕ ХАРАКТЕРИСТИКИ

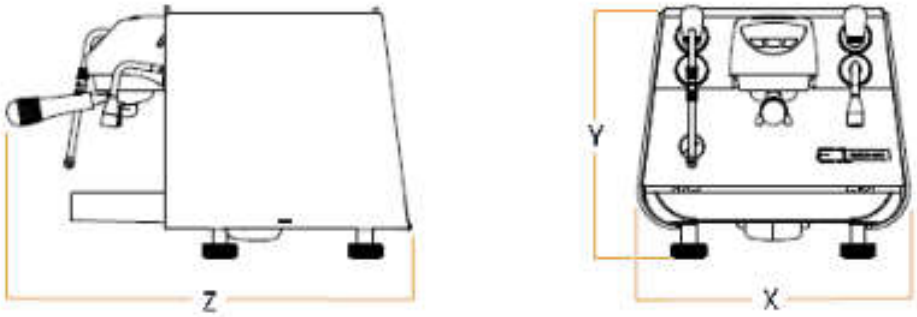

220 240 V~ 50 60 Hz 2600 W
110 120 V~ 50 60 Hz 1800 W
220 240 V~ 50 60 Hz 1800 W (AUS/NZ)

ЭЛЕКТРИЧЕСКИЕ ХАРАКТЕРИСТИКИ
ОБЪЕМ ПАРОВОГО УСТРОЙСТВА, Л 1,5
ВЕС НЕТТО КГ/ФУНТ 36/79,37
ВЕС БРУТТО КГ/ФУНТ 47/102,62

РАЗМЕРЫ		
X	ММ	410
	ДЮЙМ	16,14
Y	ММ	380
	ДЮЙМ	14,96
Z	ММ	510
	ДЮЙМ	20,08

03 ОПИСАНИЕ КОФЕМАШИНЫ

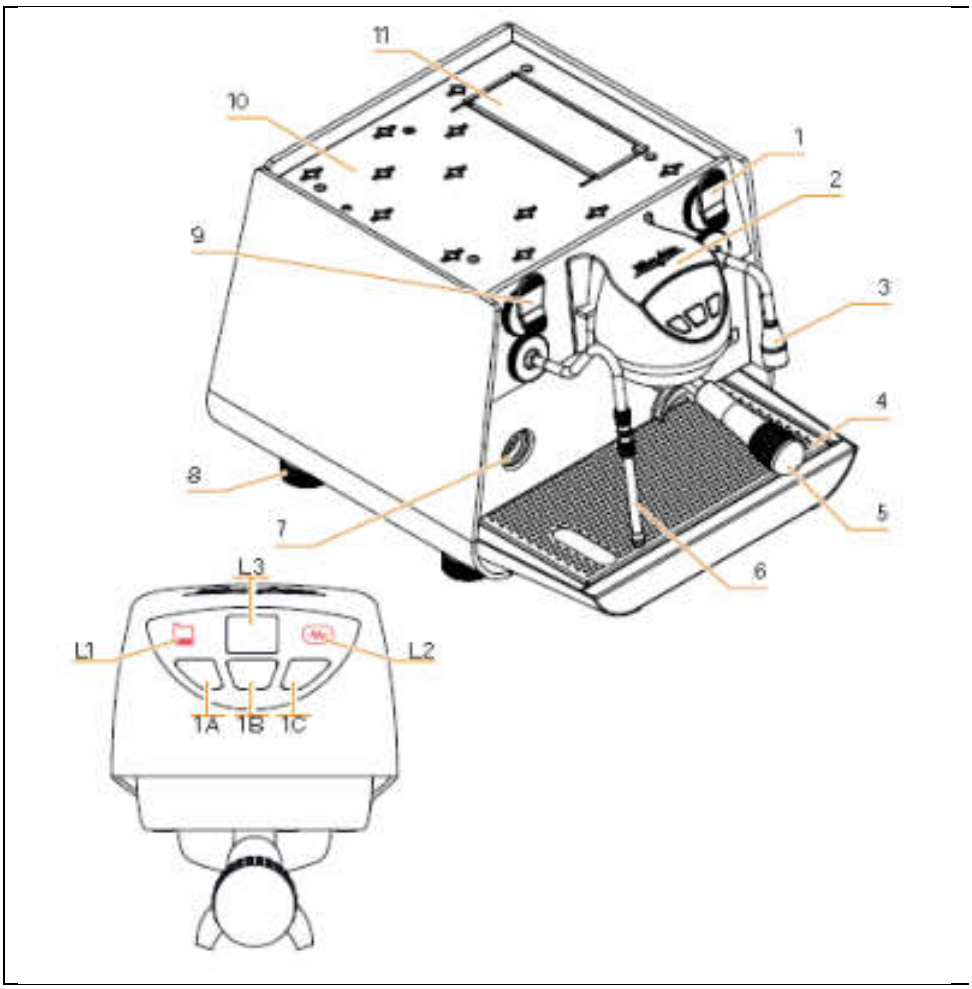

1. Кнопка горячей воды
2. Отсек для заваривания
3. Кран горячей воды
4. Поддон для сбора воды
5. Рожок для фильтра
6. Паровой кран
7. Манометр
8. Ножка кофемашины
9. Кнопка пара/капучинатора
10. Подогреватель чашки
11. Емкость

1A Кнопка подачи порции 1 кофе
1B Кнопка непрерывной подачи кофе
1C Кнопка подачи порции 2 кофе

L1 Индикатор состояния емкости/нет воды в емкости
L2 Индикатор нагрева кофемашины
L3 Дисплей

3.1. НАЗНАЧЕНИЕ

- Кофемашина спроектирована и произведена с учетом требований, изложенных в сертификате соответствия.
- Кофемашина должна использоваться профессиональными пользователями с целью получения кофе, воды и пара.
- Имеется зона для подогрева чашек. Данная зона должна использоваться исключительно для указанных целей, любое иное применение считается ненадлежащим, а следовательно, опасным.

3.2. НЕНАДЛЕЖАЩЕЕ ПРИМЕНЕНИЕ

В данном разделе содержится описание наиболее частых случаев ненадлежащего применения.

Кофемашина должна всегда эксплуатироваться в соответствии с инструкциями, содержащимися в данном руководстве.

- Эксплуатация кофемашины непрофессиональными операторами.
- Использование иных жидкостей, кроме умягченной питьевой воды с максимальной жесткостью 3/5 французских градусов (60/85 ppm).
- Прикасание к подающим участкам руками.
- Помещение в рожок для фильтра иных молотых веществ, кроме кофе.
- Помещение на устройство подогрева иных предметов, кроме чашек.
- Помещение емкостей с жидкостью на устройство подогрева чашек.
- Подогрев напитков или иных непищевых субстанций.
- Помещение ткани на устройство подогрева.
- Загораживание вентиляционных отверстий тканью или иными предметами.
- Использование кофемашины во влажном состоянии.

04 УСТАНОВКА

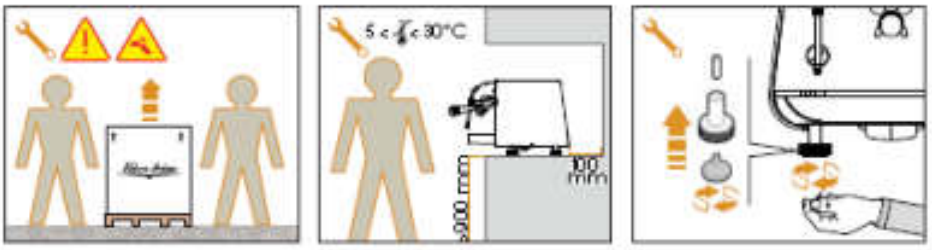

Для установки кофемашины требуется два или более человека.

4.1. УСТАНОВКА НА МЕСТО

Перед установкой кофемашины убедитесь в том, что предполагаемая для этого площадка соответствует размерам и весу кофемашины.

- Поместите кофемашину на горизонтальную поверхность, расположенную не ниже, чем 900 мм от земли.
- Для обеспечения нормальной вентиляции необходимо поддерживать расстояние не менее 100 мм вокруг кофемашины.
- Отрегулируйте положение кофемашины с помощью ножек.

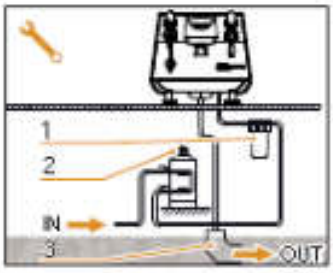

4.2. ВОДОПРОВОДНЫЕ СОЕДИНЕНИЯ

Избегайте дросселирования в соединительных трубах. Убедитесь в том, что сливная труба способна выводить отходы. Запрещается использовать соединительные трубы, которые ранее использовались при ремонте фильтра. Покупатель несет полную ответственность за выполнение данного требования.

1. Сетчатый фильтр
2. Устройство для умягчения воды
3. Слив 50 мм

Нарушение требований к надлежащему уровню воды влечет за собой аннулирование гарантии.

Кофемашина должна устанавливаться в соответствии с действующими федеральными, национальными и региональными стандартами (нормами) в отношении водопроводных систем, включая предохранители обратного потока. По этой причине все водопроводные соединения должны выполняться квалифицированным специалистом.

ХАРАКТЕРИСТИКИ ВОДЫ

- Общая жесткость 50-60 ppm (частей на миллион)
- Давление в водопроводе 2-6 бар, вода должна быть холодной.
- Мин. расход 200 л/час
- Степень фильтрации менее 1,0 микрона.
- Уровень общего содержания растворенных твердых веществ от 50 до 250 ppm
- Щелочность от 10 до 150 ppm.
- Уровень хлора ниже 0,50 мг/л.
- Уровень ph от 6.0 до 8.0.

4.3 ЭЛЕКТРИЧЕСКИЕ СОЕДИНЕНИЯ

Перед подключением кофемашины к электрической сети убедитесь в том, что напряжение, указанное в паспортной табличке, совпадает с напряжением в сети.

ЭЛЕКТРИЧЕСКИЕ ХАРАКТЕРИСТИКИ

230 В – однофазный ток

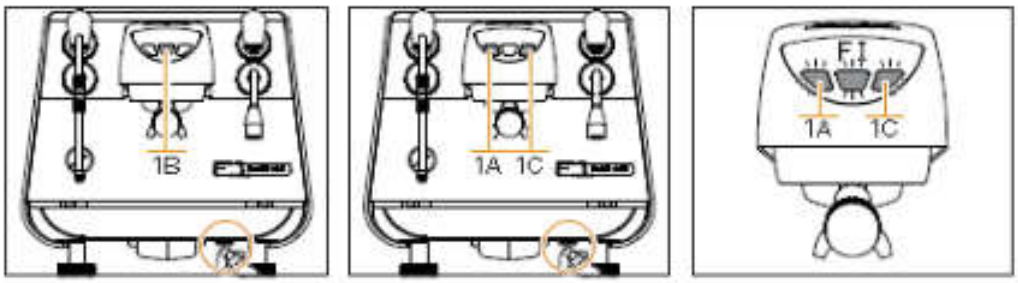

4.4. ПОДГОТОВИТЕЛЬНЫЕ РАБОТЫ

ВКЛЮЧЕНИЕ/ВЫКЛЮЧЕНИЕ КОФЕМАШИНЫ

Нажмите выключатель ON/OFF в нижней части кофемашины справа.

МОДЕЛЬ С ИСПОЛЬЗОВАНИЕМ ЕМКОСТИ (БАКА)

Кофемашина поставляется в комплекте с емкостью (баком). Выполните следующие подготовительные работы:

1. Откройте защелку и вытащите емкость;
2. Промойте емкость водой с мылом и залейте в нее воду;
3. Убедитесь в том, что наружная поверхность емкости сухая, и верните емкость на место.

МОДЕЛЬ С ПРИСПОСОБЛЕНИЕМ ДЛЯ ПРЯМОГО ПОДСОЕДИНЕНИЯ ВОДЫ

При наличии приспособления для прямого подсоединения, кроме водопроводных соединений нужно выполнить следующие действия с программным обеспечением – необходимо переключиться с режима емкости (бака) на режим прямого подключения.

РЕЖИМ ОЖИДАНИЯ

Нажмите и удерживайте кнопку 1B в течение 5 секунд, чтобы вывести кофемашину из режима ожидания в активный режим.

ПЕРЕКЛЮЧЕНИЕ С РЕЖИМА ИСПОЛЬЗОВАНИЯ ЕМКОСТИ (БАКА) В РЕЖИМ ПРЯМОГО ПОДСОЕДИНЕНИЯ

Для установки прямого подсоединения к водопроводу выполните следующие действия:

1. Выключите кофемашину с помощью главного выключателя;
2. Нажмите и удерживайте кнопки 1A и 1C, одновременно включая кофемашину с помощью выключателя ON/OFF. Индикатор бака моргнет 3 раза и затем погаснет (это указывает на то, что переключение режима успешно завершено).

ПЕРЕКЛЮЧЕНИЕ С РЕЖИМА ПРЯМОГО ПОДСОЕДИНЕНИЯ В РЕЖИМ С ИСПОЛЬЗОВАНИЕМ ЕМКОСТИ (БАКА)

Для установки режима с использованием бака выполните следующие действия:

1. Выключите кофемашину с помощью главного выключателя;
2. Нажмите и удерживайте кнопки 1A и 1C, одновременно включая кофемашину с помощью выключателя ON/OFF. Индикатор бака моргнет 3 раза и затем «застынет» на несколько секунд (это указывает на то, что переключение режима успешно завершено).

ЗАПОЛНЕНИЕ КОФЕВАРОЧНОГО УСТРОЙСТВА (бойлера)

Кофемашина входит в следующий режим:

- На дисплее появится знак «A»
- Клавиши начнут быстро мигать.

Это означает, что кофемашина готова к запуску однократного заполнения кофеварочного устройства (бойлера).

- Подождите, пока светодиоды на клавишах не начнут мигать медленнее.
- Для активации заполнения кофеварочного устройства одновременно нажмите и удерживайте кнопки 1A и 1C, пока не начнется заполнение (начнет работать насос).

05 НАСТРОЙКА КВАЛИФИЦИРОВАННЫМ СПЕЦИАЛИСТОМ



Работы, описываемые ниже, должны выполняться только техническими специалистами. Производитель не несет ответственность за любой ущерб, причиненный объектам или людям по причине невыполнения данного требования.

5.1. РЕГУЛИРОВКА УСТРОЙСТВА ДЛЯ ЭКОНОМИИ ГОРЯЧЕЙ ВОДЫ

Работы выполняются при включенной кофемашине.

Используйте отвертку для регулировки винта в верхней части кофемашины.

- Поверните регулировочный винт ПО ЧАСОВОЙ СТРЕЛКЕ, чтобы увеличить температуру горячей воды.
- Поверните регулировочный винт ПРОТИВ ЧАСОВОЙ СТРЕЛКИ, чтобы уменьшить температуру горячей воды.

5.2. АВТОМАТИЧЕСКОЕ НАПОЛНЕНИЕ ПАРОВОГО УСТРОЙСТВА (бойлера)

Все модели кофемашин EAGLE ONE оборудованы датчиком уровня, необходимым для поддержания необходимого уровня воды в паровом устройстве.

При первом запуске кофемашина автоматически заливает воду в течение 90 секунд, после чего данный процесс прекращается, если достигнут необходимый уровень воды.

Если требуется дополнительное количество воды, то начинают мигать индикаторы постоянной работы/останова. Для завершения процесса наполнения парового устройства нужно просто еще раз запустить кофемашину.

Завершив установку кофемашины, технический специалист должен обеспечить минимум трехкратную полную замену воды в бойлере перед началом реального использования кофемашины.

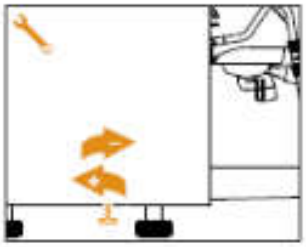

5.3. РЕГУЛИРОВКА МАНОМЕТРА/НАСОСА

РЕГУЛИРОВКА ДАВЛЕНИЯ В ПАРОВОМ УСТРОЙСТВЕ

Для регулировки рабочего давления в паровом устройстве необходимо отрегулировать манометр в соответствии с разделом ТЕМПЕРАТУРА. Рекомендованное значение: 2,2 бар.

НАСТРОЙКА ДАВЛЕНИЯ В НАСОСЕ

Отрегулируйте давление в насосе с помощью регулятора, расположенного под кофемашиной, во время дозирования кофе:

- УВЕЛИЧИТЬ (по часовой стрелке)
- УМЕНЬШИТЬ (против часовой стрелки)

Рекомендуемое значение 9 бар.



5.4. ЗАМЕНА КНОПОЧНОЙ ПАНЕЛИ

Для надлежащей работы кофемашины необходимо в момент замены персонифицировать плату кнопочной панели. Выполните следующие действия с селектором, расположенным на плате (со стороны клавиши).

Наименование клавиатуры указано со стороны селектора.



5.5. РЕГУЛИРОВКА КАПУЧИНАТОРА EASYCREAM (ОПЦИЯ)

С помощью отвертки отрегулируйте интенсивность работы капучинатора (опция) посредством винта, расположенного в верхней части кофемашины.

06 ЭКСПЛУАТАЦИЯ

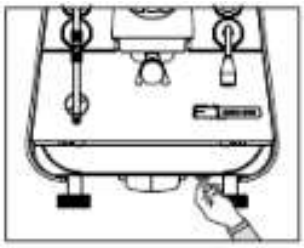

⚠ *Перед началом эксплуатации прибора оператор должен быть уверен в том, что он прочитал и понял указания по технике безопасности, содержащиеся в настоящем руководстве.*

6.1. ВКЛЮЧЕНИЕ/ВЫКЛЮЧЕНИЕ КОФЕМАШИНЫ

Чтобы включить или выключить кофемашину, нажмите выключатель, расположенный в нижней части прибора справа.

Если система самодиагностики сообщает о каких-либо неисправностях, то оператор НЕ ДОЛЖЕН устранять эти неисправности самостоятельно. Необходимо обратиться в сервисный центр.

Чтобы выполнить работы с электронной платой, выключите кофемашину с помощью внешнего главного выключателя или отключите ее от сети, выдернув шнур из розетки.



6.2. ДОЗИРОВАНИЕ КОФЕ

После пуска кофемашины в эксплуатацию:

- Вставьте соответствующий фильтр (одноступенчатый, двухступенчатый) в рожок для фильтра.
- Засыпьте молотый кофе в фильтр.
- Утрамбуйте кофе с помощью специального трамбовочного устройства.
- Удалите с кромки фильтра остатки кофе и вставьте рожок в дозирующее устройство.
- Перед установкой рожка необходимо «прочистить» аппарат в течение минимум 2 секунд, чтобы освежить воду, имеющуюся в контуре. Это выполняется путем включения и выключения питания.

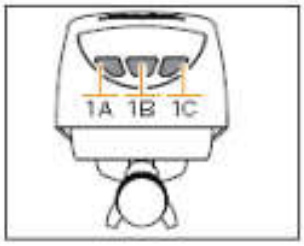

- Вставьте рожок в диспенсер.
- Поставьте чашку/-и под носик/-и и нажмите соответствующую кнопку:

1A запрограммированная порция кофе I
1B непрерывная подача кофе
1C запрограммированная порция кофе II

Подача запрограммированных порций (доз) 1A и 1C прекращается автоматически по достижении заданного количества (см. раздел 7).

Непрерывная подача начинается при нажатии кнопки 1B и завершается также нажатием этой кнопки.

По окончании разлива каждой порции оставляйте рожок для фильтра в приборе, чтобы он оставался теплым.

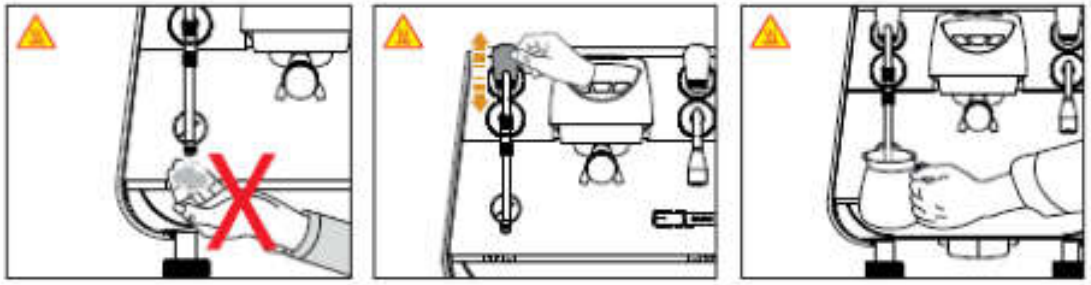

6.3. ПОДАЧА ПАРА

При использовании парового крана необходимо соблюдать осторожность. Не подставляйте под нее руки и не прикасайтесь к ней сразу после ее использования.

Перед использованием парового крана необходимо выполнить очистку от скопившегося конденсата в течение минимум 2 секунд.

Для использования пара просто потяните или нажмите соответствующий рычажный переключатель. При полном вытягивании рычага будет осуществляться максимальная подача. При нажатии на рычаг он автоматически уберется.
Паровой кран сконструирован так, чтобы облегчить ее применение.

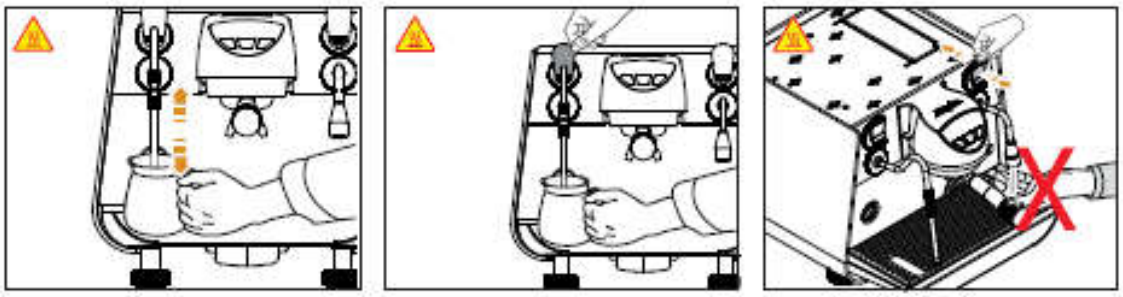

6.4. КАК ПРИГОТОВИТЬ КАПУЧЧИНО

Погрузите паровой кран на всю длину в емкость, заполненную на 1/3 молоком.
Включите подачу пара.
Прежде чем молоко нагреется до нужной температуры, немного поднимите кран вверх и слегка перемещайте ее вертикально по поверхности молока.
По завершению процедуры хорошо очистите кран мягкой тканью.

6.5. ПОДАЧА ГОРЯЧЕЙ ВОДЫ

При использовании крана подачи горячей воды соблюдайте осторожность. Не подставляйте под нее руки и не прикасайтесь к ней сразу после ее использования.



- Поставьте подходящую емкость под кран подачи горячей воды.
- Потяните ручку вперед или назад, чтобы потекла горячая вода.

Можно настроить подачу двух порций воды, при которой одна порция подается при перемещении рычага на себя, а другая при перемещении рычага от себя.

Горячая вода может поступать одновременно с кофе.



6.6. ПАРОВОЙ КРАН С ТЕМПЕРАТУРНЫМ ДАТЧИКОМ (EASYCREAM– ОПЦИЯ)

В качестве опции вместо стандартного парового крана кофемашина может быть оборудована паровым краном Easycream.

Автоматический паровой кран может использоваться для подачи пара для вспенивания молока или для нагрева других жидкостей.

Он служит для подачи пара, смешанного с воздухом. Температура и количество воздуха могут программироваться и регулироваться с помощью температурного датчика и задаются на этапе программирования.

Поместите подходящую емкость с молоком или другой жидкостью под автоматический паровой кран.

Потяните ручку на себя. Пар будет подаваться через паровой кран до тех пор, пока жидкость не достигнет заданной температуры.

07 ПРОГРАММИРОВАНИЕ

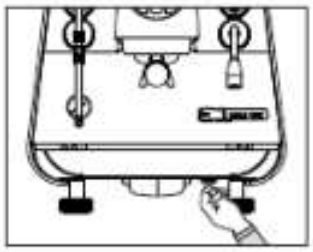

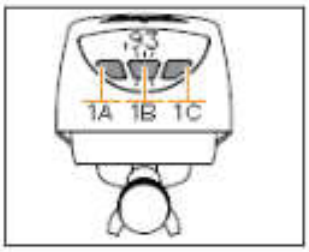

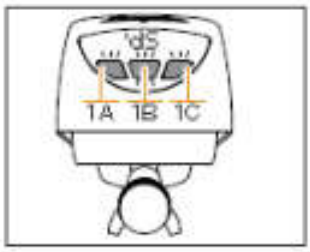

Включите кофемашину нажатием выключателя, расположенного внизу справа.

Программирование можно выполнять с помощью кнопок на кофемашине, а также с помощью мобильного приложения (см. раздел 8).

7.1. ПРОГРАММИРОВАНИЕ ТЕМПЕРАТУРЫ КОФЕ

1. Нажмите и удерживайте кнопки 1A и 1C в течение 5 секунд, чтобы открыть меню программирования первого уровня. Доступ считается подтвержденным, если начнет мигать светодиодный индикатор кнопки 1B.
2. Чтобы увеличить или уменьшить температуру, пользуйтесь кнопками 1A и 1C.
3. На дисплее появится изображение заданной температуры.
4. Чтобы подтвердить значение и выйти из данной процедуры, нажмите центральную кнопку 1B три раза.

7.2. ПРОГРАММИРОВАНИЕ ПОРЦИЙ КОФЕ

1. Нажмите и удерживайте кнопки 1A и 1C в течение 5 секунд, чтобы открыть меню программирования первого уровня. Доступ считается подтвержденным, если начнет мигать светодиодный индикатор кнопки 1B.
2. Нажмите кнопку 1B, чтобы открыть меню программирования второго уровня (доступ считается подтвержденным, если на дисплее появится сообщение “dS” и начнет мигать индикатор кнопки 1B).
3. Нажмите соответствующую кнопку кофе для начала его подачи. Нажатая кнопка продолжает светиться, и на дисплее появится изображение времени подачи (в секундах).
4. Нажмите кнопку кофе еще раз, чтобы прекратить подачу кофе и сохранить значение дозировки в памяти.
5. Для подтверждения значения и выхода из программы нажмите центральную кнопку 1B два раза.

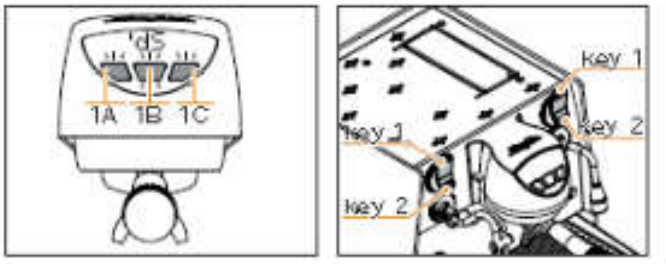

⚠ *Время подачи (в секундах) не видно на дисплее.*

7.3. ПРОГРАММИРОВАНИЕ ПОДАЧИ ГОРЯЧЕЙ ВОДЫ

Чтобы запрограммировать окончательную температуру горячей воды, выполните следующие действия:

1. Нажмите и удерживайте кнопки 1A и 1C в течение 5 секунд, чтобы открыть меню программирования первого уровня. Доступ считается подтвержденным, если начнет мигать светодиодный индикатор кнопки 1B.
2. Нажмите кнопку 1B, чтобы открыть меню программирования второго уровня (доступ считается подтвержденным, если на дисплее появится сообщение “dS” и начнет мигать индикатор кнопки 1B).
3. Программирование осуществляется с помощью рычажного переключателя.
4. Нажмите на верхнюю часть рычажного переключателя, чтобы запрограммировать первую дозу (порцию) горячей воды (клавиша 1). Нажмите на нижнюю часть рычажного переключателя, чтобы запрограммировать вторую дозу (порцию) горячей воды (клавиша 2).
5. Чтобы остановить подачу, отпустите рычажный переключатель, и он вернется в прежнее положение.
6. Для подтверждения значения и выхода из программы нажмите центральную кнопку 1B два раза.

7.4. ПРОГРАММИРОВАНИЕ ТЕМПЕРАТУРЫ ВСПЕНИВАНИЯ EASYCREAM (ОПЦИЯ)

Чтобы запрограммировать окончательную температуру Easycream:

1. Нажмите и удерживайте кнопки 1A и 1C в течение 5 секунд, чтобы открыть меню программирования первого уровня. Доступ считается подтвержденным, если начнет мигать центральная кнопка.
2. Нажмите кнопку 1B, чтобы открыть меню программирования второго уровня (доступ считается подтвержденным, если на дисплее появится сообщение “dS” и начнет мигать индикатор кнопки 1B).
3. Программирование осуществляется с помощью рычажного переключателя.
4. Нажмите на верхнюю часть рычажного переключателя, чтобы запрограммировать первый рецепт Easycream (клавиша 1). Нажмите на нижнюю часть рычажного переключателя, чтобы запрограммировать второй рецепт Easycream (клавиша 2).
5. Увеличивайте или уменьшайте температуру нажатием кнопок 1A и 1C соответственно. Температура будет отображаться на дисплее прибора. Можно также задавать температуру с точностью до половины градуса (это отображается на дисплее).
6. Для подтверждения значения и выхода из программы нажмите центральную кнопку 1B два раза.

08 МОБИЛЬНОЕ ПРИЛОЖЕНИЕ “VICTORIA ARDUINO E1”



Программирование кофемашины E1 PRIMA можно выполнять с помощью приложения “VICTORIA ARDUINO E1”.

Доступные функции:
- дисплей;
- клавиши и дисплей;
- подача горячей воды;
- температура;
- счетчики;
- регулировка мощности;
- очистка;
- технические настройки;

Все эти параметры можно настроить на главном экране.

Приложение доступно в версии Android и IOS и может быть загружено через соответствующие магазины.

09 ОЧИСТКА



Некоторые работы выполняются только при выключенном приборе, а некоторые могут выполняться и тогда, когда прибор включен.
При выполнении работ по очистке прибора следуйте инструкциям, изложенным далее.

- Для очистки прибора не используйте струю воды под напором и не погружайте прибор в воду.
- Не используйте растворители, хлорсодержащие или абразивные материалы.
- Не используйте щелочные чистящие средства, чтобы не повредить прибор. Используйте мягкую ткань и мягкое моющее средство (AS/NZS 60335.2.15:2019).

9.1. ОЧИСТКА КОРПУСА КОФЕМАШИНЫ

Очистка рабочей зоны

- Вытащите рабочую панель, поднимая ее впереди вверх.
- Вытащите поддон для сбора воды, расположенный внизу.
- Очистите все детали горячей водой с моющими средствами.

Очистка наружных поверхностей

Для очистки алюминиевых деталей необходимо выключить прибор и использовать следующие чистящие средства:

- Специальное чистящее средство для алюминия;
- Неабразивная микрофибровая ткань, чтобы не поцарапать поверхности.

9.3. ОЧИСТКА ПРИБОРА В РЕЖИМЕ АВТОМАТИЧЕСКОЙ ПРОМЫВКИ

Дозирующее устройство кофемашины можно промыть в автоматическом режиме с использованием специального чистящего порошка.
Промывайте прибор не реже одного раза в день.

Для промывки машины выполните следующие действия:

1. Если кофемашина настроена на режим работы с емкостью (баком), то необходимо наполнить емкость. Если нет, то перейдите сразу к п.2.
2. Замените фильтр кофеварочного устройства на глухой фильтр.
3. Насыпьте в него специальный чистящий порошок, рекомендованный производителем, и вставьте рожок в прибор.

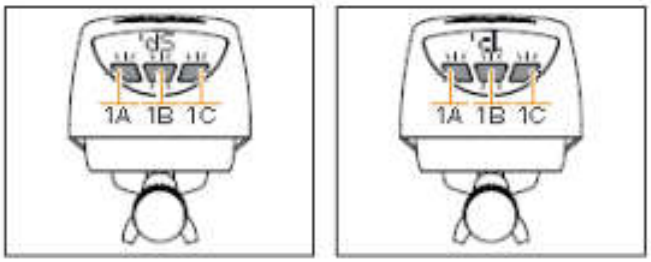

4. Нажмите и удерживайте кнопки 1A и 1C в течение 5 секунд, чтобы открыть меню программирования первого уровня. Доступ считается подтвержденным, если начнет мигать центральная кнопка.
5. Нажмите кнопку 1B, чтобы открыть меню программирования второго уровня (доступ считается подтвержденным, если на дисплее появится сообщение “dS” и начнет мигать индикатор кнопки 1B).
6. Нажмите кнопку 1B, чтобы открыть меню программирования третьего уровня (доступ считается подтвержденным, если на дисплее появится сообщение “cL”, начнет мигать индикатор кнопки 1B? А кнопка 1C будет светиться постоянно).
7. Меню программирования закроется, если снова нажать кнопку 1B. Меню также автоматически закрывается, если оно не используется в течение 15 секунд.
8. Нажмите кнопку 1C, чтобы начать цикл промывки; кнопка начнет быстро мигать.
9. После завершения цикла промывки кофемашина остановится и светодиодный индикатор кнопки 1C будет продолжать светиться.

⚠ *Перед окончательным ополаскиванием удалите все остатки моющего средства из рожка для фильтра.*

10. Нажмите кнопку 1C, чтобы начать цикл ополаскивания; кнопка будет мигать медленнее.
11. После завершения промывки замените глухой фильтр на нормальный и продолжите работу, как обычно.

9. ОЧИСТКА ФИЛЬТРОВ И РОЖКОВ ДЛЯ ФИЛЬТРОВ

- Растворите две ложки специального чистящего средства в половине литра горячей воды.
- Погрузите в раствор фильтр и рожок (без ручки) и оставьте минимум на полчаса.
- Тщательно промойте водой из-под крана.

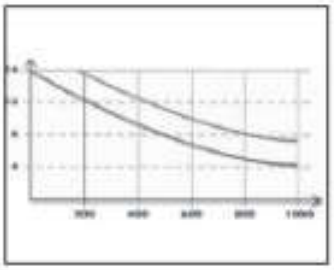

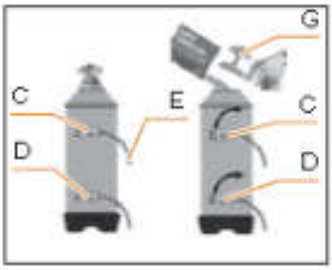

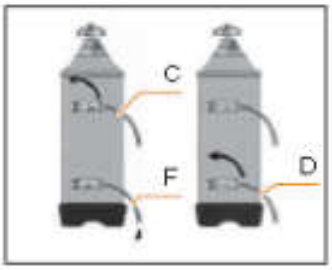

9.5. РЕГЕНЕРАЦИЯ СМОЛЫ И УМЯГЧИТЕЛЯ

Во избежание образования накипи в бойлере и теплообменниках необходимо поддерживать умягчитель воды в рабочем состоянии.

Перед устройством для смягчения воды устанавливается невозвратная система, соответствующая требованиям CEI EN 61770.

Следовательно, ионообменные смолы должны регулярно регенерироваться.

Периодичность регенерации устанавливается в зависимости от ежедневно приготавливаемого количества кофе и от жесткости используемой воды.

Для расчета периодичности регенерации можно воспользоваться представленной на рисунке диаграммой.

Регенерация выполняется следующим образом:

1. Выключите кофемашину и поставьте под кран E емкость, достаточную для 5 литров жидкости.
2. Поверните рычаги C (внутр.) и D (наруж.) слева направо.
3. Снимите крышку, отвернув ручку G.
4. Засыпьте 1 кг обычной поваренной соли.
5. Верните крышку на место и поверните рычаг влево, давая возможность соленой воде полностью слиться через кран F, чтобы вода снова стала свежей (требуется около получаса).
6. Верните рычаг D влево.

10 ТЕХНИЧЕСКОЕ ОБСЛУЖИВАНИЕ

Во время технического обслуживания/ремонта используемые детали должны соответствовать требованиям безопасности и санитарно-гигиенических норм, предусмотренных для таких приборов. Оригинальные запасные части могут дать такую гарантию. После ремонта или замены компонентов, контактирующих с пищевыми продуктами или водой, необходимо выполнить промывку, следуя процедуре, описываемой в данном руководстве, либо воспользоваться инструкциями производителя.

11.РАБОЧИЕ СООБЩЕНИЯ

ПРОБЛЕМА	ПРИЧИНА	СЛЕДСТВИЕ	РЕШЕНИЕ
Кофемашина не выдает кофе	Подающее (дозирующее) устройство не выполняет заданные команды в течение трех секунд с момента установки подачи	Если не прервать подачу кофе вручную, то произойдет блокировка через максимальное время (120 сек)	Остановите подачу кофе
Вода не поступает в кофеварочное устройство (бойлер)	Если уровень не сброшен через 90 секунд с начала работы с насосом, вставленным во время автоматического режима, либо в течение 180 сек, если автоматический режим отключен	Насос, резистор прекращают работать, и все функции останавливаются.	Выключите кофеварку и обратитесь в службу технической поддержки.

12 СХЕМА ЭЛЕКТРИЧЕСКИХ СОЕДИНЕНИЙ

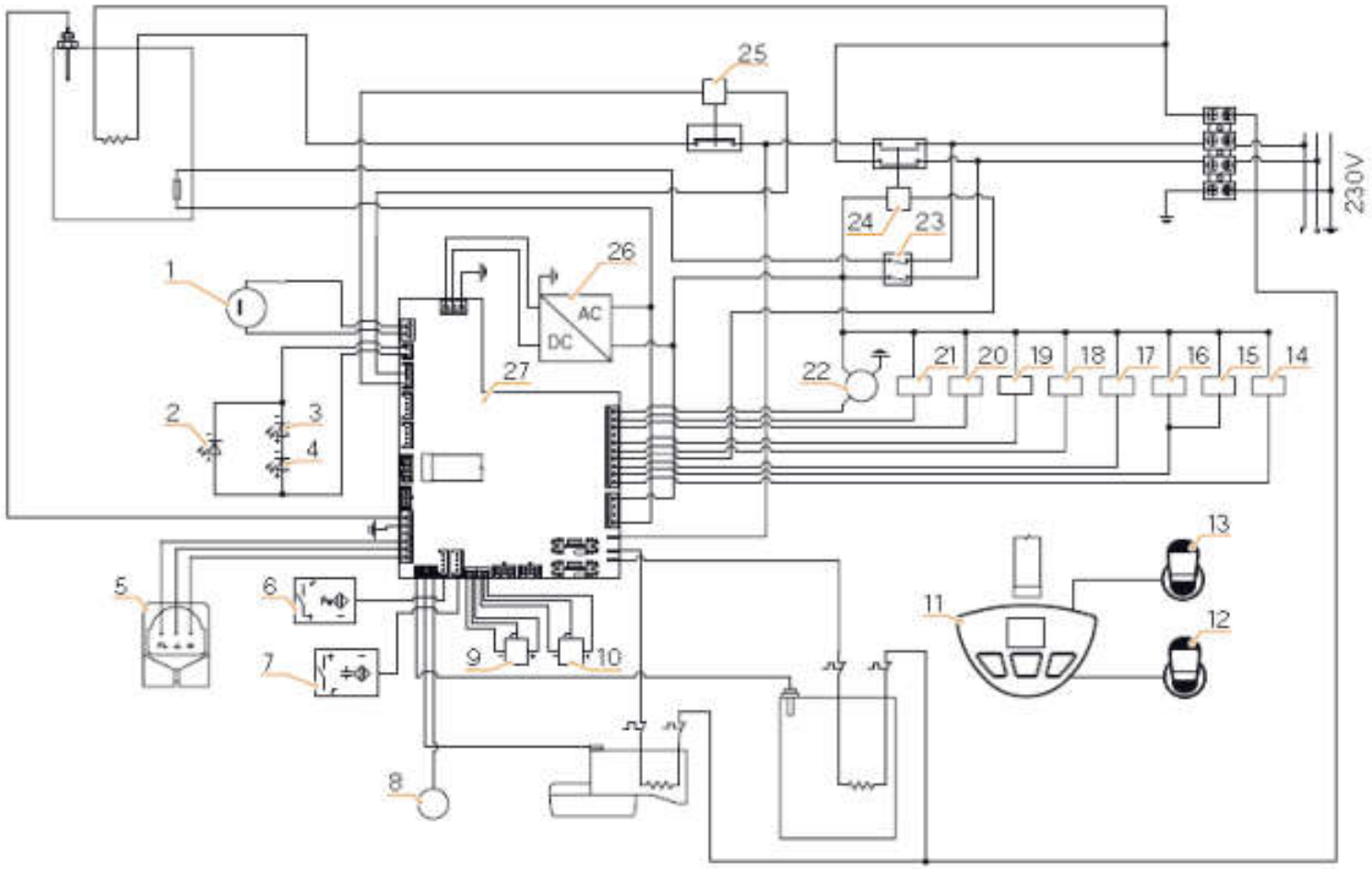

12.1. СХЕМА ЭЛЕКТРИЧЕСКИХ СОЕДИНЕНИЙ 230 В

1. Компрессор
2. Светодиодная полоса
3. Левый светодиод
4. Правый светодиод
5. Счетчик воды
6. Датчик FH
7. Датчик емкости (бака)
8. Датчик EC
9. PR
10. PS
11. Кнопки для розлива кофе
12. Регулятор горячей воды
13. Регулятор пара
14. GR Электромагнитный клапан
15. EVHW Электромагнитный клапан регулировки подачи пара/горячей воды
16. EVHW Электромагнитный клапан регулировки подачи пара/горячей воды
17. EVLV Электромагнитный клапан регулировки уровня
18. Электромагнитный клапан регулировки подачи пара STEAM
19. Электромагнитный клапан регулировки подачи воздуха AIR
20. Электромагнитный клапан регулировки емкости (бака) TANK
21. Электромагнитный клапан W.STOP (остановка подачи воды)
22. PM Электродвигатель насоса
23. MS Главный выключатель
24. R Релейный выключатель
25. R Релейный выключатель
26. AC/DC Электропитание
27. Электронное устройство

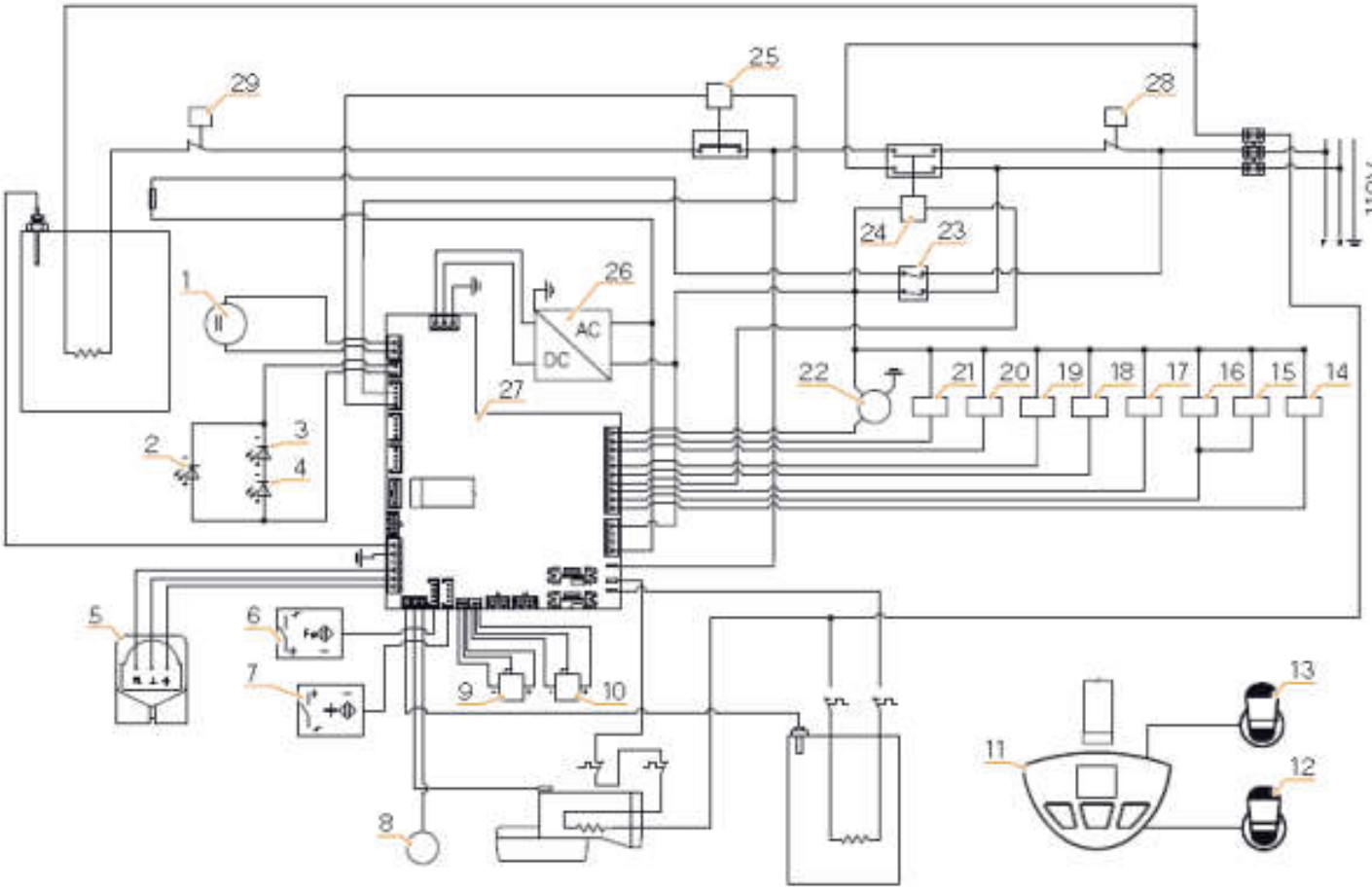
29
25
28
110V
24
23
1
26
AC
DC
27
22
21
20
19
18
17
16
15
14
2
3
4
5
6
7
9
10
13
11
12
8

12.2. **СХЕМА ЭЛЕКТРИЧЕСКИХ СОЕДИНЕНИЙ 110 В**

1. Компрессор
2. Светодиодная полоса
3. Левый светодиод
4. Правый светодиод
5. Счетчик воды
6. Датчик FH
7. Датчик емкости (бака)
8. Датчик EC
9. PR
10. PS
11. Кнопки для розлива кофе
12. Регулятор горячей воды
13. Регулятор пара
14. GR Электромагнитный клапан прибора
15. EVHW Электромагнитный клапан регулировки подачи пара/горячей воды
16. EVHW Электромагнитный клапан регулировки подачи пара/горячей воды
17. EVLV Электромагнитный клапан регулировки уровня
18. Электромагнитный клапан регулировки подачи пара STEAM
19. Электромагнитный клапан регулировки подачи воздуха AIR
20. Электромагнитный клапан регулировки емкости (бака) TANK
21. Электромагнитный клапан W.STOP (остановка подачи воды)
22. PM Электродвигатель насоса
23. MS Главный выключатель
24. R Релейный выключатель
25. R Релейный выключатель
26. AC/DC Электропитание
27. Электронное устройство
28. Термовыключатель
29. Выключатель давления

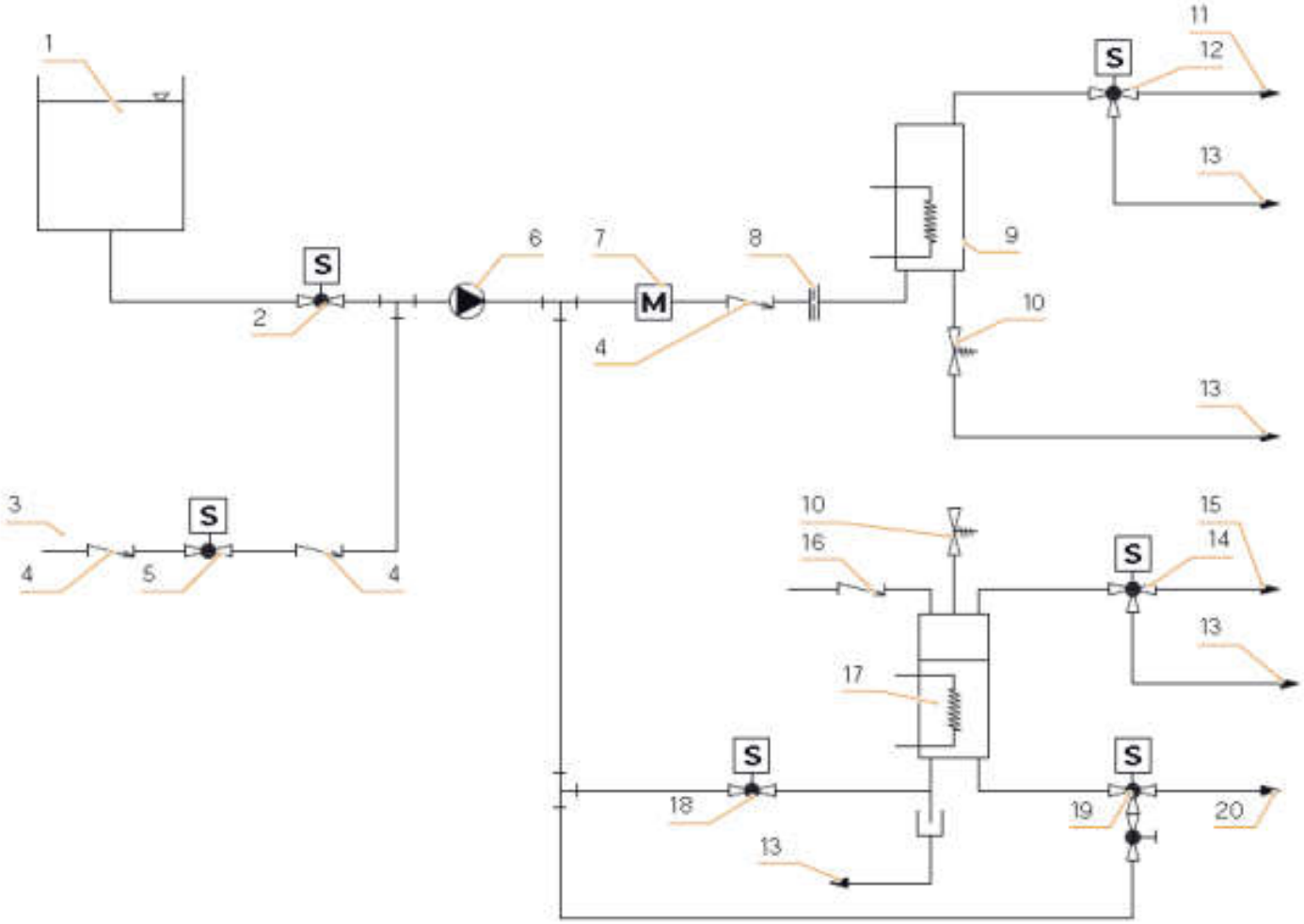

12.3 СХЕМА ГИДРАВЛИЧЕСКИХ СОЕДИНЕНИЙ

1. Емкость (бак)
2. Электромагнитный клапан емкости (бака)
3. Водопровод
4. Обратный клапан
5. Электромагнитный клапан для остановки воды
6. Насос
7. Расходомер
8. Жиклер
9. Кофеварочное устройство (бойлер)
10. Предохранительный клапан
11. К рожку для фильтра
12. Электромагнитный клапан подачи
13. Слив в поддон
14. Электромагнитный клапан регулировки подачи пара
15. К паровому крану
16. Антивакуумный клапан
17. Паровой бойлер
18. Электромагнитный клапан регулировки уровня
19. Электромагнитный клапан горячей воды с краном
20. К крану подачи горячей воды

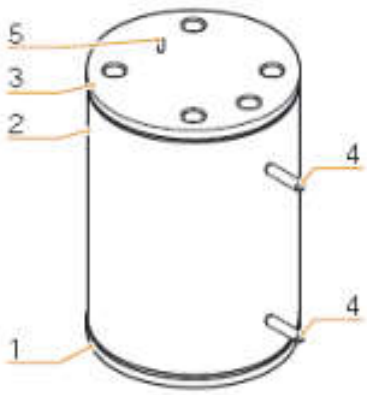

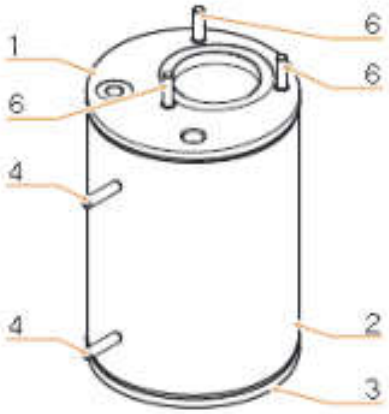

12.4. СХЕМА КИПЯТИЛЬНОГО УСТРОЙСТВА (БОЙЛЕРА)

НОМИНАЛЬНЫЕ ХАРАКТЕРИСТИКИ ДЛЯ ДИРЕКТИВЫ PED 97/23/CE	
Объем	1,5 Л
Температура	139°C
P.V.S.	2,5 бар
PT	4 бар
Жидкость	H2O

поз	**Кол-во**	**Номер детали**	**Наименование**
1	1	98031201	Нижний фланец
2	1	98031201	Корпус бойлера
3	1	98031201	Верхний фланец
4	2	00080750	Невыпадающий винт M6x25
5	1	00080800	Невыпадающий винт M3x8
6	3	00081410	Невыпадающий винт M6x20

ДЕКЛАРАЦИЯ О СООТВЕТСТВИИ ТРЕБОВАНИЯМ ЕС ОБОРУДОВАНИЕ ПОД ДАВЛЕНИЕМ

Группа Simonelli Group с полной ответственностью заявляет, что указанная эспрессо кофемашина соответствует требованиям директив ниже и важным требованиям, изложенным в Приложении A. Оценка соответствия: категория 1, форма A. Следующие согласованные стандарты были применены в соответствии с положениями директив, указанных ниже.

2006/42/EC	Директива по машинному оборудованию
2014/35/EU	Директива по низковольтному оборудованию
2014/30/EU	Директива по электромагнитной совместимости
(CE) № 1935/2004	Директива по материалам и изделиям, предназначенным для контакта с пищевыми продуктами
2014/68/EU	Директива по оборудованию под давлением
2011/65/EU	Директива ROHS
(CE) № 2023/2006 (UE) № 213/2018	Регламент по производству и контролю материалов и изделий, а также по использованию бифенола A в красках и покрытиях, предназначенных для пищевых продуктов.
D.M. 21/03/1973	Санитарные нормы, касающиеся упаковки, тары и аксессуаров, предназначенных для контакта с пищевыми продуктами или предметами личного обихода.
10/2011/CEE	Директива по пластмассовым изделиям
85/572/CEE, 82/711/CEE	Директивы по металлам и сплавам

Модель и дата изготовления: см. ярлык на кофемашине.

Серийный номер:

Бойлер	1 группа
ОБЪЕМ	1,5 л
TS	139°C
P.V.S.	2,5 бар
PT	4,0 бар
ЖИДКОСТЬ	H2O

Проектные характеристики для обеспечения соответствия PED 97/23/CE

Применимые регламенты: сборники M,S,VSR издания ’78 и ’95 г.г. и имеющиеся в официальной конторе.

Чертеж №: (см. в конце Руководства)

Генеральный директор: Fabio Ceccarani

01/08/2018

Внимание: Настоящая декларация должна постоянно находиться и передаваться вместе с оборудованием. Запрещается использовать оборудование в иных целях, кроме тех, для которых оно предназначено. Пользователь несет ответственность за целостность и надлежащее рабочее состояние оборудования. Настоящая декларация считается недействительной, если в оборудование вносятся изменения без явно выраженного разрешения со стороны производителя или если оно было неправильно установлено, либо эксплуатировалось с нарушением требований, содержащихся в руководстве по эксплуатации и инструкциях для пользователей.





Victoria Arduino

INSPIRED BY YOUR PASSION

Simonelli Group | Via E. Betti, 1 | 62020 Belforte del Chienti (MC) | Italy
T +39 0733 9501 | F +39 0733 950242 | info@victoriaarduino.com

www.victoriaarduino.com