Сканер-кольцо SR5600

Краткое руководство по настроечным кодам

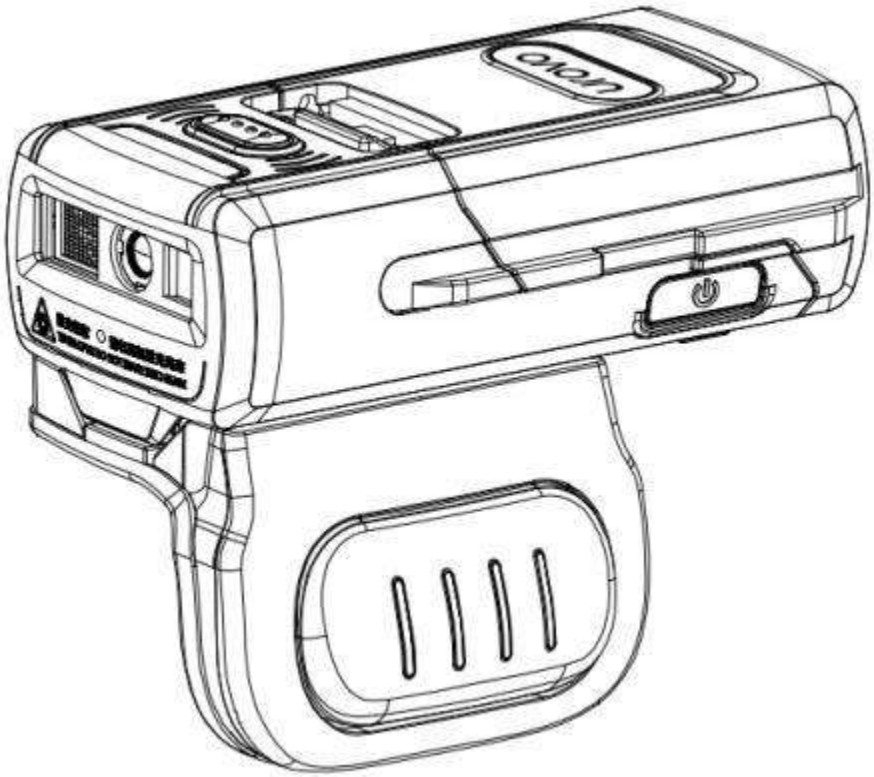

Версия 1.0

UROVO TECHNOLOGY CORPORATION LIMITED

История версий

Версия	Изменения
1.0	Начальная версия

Оглавление

МЕРЫ ПРЕДОСТОРОЖНОСТИ ПРИ ИСПОЛЬЗОВАНИИ И ТРАНСПОРТИРОВКЕ 1
1. ВВЕДЕНИЕ 2
1.1. Комплект поставки 2
1.2. Внешний вид устройства 3
2. НАСТРОЙКА И ИСПОЛЬЗОВАНИЕ 4
2.1. Значения световых индикаторов 4
3. НАСТРОЙКА ПО QR-КОДУ 5
3.1. Сброс к заводским настройкам 5
3.2. Получение информации о версии прошивки 5
3.3. Режимы Bluetooth-подключения (SPP, HID, BLE) 5
3.4. Включение и выключение режима поиска Bluetooth подключения 6
3.5. Получения типа штрих-кода 7
3.6. Подключение сканера в HID режиме по Bluetooth к устройствам iOS/iPad/iPhone 7
3.7. Подключение сканера в HID режиме по Bluetooth к устройствам Android 7
3.8. Включение режима экономии заряда батареи 8
4. ТЕХНИЧЕСКАЯ ПОДДЕРЖКА И ВОПРОСЫ 10

МЕРЫ ПРЕДОСТОРОЖНОСТИ ПРИ ИСПОЛЬЗОВАНИИ И ТРАНСПОРТИРОВКЕ

Прочтите всю информацию в этом руководстве перед использованием устройства, чтобы обеспечить безопасную и правильную работу.

Используйте совместимые с данным устройством аксессуары, которые одобрены производителем и подходят к данной модели устройства. Использование зарядных устройств, аккумуляторов, кабелей питания, не одобренных производителем, может повлечь за собой взрывы, пожары и другие опасные ситуации.

Используйте устройство и аксессуары в указанном температурном режиме. При слишком низкой или слишком высокой температуре воздуха возможна поломка устройства.

Не разбирайте устройство и его аксессуары. Если устройство или его компоненты не работают должным образом, обратитесь в службу поддержки или отправьте устройство на техническую экспертизу для проверки и тестирования.

Не транспортируйте устройства при температуре окружающей среды выше 60 °C.

Упаковывайте устройство в соответствующие упаковочные материалы.

1. ВВЕДЕНИЕ

1.1. Комплект поставки

Распакуйте сканер-кольцо и сохраните упаковку на случай последующей транспортировки.

В случае обнаружения любых повреждений, пожалуйста, свяжитесь с местным поставщиком.

В комплект поставки входит:

1. Сканер-кольцо SR5600 – 1 шт.
2. Блок питания – 1 шт.
3. Аккумулятор 800 мАч – 1 шт.
4. Кабель USB Type-C– 1 шт.
5. Крепление на палец – 1 шт.
6. Краткое руководство пользователя – 1 шт.

ПРИМЕЧАНИЕ: комплект поставки может быть изменен производителем без предварительного уведомления.

1.2. Внешний вид устройства

Вид спереди / сзади

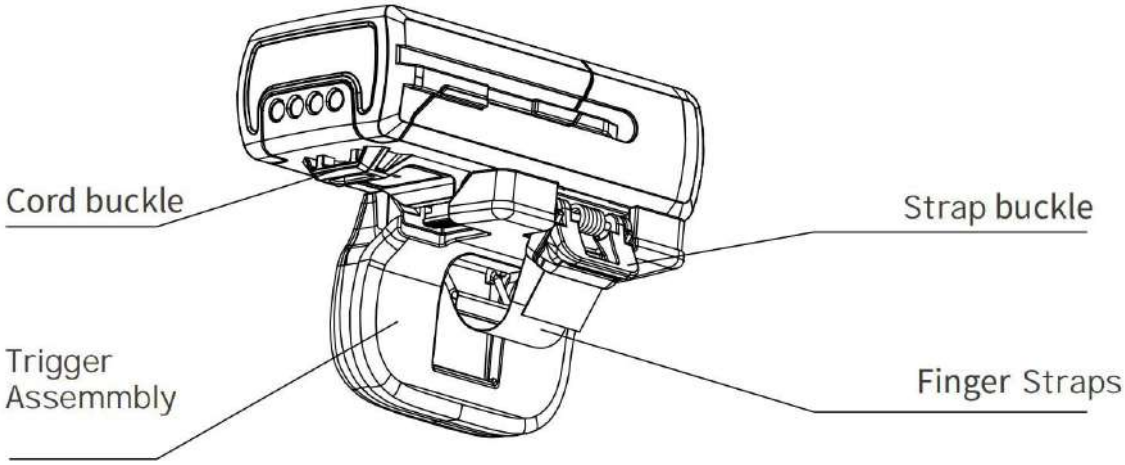

Вид сбоку

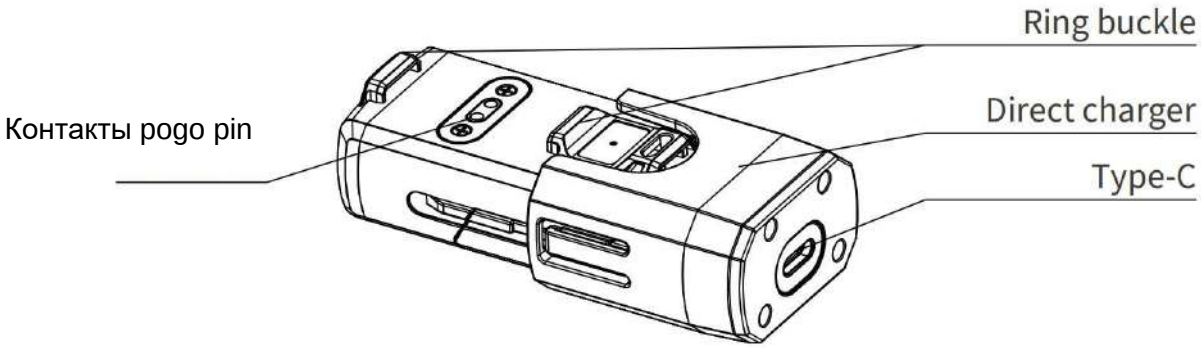

ПРИМЕЧАНИЕ: изображения сканер-кольца с различных ракурсов, представленные выше, служат исключительно в качестве справочной информации.

2. НАСТРОЙКА И ИСПОЛЬЗОВАНИЕ

2.1. Значения световых индикаторов

Световая индикация	
Состояние индикатора	**Статус индикации**
Постоянно горит красным	При нажатии кнопки сканирования или во время зарядки аккумулятора
Однократная сигнализация красным	Ошибка передачи настроек
Быстрое мигание красным 2 раза	Ошибка настройки соединения по Bluetooth
Однократная сигнализация зеленым	Успешная операция сканирования
Постоянно горит зеленым	Аккумулятор полностью заряжен
Постоянно мигающий синий	Сканер в режиме сопряжения с другим устройством по Bluetooth
Постоянно горит синим	Сканер успешно подключен по Bluetooth
Звуковая индикация	
Звук запуска + без вибрации	Успешный запуск устройства
Один длинный сигнал + вибрация	Выключение устройства
Короткий сигнал + вибрация	Успешное распознавание кода
Два коротких сигнала + без вибрации	Батарея установлена в устройство, Bluetooth успешно подключен, Bluetooth отключен.
Длинный сигнал + без вибрации	Ошибка передачи настроек
Четыре коротких сигнала + вибрация	Ошибка настройки соединения по Bluetooth

3. НАСТРОЙКА ПО QR-КОДУ

Для изменения режима работы сканер-кольца или передачи на него специальных настроек необходимо отсканировать установочный QR-код настройки или последовательность таких кодов, приведенных в настоящем руководстве.

Для работы с настроечными кодами рекомендуется произвести сброс к заводским настройкам и проверить версию текущей прошивки сканера.

3.1. Сброс к заводским настройкам

Сброс всех параметров к заводским значениям по умолчанию.



3.2. Получение информации о версии прошивки



3.3. Режимы Bluetooth-подключения (SPP, HID, BLE)

Сканер-кольцо SR5600 может подключаться к главному устройству (компьютеру или ТСД) в нескольких различных режимах. Используя коды ниже, вы можете выбрать необходимый вам режим.

HID режим (по умолчанию)



SPP режим



BLE режим

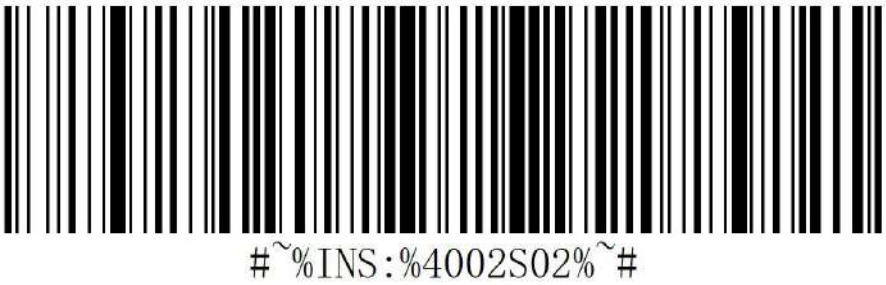

3.4. Включение и выключение режима поиска Bluetooth подключения



3.5. Получения типа штрих-кода

Отсканируйте следующий штрих-код, чтобы получить тип штрих-кода перед данными штрих-кода. Соответствующий формат типа штрих-кода указан в ISO-IEC 15424-2008.

Включение режима AIM output



Включение режима AIM output



3.6. Подключение сканера в HID режиме по Bluetooth к устройствам iOS/iPad/iPhone

1. Отсканируйте штрих-код «**Режим сопряжения**» и переведите его в состояние возможности подключения.
2. Отсканируйте штрих-код **HID MODE** (п. 3.3 данного Раздела).
3. Выберите «**Настройки**» >> «**Основные**» >> Bluetooth (iOS).
4. Включите Bluetooth iOS.
5. Выберите «**Настройки Bluetooth**» и выберите «**SR5600**» из списка обнаруженных устройств. Сканер-кольцо SR5600 отображается как «**SR5600**» — xxxx, где xxxx — это последние четыре цифры Mac-адреса.

3.7. Подключение сканера в HID режиме по Bluetooth к устройствам Android

1. Отсканируйте штрих-код «**Режим сопряжения**» и переведите его в состояние возможности подключения.
2. Отсканируйте штрих-код включение **HID MODE** (п. 3.3 данного Раздела).
3. Выберите «**Настройки**» >> «**Bluetooth (Android)**».
4. Включите Android Bluetooth.

5. Выберите «**Настройки Bluetooth**» и выберите **SR5600** из списка обнаруженных устройств. Сканер-кольцо RS5600 отображается как SR5600 - xxxxxx, где xxxxxx — серийный номер.

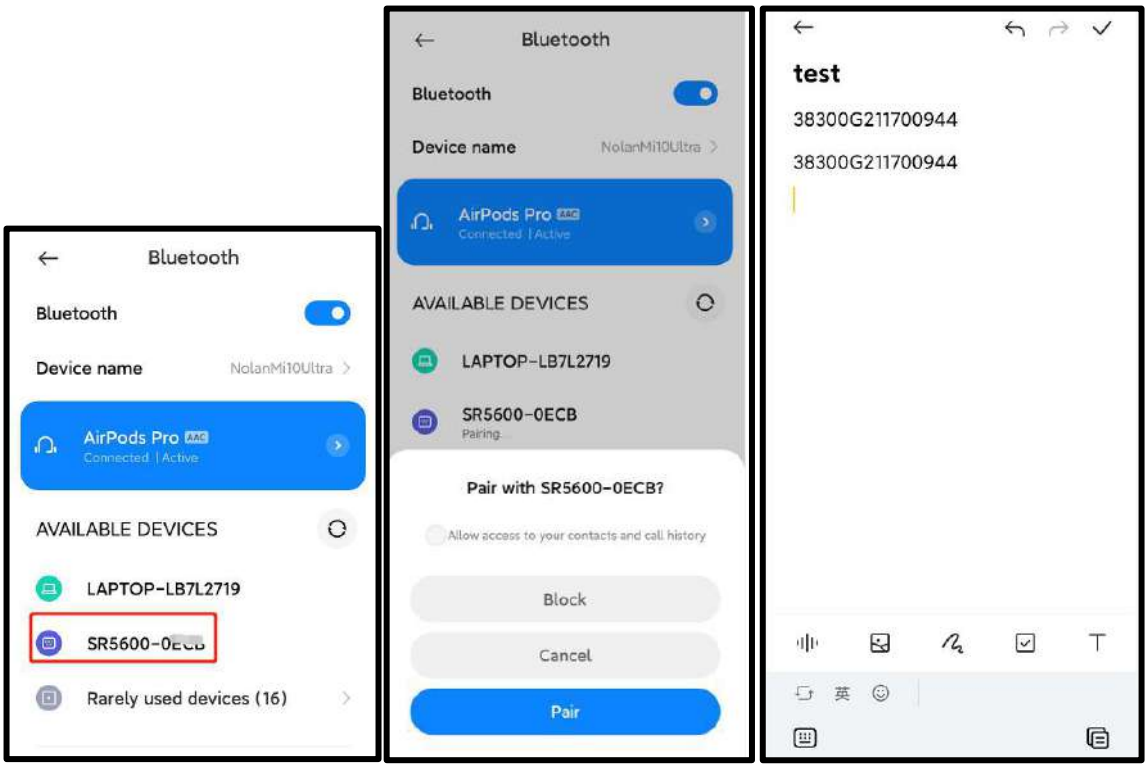

3.8. Включение режима экономии заряда батареи

При отсутствии сигналов и передачи данных по Bluetooth соединению, сканер будет автоматически выключаться по прошествии 5 минут простоя.

Выключение режима экономии заряда



Включение режима экономии заряда



4. ТЕХНИЧЕСКАЯ ПОДДЕРЖКА И ВОПРОСЫ

Отсканируйте код камерой вашего смартфона, чтобы перейти на сайт Технической поддержки оборудования UROVO и задать свой вопрос.

Сайт техподдержки UROVO