REFRIGERATOR MANUFACTURER
Turbo air
more durable, efficient, beautiful

109004, г. Москва, ул. Александра Солженицына, д. 29/18

Москва 8-495-120-30-74
Регионы 8-800-444-12-18
горячая линия, телефон бесплатный

sales@turboairltd.ru
www.turboairltd.ru

Холодильник

С вертикальной загрузкой

Underbar Equipment
T - серия

ПРЕИМУЩЕСТВА ЭКСПЛУАТАЦИИ

Модель:TBC-95SD (SB)

Запатентованный самоочищающийся конденсатор (Опция)

Механизм с вращающейся щеткой, которая движется вверх и вниз 2-3 раз в день, предотвращая любое скопление пыли, что позволяет постоянно поддерживать высокую эффективность работы без лишних нагрузок.

Боковое расположение компрессора

Вы сможете располагать оборудование в самых узких местах без ущерба для оборудования.



Крышка задвигается под рабочую поверхность

Эргономичные ручки, на которых не остается следов от пальцев. Облегченная конструкция увеличивает срок службы крышки, уменьшает износ и облегчает плавное открытие.

Эффективная система охлаждения

Мощный испаритель и конденсатор позволят добиться максимально быстрого охлаждения Ваших продуктов.

Корпус из нержавеющей стали

Гальванизированная сталь на оборотной стороне и внизу и пол из нержавеющей стали с алюминиевыми вставками по бокам и сзади гарантирует долгий срок службы и обеспечит сохранность Ваших продуктов.

Запатентованный энергосберегающий контроллер

«ESFC» останавливает мотор вентилятора, если его работа приводит к негативным последствиям -экономит энергию до 30%, а также увеличило срок службы компрессора.

Цифровая система контроля температуры HTfl

Обеспечит точную и постоянную температуру во всех отсеках холодильника.

Идеален как для заведений с большой проходимостью, так и для небольшой площади бара

Профессиональная станция бармена, оснащена открывалкой и контейнером для пробок. Обладает рабочей поверхностью и не требует дополнительного пространства для открывания распашных дверей. Даже при большом клиентопотоке, бармен затрачивает существенно меньше времени, чтобы достать продукцию.

Регулируемые перегородки выполнены из толстой стальной проволоки с виниловым покрытием

Поддерживает оптимальную температуру 0°C ~ +8°C в первую очередь охлаждая бутылки в верхней части холодильника

Запатентованная технология



Опциональный самоочищающийся конденсатор, не позволяющий скапливаться пыли, снижая нагрузку

ISO9001:2008 Intertek Intertek 2 YEAR WARRANTY

Модель	Крышек (шт)	Объем (л)	Перегородок (шт)	Мощность (кВт)	Вес (кг)	Ш × *Г × В (мм)
TBC-95SD(SB)	3	852	6	0,37	170	2413 × 673 × 845

Версия.04042019

*В габариты глубины не включен размер ограничителей (26 мм)

Модель:TBC-95SD (SB)

(Ед.изм.: мм)

ХАРАКТЕРИСТИКИ	
Параметры сети, (В/Гц)	220/50
Мощность, (кВт):	0,37
Тип хладагента:	R-134A/R-404A
Ширина, (мм)	2413
Глубина, (мм)*	673
Высота, (мм)	845
Кол-во крышек	3
Кол-во перегородок	6
Полезный объем, (л)	852
Масса, (кг)	170
Тип охлаждения	Динамическое
Температурный режим	0°~ +8°
Климатический класс	+45°C (T-5)
Управление	Аналоговое
Кол-во открывалок*	2
Расположене агрегата	Боковое

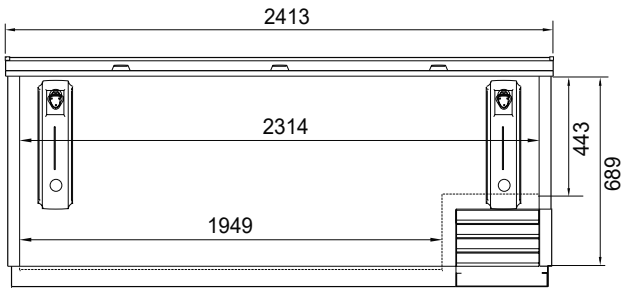

ВИД СПЕРЕДИ

Отдельные элементы дизайна и некоторые технические характеристики могут быть изменены без предварительного уведомления.
Фактический вес груза может отличаться в зависимости от дополнительных упаковочных материалов для защиты продукта.

*В габариты глубины не включен размер ограничителей (26 мм)
Открывалки с контейнером для пробок

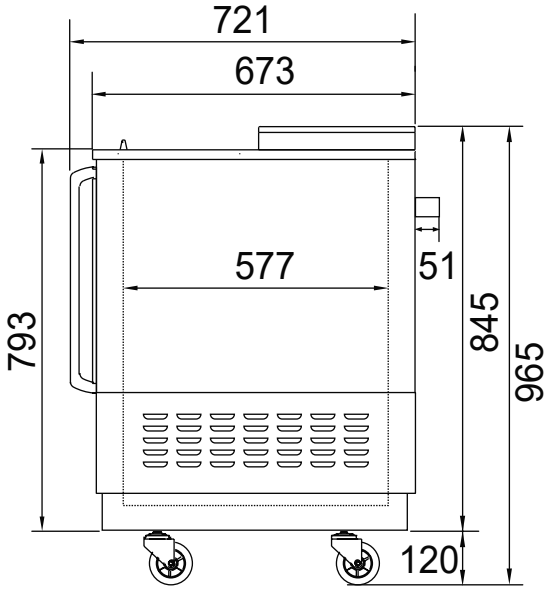

ВИД СБОКУ

■ **ГАРАНТИЯ:** **2 года на компрессор и все комплектующие**

■ БАЗОВАЯ КОМПЛЕКТАЦИЯ:

- ***SD - нержавеющая сталь***
- ***SB - гальванизированная сталь с чёрным виниловым покрытием***

■ ДОПОЛНИТЕЛЬНАЯ КОМПЛЕКТАЦИЯ:

- ❑ Полки из толстой проволоки с виниловым покрытием
- ❑ Самоочищающийся конденсатор

■ Москва 8-495-120-30-74 sales@turboairltd.ru
■ Регионы 8-800-444-12-18 www.turboairltd.ru
горячая линия, телефон бесплатный

Версия.04042019