REFRIGERATOR MANUFACTURER
Turbo air
more durable, efficient, beautiful

109004, г. Москва, ул. Александра Солженицына, д. 29/18

Москва 8-495-120-30-74
Регионы 8-800-444-12-18
горячая линия, телефон бесплатный

sales@turboairltd.ru
www.turboairltd.ru

Морозильник

С вертикальной загрузкой

Underbar Equipment
T - серия

ПРЕИМУЩЕСТВА ЭКСПЛУАТАЦИИ

Модель:TBC-50-GF-SB (SD)

Запатентованный самоочищающийся конденсатор (Опция)

Механизм с вращающейся щеткой, которая движется вверх и вниз 2-3 раз в день, предотвращая любое скопление пыли, что позволяет постоянно поддерживать высокую эффективность работы без лишних нагрузок.

Боковое расположение компрессора

Вы сможете располагать оборудование в самых узких местах без ущерба для оборудования.



Крышка задвигается под рабочую поверхность

Эргономичные ручки, на которых не остается следов от пальцев. Облегченная конструкция увеличивает срок службы крышки, уменьшает износ и облегчает плавное открытие.

Эффективная система охлаждения

Мощный испаритель и конденсатор позволят добиться максимально быстрого охлаждения Ваших продуктов.

Корпус из нержавеющей стали

Гальванизированная сталь на оборотной стороне и внизу и пол из нержавеющей стали с алюминиевыми вставками по бокам и сзади гарантирует долгий срок службы и обеспечит сохранность Ваших продуктов.

Запатентованный энергосберегающий контроллер

«ESFC» останавливает мотор вентилятора, если его работа приводит к негативным последствиям -экономит энергию до 30%, а также увеличило срок службы компрессора.

Цифровая система контроля температуры HTfl

Обеспечит точную и постоянную температуру во всех отсеках морозильника.

Поддерживает оптимальную температуру -21°C ~ -15°C

Идеален как для заведений с большой проходимостью, так и для небольшой площади бара

Профессиональная станция бармена, оснащена открывалкой и контейнером для пробок. Обладает рабочей поверхностью и не требует дополнительного пространства для открывания распашных дверей. Даже при большом клиентопотоке, бармен затрачивает существенно меньше времени, чтобы достать продукцию.

Запатентованная технология



Опциональный самоочищающийся конденсатор, не позволяющий скапливаться пыли, снижая нагрузку

Регулируемые перегородки выполнены из толстой стальной проволоки с виниловым покрытием

ISO9001:2008 Intertek Intertek 2 YEAR WARRANTY

Модель	Крышек (шт)	Объем (л)	Перегородок (шт)	Мощность (кВт)	Вес (кг)	Ш × *Г × В (мм)
TBC-50GF	2	382	3	0,245	109	1270 × 673 × 845

Версия.04042019

*В габариты глубины не включен размер ограничителей (26 мм)

Модель:TBC-50-GF-SB (SD)

ХАРАКТЕРИСТИКИ	
Параметры сети, (В/Гц)	220/50
Мощность, (кВт):	0,245
Тип хладагента:	R-134A/R-404A
Ширина, (мм)	1270
Глубина, (мм)*	673
Высота, (мм)	845
Кол-во крышек	2
Кол-во перегородок	3
Полезный объем, (л)	382
Масса, (кг)	109
Тип охлаждения	Динамическое
Температурный режим	-21°~ -15°
Климатический класс	+45°C (T-5)
Управление	Аналоговое
Способ размораживания	Автоматический
Расположене агрегата	Боковое

Отдельные элементы дизайна и некоторые технические характеристики могут быть изменены без предварительного уведомления.
Фактический вес груза может отличаться в зависимости от дополнительных упаковочных материалов для защиты продукта.

*В габариты глубины не включен размер ограничителей (26 мм)

(Ед.изм.: мм)

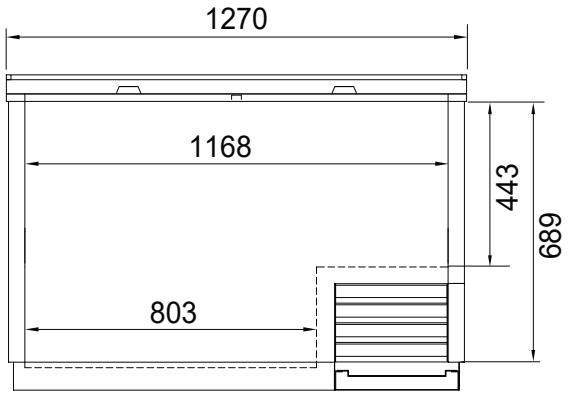

ВИД СПЕРЕДИ

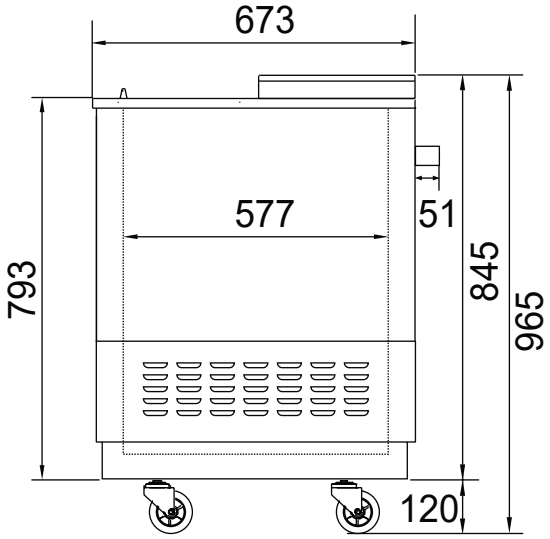

ВИД СБОКУ

■ ГАРАНТИЯ: 2 года на компрессор и все комплектующие

■ БАЗОВАЯ КОМПЛЕКТАЦИЯ:

- ***SD - нержавеющая сталь***
- ***SB - гальванизированная сталь с чёрным виниловым покрытием***

■ ДОПОЛНИТЕЛЬНАЯ КОМПЛЕКТАЦИЯ:

- ❑ Полки из толстой проволоки с виниловым покрытием
- ❑ Самоочищающийся конденсатор

■ Москва 8-495-120-30-74 sales@turboairltd.ru
■ Регионы 8-800-444-12-18 www.turboairltd.ru
горячая линия, телефон бесплатный

Версия.04042019