

Smart Connect

de Bedienungsanleitung
en Instructions for use
fr Mode d’emploi
it Istruzioni per l’uso
nl Gebruiksaanwijzing
es Modo de empleo
pt Manual de instruções
sv Bruksanvisning
ru Руководство по эксплуатации
pl Instrukcja obsługi

de Bedienungsanleitung JURA Smart Connect 4
en Instructions for Use – JURA Smart Connect 6
fr Mode d’emploi du Smart Connect JURA 8
it Istruzioni per l’uso JURA Smart Connect 10
nl Gebruiksaanwijzing JURA Smart Connect 12
es Modo de empleo del Smart Connect de JURA 14
pt Manual de instruções JURA Smart Connect 16
sv Bruksanvisning JURA Smart Connect 18
ru Руководство по эксплуатации JURA Smart Connect 20
pl Instrukcja obsługi JURA Smart Connect 22

Schweiz/EU

25 Monate Garantiebedingungen
25 mois conditions de garantie
25 months warranty conditions

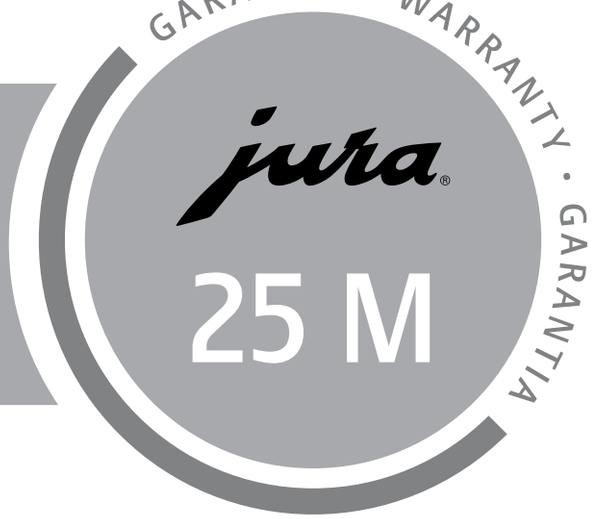

Garantiebestimmungen der JURA Vertrieb (Schweiz) AG, Niederbuchsiten 24
Conditions de garantie de JURA Vertrieb (Schweiz) AG, Niederbuchsiten..... 26
Garantiebedingungen der JURA Elektrogeräte Vertriebs-GmbH, Deutschland..... 28
Garantiebedingungen der JURA Elektroapparate VertriebsgesmbH, Österreich..... 30
Garantievoorwaarden van JURA Nederland BV.....32
JURA Products Ltd warranty conditions..... 34
Conditions de garantie de JURA France S.A.S 36
Condiciones de garantía de JURA Espresso S.L.U..... 38
Garantivillkor för JURA Sweden AB 40
Záruční podmínky společnosti JURA Czech, s. r. o..... 42
Warunki gwarancji spółki JURA Poland Sp. z o.o..... 44
International guarantee for all other countries 46

Bestimmungsgemäße Verwendung

Der Smart Connect darf nur in dafür vorgesehene Kaffeevollautomaten von JURA eingesetzt werden. Er dient der kabellosen Kommunikation zwischen dem Kaffeevollautomaten und verschiedenen Peripheriegeräten (kompatible Geräte siehe www.jura.com). Jede andere Verwendung gilt als nicht bestimmungsgemäß. JURA übernimmt keine Haftung für Folgen aus nicht bestimmungsgemäßer Verwendung.

Übersicht Smart Connect

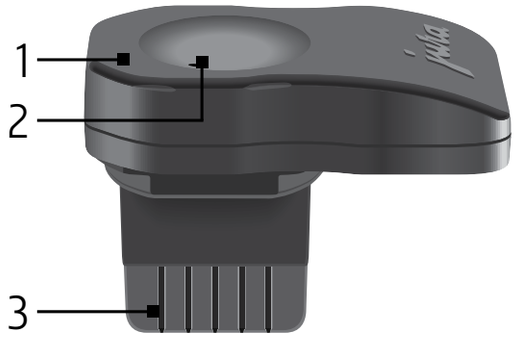

1 LED: Zeigt den Betriebszustand des Smart Connect an
2 Reset-Taste: Zum Verbinden des Smart Connect mit anderen Wireless-fähigen Peripheriegeräten
3 Stecker: Zum Einsetzen in die Serviceschnittstelle des Kaffeevollautomaten

Installation

Der Smart Connect muss in die Serviceschnittstelle des Kaffeevollautomaten eingesetzt werden. Diese befindet sich in der Regel auf der Oberseite oder Rückseite des Gerätes, unter einer entfernbaren Abdeckung. Wissen Sie nicht, wo sich die Serviceschnittstelle Ihres Kaffeevollautomaten befindet, fragen Sie Ihren Fachhändler oder schauen Sie nach unter www.jura.com.

- Stecken Sie den Smart Connect in die Serviceschnittstelle des Kaffeevollautomaten. Der Smart Connect schaltet sich automatisch ein.

Für den Betrieb darf sich das Peripheriegerät maximal 3 m entfernt vom Kaffeevollautomaten befinden.

LED-Anzeigen

- LED leuchtet nicht: Der Kaffeevollautomat ist ausgeschaltet, der Smart Connect wird nicht mit Strom versorgt.

- LED leuchtet: Die Wireless-Verbindung zwischen Smart Connect und Peripheriegerät ist hergestellt.
- LED blinkt (1 Mal / Sek.): Es wird versucht, eine Wireless-Verbindung aufzubauen.

Verbinden mit anderen Geräten

Der Smart Connect kann für verschiedene Wireless-fähige Peripheriegeräte (z.B. Cool Control Wireless / Smart Compact Payment Box) verwendet werden.

- ▸ Platzieren Sie das Peripheriegerät neben dem Kaffeevollautomaten (im Abstand von max. 0,5 m).
- ▸ Schalten Sie das Peripheriegerät und den Kaffeevollautomat ein.
- ▸ Drücken Sie die Reset-Taste des Smart Connect (z.B. mit einer Büroklammer).
- ▸ Drücken Sie anschließend (innerhalb von 30 Sek.) **so lange** die Reset-Taste des Peripheriegerätes, bis die LED leuchtet, um die erfolgreiche Verbindung anzuzeigen.

Wird ein Gerät aus- und wieder eingeschaltet, so wird die Wireless-Verbindung automatisch wieder hergestellt.

i Manche JURA-Vollautomaten besitzen eine Funktion für die automatische Verbindung (siehe Bedienungsanleitung des jeweiligen Gerätes).

Smart Connect (bzw. Sicherheits-PIN) auf Werkseinstellung zurücksetzen

- ▸ Drücken Sie die Reset-Taste des Smart Connect ca. 5 Sekunden.
  Die LED blinkt 5 mal, um das Zurücksetzen zu bestätigen.

Kontakt

JURA Elektroapparate AG
Kaffeeweltstraße 10
CH-4626 Niederbuchsiten
Tel. +41 (0)62 389 82 33
Weitere Kontaktdaten für Ihr Land finden Sie online unter www.jura.com.
Konformitätserklärung: www.jura.com/conformity

Proper use

The Smart Connect may only be used with specified JURA coffee machines. It provides wireless communication between the coffee machine and various accessories (for compatible devices see www.jura.com). Use for any other purpose will be deemed improper. JURA cannot accept any responsibility for the consequences of improper use.

Smart Connect at a glance

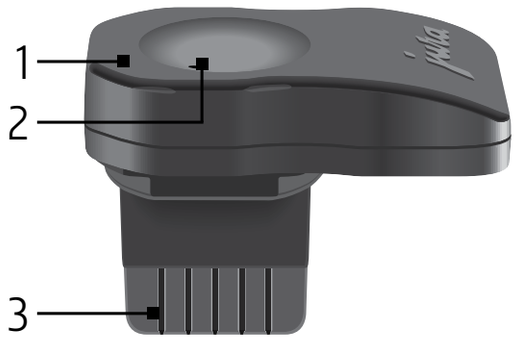

1 LED: Indicates the status of the Smart Connect
2 Reset button: To connect the Smart Connect with other wireless-enabled accessories
3 Connector: Inserted into the service socket on the coffee machine

Installation

The Smart Connect must be inserted into the coffee machine's service socket. This is usually on the top or back of the machine, beneath a removable cover. If you don't know where the service socket of your coffee machine is, ask your dealer or visit www.jura.com.

- ▸ Plug the Smart Connect into the coffee machine's service socket.
  The Smart Connect switches on automatically.

For operation, the accessory must be no more than 3 m away from the coffee machine.

LED indicators

- LED does not light up: The coffee machine is switched off; the Smart Connect is not being supplied with power.
- LED lights up: The wireless connection between the Smart Connect and the accessory has been established.
- LED flashes (1x / second): Attempting to establish a wireless connection.

Connecting to other devices

The Smart Connect can be used for various wireless-enabled accessories (e.g. Cool Control Wireless / Smart Compact Payment Box).

- Position the accessory near the coffee machine (a maximum of 0.5 m away).
- Switch on the accessory and the coffee machine.
- Press the reset button of the Smart Connect (e.g. with a paper clip).
- Then (within 30 sec.) press **and hold** the reset key of the accessory until the LED lights up to indicate the successful connection.

If a device is switched off and then on again, the wireless connection is re-established automatically.

i Some JURA coffee machines have an automatic connection function (see operating instructions for the specific machine).

Resetting Smart Connect (and/or security PIN) to factory setting

- Press the reset button of the Smart Connect for around 5 seconds.
  The LED flashes 5 times to confirm the reset.

Contact

JURA Elektroapparate AG, Kaffeeweltstrasse 10, CH-4626 Niederbuchsiten
Tel. +41 (0)62 389 82 33
You will find additional contact details for your country at www.jura.com.
Declaration of Conformity: www.jura.com/conformity

This device complies with Industry Canada licence-exempt RSS standard(s) and part 15 of the FCC Rules. Operation is subject to the following two conditions: (1) this device may not cause interference, and (2) this device must accept any interference, including interference that may cause undesired operation of the device.
Changes or modifications not expressly approved by the party responsible for compliance could void the user's authority to operate the equipment.

Utilisation conforme

Le Smart Connect doit uniquement être utilisé dans les machines automatiques à spécialités de café JURA prévues à cet effet. Il sert à établir une communication sans fil entre la machine à café et différents appareils accessoires (consultez le site www.jura.com pour connaître les appareils compatibles). Toute autre utilisation est considérée comme non conforme. JURA décline toute responsabilité relative aux conséquences d'une utilisation non conforme.

Vue d'ensemble du Smart Connect

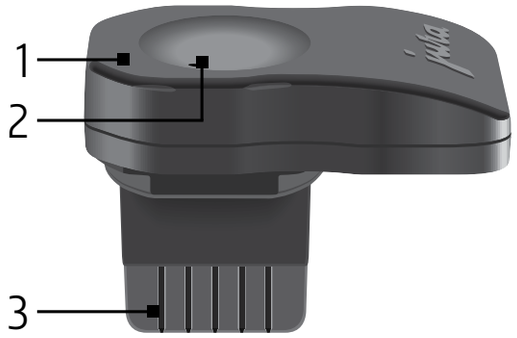

1 LED : indique l'état de fonctionnement du Smart Connect.
2 Touche de réinitialisation : pour connecter le Smart Connect à d'autres appareils accessoires à connectivité sans fil.
3 Fiche : pour insérer le Smart Connect dans le port de service de la machine à café.

Montage

Le Smart Connect doit être inséré dans le port de service de la machine à café. Celui-ci se situe en règle générale sur le dessus ou à l'arrière de la machine, sous un couvercle amovible. Si vous ne savez pas où se trouve le port de service de votre machine à café, renseignez-vous auprès de votre revendeur agréé ou consultez le site www.jura.com.

▸ Insérez le Smart Connect dans le port de service de la machine à café.
Le Smart Connect s'allume automatiquement.

Pour assurer le fonctionnement, l'appareil accessoire doit se trouver à une distance maximale de 3 m de la machine à café.

Indications de la LED

- La LED ne s'allume pas : la machine à café est éteinte, le Smart Connect n'est pas alimenté en courant.
- La LED s'allume : la liaison sans fil entre le Smart Connect et l'appareil accessoire est établie.

- La LED clignote (1 fois/seconde) : le système tente d'établir une liaison sans fil.

Connexion à d'autres appareils

Le Smart Connect peut être utilisé pour différents appareils accessoires à connectivité sans fil (p. ex. Cool Control Wireless / Boîtier de paiement compact intelligent).

- Placez l'appareil accessoire à côté de la machine à café (à une distance maximale de 0,5 m).
- Allumez l'appareil accessoire et la machine à café.
- Appuyez sur la touche de réinitialisation du Smart Connect (p. ex. avec un trombone).
- Appuyez ensuite (dans un délai de 30 secondes) sur la touche de réinitialisation de l'appareil accessoire **jusqu'à ce que** la LED s'allume pour indiquer que la connexion est établie.

Lorsqu'un appareil est éteint puis rallumé, la liaison sans fil est automatiquement rétablie.

i Certaines machines à café JURA possèdent une fonction de connexion automatique (voir le mode d'emploi de la machine).

Rétablissement de la configuration standard du Smart Connect (code PIN de sécurité)

- Appuyez sur la touche de réinitialisation du Smart Connect pendant 5 secondes environ. La LED clignote 5 fois pour confirmer la réinitialisation.

Contact

JURA Elektroapparate AG, Kaffeeweltstrasse 10, CH-4626 Niederbuchsiten
Tél. +41 (0)62 389 82 33
Vous trouverez d'autres coordonnées de contact pour votre pays sur la page www.jura.com.
Déclaration de conformité: www.jura.com/conformity

Le présent appareil est conforme aux CNR d'Industrie Canada applicables aux appareils radio exempts de licence. L'exploitation est autorisée aux deux conditions suivantes : (1) l'appareil ne doit pas produire de brouillage, et (2) l'appareil doit accepter tout brouillage radioélectrique subi, même si le brouillage est susceptible d'en compromettre le fonctionnement.

Uso conforme

Lo Smart Connect può essere impiegato solamente nelle macchine automatiche per specialità di caffè JURA predisposte per il suo utilizzo. Consente la comunicazione wireless tra le macchine automatiche per specialità di caffè e diversi accessori (per gli apparecchi compatibili vedere www.jura.com). Ogni altro utilizzo è da considerarsi non conforme. JURA declina ogni responsabilità per conseguenze derivanti da un uso non conforme.

Panoramica Smart Connect

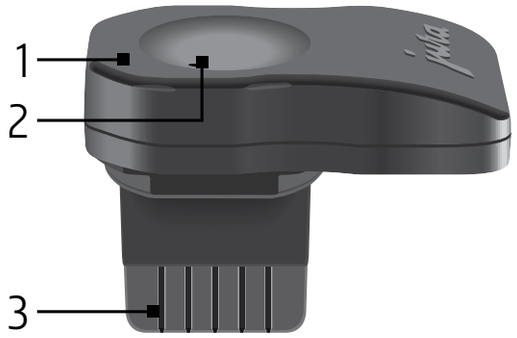

1 LED: visualizza lo stato operativo dello Smart Connect
2 Pulsante di reset: per il collegamento dello Smart Connect con altri accessori predisposti per la comunicazione wireless
3 Connettore: per l'innesto nell'interfaccia di servizio della macchina automatica per specialità di caffè

Installazione

Lo Smart Connect va inserito nell'interfaccia di servizio della macchina automatica per specialità di caffè. Normalmente l'interfaccia si trova sulla parte superiore o posteriore della macchina automatica, sotto un coperchio removibile. Se non sa dove si trova l'interfaccia di servizio della sua macchina automatica, chieda al suo rivenditore specializzato o consulti il sito www.jura.com.

- Inserire lo Smart Connect nell'interfaccia di servizio della macchina automatica.
  Lo Smart Connect si attiva automaticamente.

Per un corretto funzionamento, l'accessorio non deve trovarsi a più di 3 m di distanza dalla macchina automatica da caffè.

Indicatori LED

- Il LED non è acceso: la macchina automatica è spenta, lo Smart Connect è privo di alimentazione di corrente.
- Il LED è acceso: il collegamento wireless tra Smart Connect e accessorio è stabilito.
- Il LED lampeggia (1 volta/sec.): l'apparecchio tenta di instaurare un collegamento wireless.

Collegamento con altri apparecchi

Lo Smart Connect può essere utilizzato per diversi accessori predisposti per la comunicazione wireless (per es. Cool Control Wireless / Box di pagamento compatto inteligente).

- Collocare l'accessorio accanto alla macchina automatica da caffè (a distanza di max. 0,5 m).
- Accendere l'accessorio e la macchina automatica.
- Premere il pulsante di reset dello Smart Connect (ad es. con una graffetta).
- Dopodiché premere (entro 30 secondi) il pulsante di reset dell'accessorio, **finché** il LED si accende per visualizzare l'avvenuto collegamento.

Se l'apparecchio viene spento e riacceso, il collegamento wireless viene ricreato automaticamente.

i Alcune macchine automatiche JURA dispongono di una funzione per il collegamento automatico (si vedano le istruzioni per l'uso del relativo apparecchio).

Resettaggio dello Smart Connect (ovv. del PIN di sicurezza) all'impostazione di fabbrica

- Premere il pulsante di reset dello Smart Connect per ca. 5 secondi.
  Il LED lampeggia 5 volte per confermare il resettaggio.

Contatto

JURA Elektroapparate AG, Kaffeeweltstrasse 10, CH-4626 Niederbuchsiten
Tel. +41 (0)62 389 82 33
Per altri dati di contatto per i singoli paesi consultare il sito Internet www.jura.com.
Dichiarazione di conformità: www.jura.com/conformity

Eigenlijk gebruik

De Smart Connect mag alleen worden gebruikt in daarvoor bedoelde koffie-volautomaten van JURA. Hij zorgt voor de draadloze communicatie tussen de koffie-volautomaat en verschillende bijkomende apparaten (zie voor compatibele apparaten www.jura.com). Elk ander gebruik wordt beschouwd als oneigenlijk gebruik. JURA kan niet aansprakelijk worden gesteld voor de gevolgen van oneigenlijk gebruik.

Overzicht Smart Connect

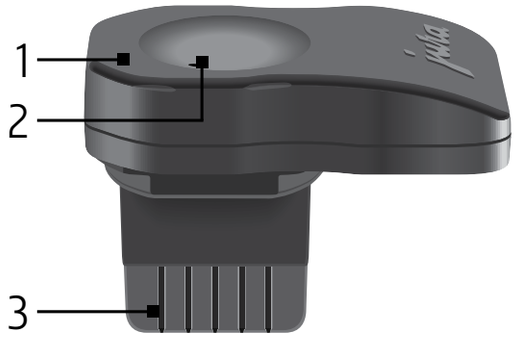

1 LED: geeft de werkingstoestand van de Smart Connect aan
2 Resettoets: om de Smart Connect te verbinden met andere bijkomende draadloze apparaten
3 Stekker: om in de service interface van de koffie-volautomaat te zetten

Installatie

De Smart Connect moet in de service interface van de koffie-volautomaat worden gezet. Deze bevindt zich doorgaans aan de bovenzijde of achterzijde van het apparaat, onder een wegneembare afdekking. Als u niet weet waar de service interface van uw volautomaat zich bevindt, vraag het dan aan uw geautoriseerde dealer of kijk op www.jura.com.

▸ Steek de Smart Connect in de service interface van de koffie-volautomaat.
De Smart Connect wordt automatisch ingeschakeld.

Voor het gebruik mag het bijkomende apparaat zich op maximaal 3 m afstand van de koffie-volautomaat bevinden.

LED-indicaties

- LED brandt niet: de koffie-volautomaat is uitgeschakeld, de Smart Connect wordt niet van stroom voorzien.

- LED brandt: de draadloze verbinding tussen Smart Connect en bijkomend apparaat is tot stand gebracht.
- LED knippert (1 keer/sec.): er wordt geprobeerd de draadloze verbinding tot stand te brengen.

Verbinding maken met andere apparaten

De Smart Connect kan worden gebruikt voor verschillende bijkomende draadloze apparaten (bijv. Cool Control Wireless / Intelligente compacte betaalbox).

- ▸ Plaats het bijkomende apparaat naast de koffie-volautomaat (op een afstand van max. 0,5 m).
- ▸ Schakel het bijkomende apparaat en de koffie-volautomaat in.
- ▸ Druk de resettoets van de Smart Connect in (bijv. met een paperclip).
- ▸ Druk vervolgens (binnen 30 seconden) **zo lang** op de resettoets van het bijkomende apparaat tot de LED brandt en de succesvolle verbinding aangeeft.

Als een apparaat wordt uit- en weer ingeschakeld, wordt de draadloze verbinding automatisch hersteld.

i Enkele volautomaten van JURA beschikken over een functie voor de automatische verbinding (zie de gebruiksaanwijzing van het desbetreffende apparaat).

Smart Connect (resp. veiligheids-PIN) resetten naar fabrieksinstelling

- ▸ Druk de resettoets van de Smart Connect ca. 5 seconden in.
  De LED knippert 5 keer om het resetten te bevestigen.

Contact

JURA Elektroapparate AG, Kaffeeweltstrasse 10, CH-4626 Niederbuchsiten
Tel. +41 (0)62 389 82 33
Meer contactgegevens voor uw land vindt u online onder www.jura.com.
Conformiteitsverklaring: www.jura.com/conformity

Utilización conforme a lo previsto

El Smart Connect solamente puede utilizarse en cafeteras automáticas de JURA previstas para ello. Sirve para la comunicación inalámbrica entre la cafetera automática y diferentes máquinas periféricas (para las máquinas compatibles, vaya a www.jura.com). Cualquier otra utilización se considera no conforme a lo previsto. JURA no asume ninguna responsabilidad por las consecuencias derivadas de una utilización no conforme a lo previsto.

Vista general de Smart Connect

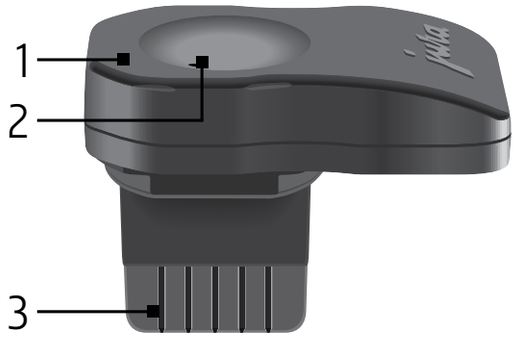

1 LED: muestra el estado de funcionamiento del Smart Connect
2 Botón de restauración: para conectar el Smart Connect con otras máquinas periféricas con capacidad inalámbrica
3 Conector: para colocar en la interfaz de servicio de la máquina automática

Instalación

El Smart Connect debe utilizarse en la interfaz de servicio de la cafetera automática. La interfaz está situada por lo general en la parte superior o trasera de la máquina, debajo de una tapa desmontable. En caso de que no sepa dónde se encuentra la interfaz de servicio de su cafetera automática, consulte con su distribuidor especializado o acceda a www.jura.com.

- Introduzca el Smart Controller en la interfaz de servicio de la cafetera automática.
  El Smart Controller se conecta automáticamente.

Para el funcionamiento, la máquina periférica debe estar a una distancia máxima de 3 m respecto a la máquina automática.

Indicaciones de los LED

- El LED no se enciende: la máquina automática está desconectada, el Smart Connect no se alimenta con corriente.

- El LED se enciende: la conexión inalámbrica entre el Smart Connect y la máquina periférica está establecida.
- El LED parpadea (1 vez/segundo): se está intentando establecer la conexión inalámbrica.

Conexión con otras máquinas

El Smart Connect puede utilizarse con diferentes máquinas periféricas con capacidad inalámbrica (por ejemplo Cool Control Wireless / Caja de pago compacta inteligente).

- Coloque la máquina periférica al lado de la máquina automática (a una distancia máxima de 0,5 m).
- Conecte la máquina periférica y la máquina automática.
- Pulse el botón de restauración del Smart Controller (por ejemplo con un clip).
- A continuación, pulse (en el plazo de 30 s) el botón de restauración de la máquina periférica **hasta que** el LED se ilumine para indicar que la conexión se ha realizado con éxito.

En caso de que se desconecte y se vuelva a conectar una máquina, se restablecerá automáticamente la conexión inalámbrica.

i Algunas cafeteras automáticas JURA disponen de una función para la conexión automática (véase el modo de empleo de la máquina correspondiente).

Restaurar el Smart Connect (o bien el PIN de seguridad) a los ajustes de fábrica

- Pulse el botón de restauración del Smart Connect durante aproximadamente 5 segundos. El LED parpadea 5 veces para confirmar la restauración.

Contacto

JURA Elektroapparate AG, Kaffeeweltstrasse 10, CH-4626 Niederbuchsiten
Tel. +41 (0)62 389 82 33
En www.jura.com puede encontrar otros datos de contacto para su país.
Declaración de Conformidad: www.jura.com/conformity

Utilização conforme a finalidade

O Smart Connect só pode ser utilizado nas máquinas de café automáticas da JURA previstas para o efeito. Destina-se à comunicação sem fios entre as máquinas de café automáticas e os diversos aparelhos complementares (aparelhos compatíveis, consultar a página web www.jura.com). Qualquer outra forma de utilização é considerada não conforme. A JURA não assumirá qualquer responsabilidade pelas consequências de uma utilização não conforme à finalidade.

Vista geral do Smart Connect

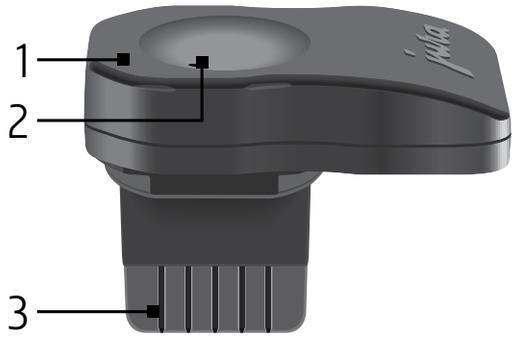

1 LED: indica o estado de funcionamento do Smart Connect
2 Tecla Reajustar: para a ligação do Smart Connect a outros aparelhos complementares com possibilidade de ligação wireless
3 Ficha: para a colocação na interface de serviço da máquina de café automática

Instalação

O Smart Connect deve ser utilizado na interface de serviço da máquina de café automática. Geralmente, encontra-se na parte superior ou posterior do aparelho, por baixo de uma tampa removível. Caso não saiba onde se situa a interface de serviço da sua máquina de café automática, informe-se junto da sua loja especializada ou consulte a página web www.jura.com.

▸ Insira o Smart Connect na interface de serviço da máquina de café automática.
O Smart Connect liga-se automaticamente.

Para funcionar, o aparelho complementar pode estar, no máximo, a 3 m das máquinas de café automáticas.

Indicador LED

- O LED não acende: a máquina de café automática está desligada, o Smart Connect não está ligado à corrente.

- O LED acende: a ligação wireless entre o Smart Connect e o aparelho complementar foi estabelecida.
- O LED pisca (1 vez/s): procura-se estabelecer uma ligação wireless.

Ligação a outros aparelhos

O Smart Connect pode ser utilizado para diversos aparelhos complementares com possibilidade de ligação wireless (por exemplo Cool Control Wireless / Caixa de pagamento compacta inteligente).

- ▸ Coloque o aparelho complementar perto da máquina de café automática (a uma distância de, no máximo, 0,5 m).
- ▸ Ligue o aparelho complementar e a máquina de café automática.
- ▸ Pulse a tecla Reajustar do Smart Connect (com um clipe, por exemplo).
- ▸ A seguir (dentro de 30 s), pulse a tecla Reajustar do aparelho complementar **até** o LED acender, indicando que a ligação ao aparelho foi bem sucedida.

Se um aparelho for desligado e voltar a ser ligado, a ligação wireless restabelece-se automaticamente.

i Algumas máquinas de café JURA dispõem de uma função para a ligação automática (consultar o manual de instruções do respetivo aparelho).

Repor os ajustes de fábrica para o Smart Connect (ou o PIN de segurança)

- ▸ Prima a tecla Reajustar do Smart Connect durante aprox. 5 segundos.
  O LED pisca 5 vezes para confirmar o reajuste.

Contacto

JURA Elektroapparate AG, Kaffeeweltstrasse 10, CH-4626 Niederbuchsiten
Tel. +41 (0)62 389 82 33
Outros dados de contacto para o seu país podem ser consultados online em www.jura.com.
Declaração de conformidade: www.jura.com/conformity

Användning för avsett ändamål

Smart Connect får endast användas med helautomatiska kaffemaskiner från JURA som är avsedda för detta. Det används för trådlös kommunikation mellan helautomatiska kaffemaskiner och fristående utrustning (se www.jura.com för information om kompatibla apparater). All annan användning anses som icke ändamålsenlig. JURA påtar sig inget ansvar för följderna vid användning för något annat ändamål än det avsedda.

Översikt Smart Connect

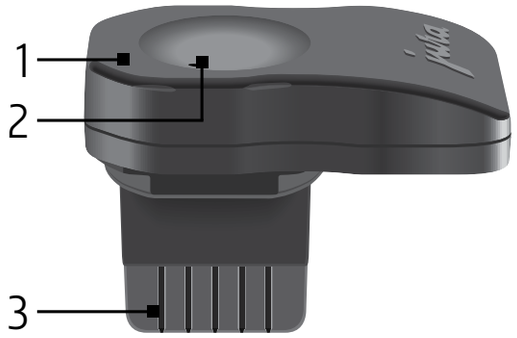

1 Lysdiod: Visar Smart Connects drifttillstånd
2 Återställningsknapp: För anslutning av Smart Connect till annan fristående utrustning med trådlös kommunikation
3 Stickkontakt: Ansluts till den helautomatiska kaffemaskinens servicegränssnitt

Installation

Smart Connect måste anslutas till den helautomatiska kaffemaskinens servicegränssnitt. Det sitter i regel på ovansidan eller baksidan av apparaten, under ett löstagbart lock. Om du inte vet var den helautomatiska kaffemaskinens servicegränssnitt sitter kan du fråga din återförsäljare eller titta efter på www.jura.com.

▸ Anslut Smart Connect till den helautomatiska kaffemaskinens servicegränssnitt.
Smart Connect sätts på automatiskt.

Under drift får den fristående utrustningen inte vara längre bort än 3 m från den helautomatiska kaffemaskinen.

Lysdiodsindikeringar

- Lysdioden lyser inte: Den helautomatiska kaffemaskinen är avstängd, Smart Connects strömförsörjning är frånkopplad.

- Lysdioden lyser: Den trådlösa anslutningen mellan Smart Connect och fristående utrustning är upprättad.
- Lysdioden blinkar (1 gång i sekunden): Det görs ett försök att upprätta en trådlös anslutning.

Anslutning till andra apparater

Smart Connect kan användas för fristående utrustning med trådlös kommunikation (t.ex. Cool Control Wireless / Smart kompakt betalningslåda).

- ▸ Placera den fristående utrustningen bredvid den helautomatiska kaffemaskinen (inom en halvmeters avstånd).
- ▸ Tillkoppla den fristående utrustningen och den helautomatiska kaffemaskinen.
- ▸ Tryck på Smart Connects återställningsknapp (t.ex. med ett gem).
- ▸ Tryck sedan (inom 30 sek.) på den fristående utrustningens återställningsknapp **så pass länge** att lysdioden tänds för att visa att anslutningen har lyckats.

Om en apparat stängs av och sedan sätts på igen återupprättas den trådlösa anslutningen automatiskt.

i Vissa JURA helautomatiska kaffemaskiner har en funktion för automatisk anslutning (se bruksanvisningen för den aktuella apparaten).

Återställ Smart Connect (resp. säkerhets-PIN) till fabriksinställningen

- ▸ Tryck på Smart Connects återställningsknapp i cirka 5 sekunder.
  Lysdioden blinkar 5 gångar för att bekräfta återställningen.

Kontakt

JURA Elektroapparate AG, Kaffeeweltstrasse 10, CH-4626 Niederbuchsiten
Tfn +41 (0)62 389 82 33
Ytterligare kontaktuppgifter för ditt land hittar du på www.jura.com.
Försäkran om överensstämmelse: www.jura.com/conformity

Использование по назначению

Прибор Smart Connect разрешается использовать только в предусмотренных для этого автоматических кофе-машинах JURA. Он предназначен для установки бескабельного соединения между автоматической кофе-машиной и различными приставными устройствами (совместимые устройства см. на www.jura.com). Любое иное использование будет рассматриваться как использование не по назначению. Компания JURA не несет ответственности за последствия, связанные с использованием данного прибора не по назначению.

Обзор Smart Connect

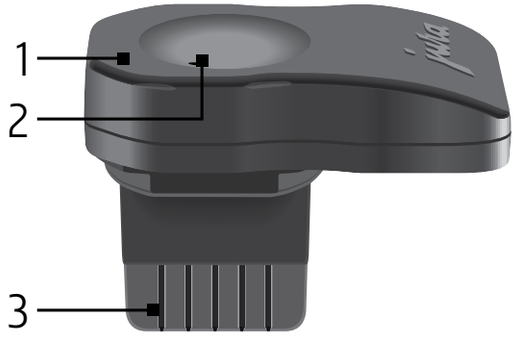

1 Светодиод: для индикации рабочего состояния Smart Connect
2 Кнопка сброса: для соединения Smart Connect с другими приставными устройствами, поддерживающими технологию беспроводной связи
3 Штекер: для установки в сервисный интерфейс автоматической кофе-машины

Установка

Smart Connect нужно вставить в сервисный интерфейс автоматической кофе-машины. Интерфейс, как правило, находится под съемной крышкой на верхней панели или задней панели кофе-машины. Если Вы не знаете, где на Вашей кофе-машине расположен сервисный интерфейс, Вы можете спросить об этом сотрудников специализированного магазина или найти ответ на нашей интернет-странице www.jura.com.

- ▸ Вставьте Smart Connect в сервисный интерфейс автоматической кофе-машины. Smart Connect включается автоматически.

Для того чтобы связаться с приставным устройством, оно должно располагаться на расстоянии не более 3 м от автоматической кофе-машины.

Светодиодные индикаторы

- Светодиод не горит: автоматическая кофе-машина выключена, Smart Connect не снабжается электроэнергией.

- Светодиод горит: беспроводное соединение между Smart Connect и приставным устройством установлено.
- Светодиод мигает (1 раз/сек.): выполняется попытка установки беспроводного соединения.

Соединение с другими устройствами

Прибор Smart Connect может использоваться для установки соединения с различными приставными устройствами, поддерживающими технологию беспроводной связи (например, Cool Control Wireless / компактный блок оплаты Smart).

- ▸ Установите приставное устройство рядом с автоматической кофе-машиной (на расстоянии макс. 0,5 м).
- ▸ Включите приставное устройство и автоматическую кофе-машину.
- ▸ Нажмите кнопку сброса на Smart Connect (например, при помощи канцелярской скрепки).
- ▸ Затем нажмите и удерживайте (в течение 30 сек.) клавишу сброса периферийного устройства **до тех пор,** пока горит светодиод, отображающий успешное соединение.

При выключении устройства и его повторном включении беспроводное соединение вновь устанавливается автоматически.

i Некоторые автоматические кофемашины JURA имеют функцию автоматического соединения (см. руководство по эксплуатации соответствующего устройства).

Восстановление заводских настроек Smart Connect (защитный PIN)

- ▸ Нажмите кнопку сброса на Smart Connect и удерживайте ее нажатой в течение прим. 5 секунд.
  Светодиод мигает 5 раз для подтверждения сброса.

Контактная информация

JURA Elektroapparate AG, Kaffeeweltstrasse 10, CH-4626 Niederbuchsiten, Switzerland
Тел. +41 (0)62 389 82 33 – Дополнительные контактные данные для Вашей страны см. на интернет-странице www.jura.com.
Декларация соответствия требованиям: www.jura.com/conformity

Użytkowanie zgodne z przeznaczeniem

Smart Connect może być używany tylko w przewidzianych do tego automatycznych ekspresach do kawy JURA. Służy on do bezprzewodowej komunikacji między automatycznym ekspresem do kawy i różnymi akcesoriami (kompatybilne urządzenia patrz www.jura.com). Każde inne zastosowanie uważa się za niezgodne z przeznaczeniem. Firma JURA nie ponosi odpowiedzialności za skutki użytkowania niezgodnego z przeznaczeniem.

Przegląd Smart Connect

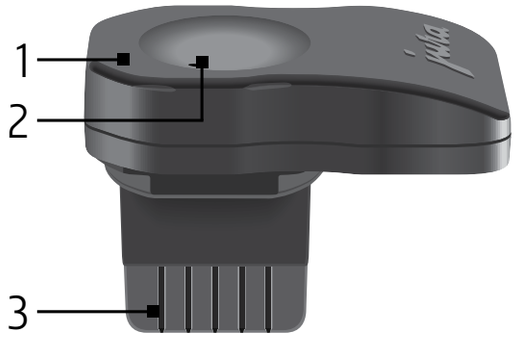

1 Dioda LED: wskazuje stan pracy Smart Connect
2 Przycisk Reset: do łączenia Smart Connect z innymi akcesoriami podłączanymi bezprzewodowo
3 Wtyczka: do podłączenia do złącza serwisowego automatycznego ekspresu do kawy

Instalacja

Smart Connect należy podłączyć do złącza serwisowego automatycznego ekspresu do kawy. Znajduje się ono zwykle na górze lub z tyłu urządzenia, pod zdejmowaną pokrywą. Jeśli użytkownik nie wie, gdzie znajduje się złącze serwisowe ekspresu automatycznego, powinien zasięgnąć informacji w sklepie specjalistycznym lub na stronie www.jura.com.

- ▸ Podłączyć Smart Connect do złącza serwisowego ekspresu automatycznego. Smart Connect włącza się automatycznie.

Podczas pracy akcesoria mogą się znajdować maksymalnie 3 m od automatycznego ekspresu do kawy.

Wskaźniki LED

- Dioda LED nie świeci się: automatyczny ekspres do kawy jest wyłączony, Smart Connect nie jest zasilany prądem.

- Dioda LED świeci się: Smart Connect i akcesoria są połączone bezprzewodowo.
- Dioda LED miga (1 raz na sekundę): trwa próba nawiązania połączenia bezprzewodowego.

Łączenie z innymi urządzeniami

Smart Connect może być stosowany do różnych akcesoriów podłączanych bezprzewodowo (np. Cool Control Wireless / Inteligentny kompaktowy moduł płatności).

- Umieścić akcesoria obok automatycznego ekspresu do kawy (w odległości maks. 0,5 m).
- Włączyć akcesoria i automatyczny ekspres do kawy.
- Nacisnąć przycisk Reset na Smart Connect (na przykład za pomocą spinacza biurowego).
- Następnie (w ciągu 30 s) wciskać przycisk reset akcesoriów **do momentu** zaświecenia się diody LED sygnalizującej pomyślne nawiązanie połączenia.

Po wyłączeniu i włączeniu urządzenia połączenie bezprzewodowe zostaje ponownie nawiązane automatycznie.

i Niektóre ekspresów do kawy JURA posiadają funkcję automatycznego połączenia (zob. instrukcja obsługi danego urządzenia).

Przywracanie ustawień fabrycznych Smart Connect (lub zabezpieczającego kodu PIN

- Nacisnąć przycisk Reset na Smart Connect i przytrzymać wciśnięty przez ok. 5 sekund. Dioda LED miga 5 razy, aby potwierdzić przywrócenie ustawień fabrycznych.

Kontakt

JURA Elektroapparate AG
Kaffeeweltstrasse 10
CH-4626 Niederbuchsiten
Tel. +41 (0)62 389 82 33
Więcej danych kontaktowych dla Państwa kraju można znaleźć online pod adresem www.jura.com.
Deklaracja zgodności: www.jura.com/conformity

Garantiebestimmungen der JURA Vertrieb (Schweiz) AG, Niederbuchsiten

Die JURA Vertrieb (Schweiz) AG, 4626 Niederbuchsiten gewährt für dieses Gerät, das für den Gebrauch im Haushalt konzipiert und konstruiert wurde, dem Endabnehmer zusätzlich zu seinen Rechten gegenüber dem Verkäufer auf Gewährleistung zu folgenden Bedingungen eine Herstellergarantie von

25 Monaten ab Erstkaufdatum

1 Für Produkte, die der selektiven Vertriebsbindung unterliegen, wird die Herstellergarantie nur gewährt, sofern das JURA-Gerät bei einem von JURA autorisierten Fachhändler erworben wurde.

2 Mängel werden innerhalb der Garantiezeit durch JURA beseitigt. Dabei erfolgt die Garantieleistung nach Wahl von JURA durch Instandsetzung (Reparatur), Austausch mangelhafter Teile oder Austausch des Gerätes. Die Ausführung von Garantieleistungen bewirkt weder eine Verlängerung noch einen Neubeginn der Garantiezeit. Ausgewechselte Teile gehen in das Eigentum von JURA über.

3 Eine Garantieleistung entfällt für Schäden oder Mängel, die aus nicht vorschriftsmäßigem Anschluss, unsachgemäßer Handhabung oder Transport, Reparatur oder Umbauten durch nicht autorisierte Personen sowie durch Nichtbeachtung der Gebrauchsanweisung entstanden sind. Werden insbesondere Betriebs- oder Wartungsanweisungen von JURA nicht befolgt oder werden andere Pflegeprodukte als JURA-Wasserfilter, JURA-Reinigungs- oder Entkalkungstabletten verwendet, die nicht den Originalspezifikationen entsprechen, so entfällt ebenfalls jede Garantie. Verschleißteile (zum Beispiel Dichtungen, Mahlscheiben, Ventile) sind von der Garantie ebenso ausgenommen, wie Schäden, die durch Fremdkörper im Mahlwerk (zum Beispiel Steine, Holz, Büroklammern) entstanden sind.

4 Als Nachweis für den Garantieanspruch gilt die Kaufquittung mit Angabe von Kaufdatum und Gerätetyp. Um die Abwicklung zu vereinfachen, sollte die Kaufquittung zusätzlich – falls möglich – folgende Angaben enthalten: Name und Adresse des Käufers sowie die Seriennummer des Gerätes.

5 Ist der Endabnehmer ein Unternehmen, eine juristische Person oder erfolgt der Einsatz des Gerätes nicht im häuslichen Bereich, beträgt die Herstellergarantie 12 Monate.

6 Die Garantieleistungen werden in der Schweiz geleistet. Für Geräte, welche in der Schweiz erworben und in ein anderes europäisches Land gebracht wurden, werden Leistungen im Rahmen der jeweils für dieses europäische Land gültigen JURA-Garantiebestimmungen erbracht.

7 Diese Garantie deckt Transportkosten und alle Transportrisiken in direktem oder indirektem Zusammenhang mit der Garantie für das Produkt nicht ab. Innerhalb der Garantiezeit werden die Transportkosten in der Schweiz zwischen Kunde und JURA Vertrieb (Schweiz) AG je zur Hälfte aufgeteilt.

8 Die Garantieleistungen werden in der Schweiz nach vorheriger Absprache mit der Service-Hotline unter der Rufnummer 062 389 82 33 (zum Ortstarif) per Zusendung an oder durch Übergabe an

JURA Vertrieb (Schweiz) AG

JURA Kundendienst Schweiz

Tel.-Nr.:	062 389 82 33 (zum Ortstarif)
E-Mail:	kundendienst-kaffee@ch.jura.com
Erreichbarkeit:	Montag – Freitag 08.00 – 18.00 Uhr
	Samstag 09.00 – 16.00 Uhr
Vertriebsadresse:	JURA Vertrieb (Schweiz) AG
	Kaffeeweltstrasse 7
	4626 Niederbuchsiten

oder durch andere von JURA autorisierte JURA-Servicestellen (siehe www.jura.com) ausgeführt.

Conditions de garantie de JURA Vertrieb (Schweiz) AG, Niederbuchsiten

La société JURA Vertrieb (Schweiz) AG, 4626 Niederbuchsiten accorde au client final sur cette machine conçue et construite pour un usage domestique, en plus de ses droits à garantie envers le vendeur, une garantie constructeur de

25 mois à compter de la date initiale d'achat

1 Pour les produits soumis à une distribution sélective, la garantie constructeur ne sera accordée que si la machine JURA est acquise auprès de l'un des revendeurs agréés JURA.

2 Les vices seront éliminés par JURA pendant la période de garantie, la prestation de garantie s'effectuant, au choix de JURA, par remise en état (réparation), échange des pièces défectueuses ou échange de la machine. L'exécution des prestations de garantie ne donne pas lieu à prolongation ou renouvellement de la durée de garantie. Les pièces remplacées deviennent la propriété de JURA.

3 Les prestations de garantie sont exclues en cas de dommages ou défauts qui résultent d'un raccordement non réglementaire, d'une manipulation non conforme ou d'un transport, d'une réparation ou d'une transformation réalisées par des personnes non autorisées ainsi que du non-respect des instructions d'utilisation. En particulier, la garantie ne s'applique pas si les instructions de service et de maintenance de JURA ne sont pas observées ou si des produits d'entretien autres que les filtres à eau JURA, les pastilles de nettoyage et les tablettes de détartrage JURA sont employés, qui ne correspondent pas aux spécifications d'origine. Les pièces d'usure (comme les joints, les disques de broyage, les clapets) sont également exclues de la garantie de même que les dommages résultant de la présence de corps étrangers dans le broyeur (pierres, bois, trombones par exemple).

4 La facture d'achat avec indication de la date d'achat et du type de machine est la preuve du droit à garantie. Pour simplifier la procédure, la facture d'achat devrait comporter, si possible, en supplément, les indications suivantes : nom et adresse de l'acheteur ainsi que le numéro de série de la machine.

5 La garantie constructeur est de 12 mois si le client final est une société, une personne morale ou si la machine n'est pas utilisée dans un contexte domestique.

6 Les prestations de garantie seront exécutées en Suisse. Pour les machines ayant été acquises en Suisse puis emmenées dans un autre pays européen, les prestations seront exécutées dans le cadre des conditions de garantie de JURA en vigueur dans ce pays européen.

7 Cette garantie ne couvre pas les frais de transport ni les risques de transport en lien direct ou indirect avec la garantie du produit. Pendant la durée de la garantie, les frais de transport en Suisse sont divisés à parts égales entre le client et JURA Vertrieb (Schweiz) AG.

8 En Suisse, les prestations de garantie seront exécutées, après concertation préalable avec la hotline du service après-vente (tél. 062 389 82 33, tarif local), par envoi ou remise à

JURA Vertrieb (Schweiz) AG, Niederbuchsiten

Service clients JURA Suisse

Tél.:	062 389 82 33 (tarif local)
E-mail:	kundendienst-kaffee@ch.jura.com
Joignable:	du lundi au vendredi de 08h00 à 18h00
	le samedi de 09h00 à 16h00
Adresse de vente:	JURA Vertrieb (Schweiz) AG
	Kaffeeweltstrasse 7
	4626 Niederbuchsiten

ou par d'autres centres de service agréés JURA (voir www.jura.com).

Garantiebedingungen der JURA Elektrogeräte Vertriebs-GmbH, Deutschland

Die JURA Elektrogeräte Vertriebs-GmbH, Postfach 99 01 44, 90268 Nürnberg gewährt für dieses Gerät, das für den Gebrauch im Haushalt konzipiert und konstruiert wurde, dem Endabnehmer zusätzlich zu seinen Rechten gegenüber dem Verkäufer auf Gewährleistung zu folgenden Bedingungen eine Herstellergarantie von

25 Monaten

1 Die Herstellergarantie wird nur gewährt, sofern das JURA-Gerät bei einem von JURA autorisierten Fachhändler erworben wurde.

2 Mängel werden innerhalb der Garantiezeit durch JURA beseitigt. Dabei erfolgt die Garantieleistung nach Wahl von JURA durch Instandsetzung (Reparatur), Austausch mangelhafter Teile oder Austausch des Gerätes. Die Ausführung von Garantieleistungen bewirkt weder eine Verlängerung noch einen Neubeginn der Garantiezeit. Ausgewechselte Teile gehen in das Eigentum von JURA über.

3 Eine Garantieleistung entfällt für Schäden oder Mängel, die aus nicht vorschriftsmäßigem Anschluss, unsachgemäßer Handhabung oder Transport, Reparatur oder Umbauten durch nicht autorisierte Personen sowie durch Nichtbeachtung der Gebrauchsanweisung entstanden sind. Werden insbesondere Betriebs- oder Wartungsanweisungen von JURA nicht befolgt oder werden andere Pflegeprodukte als JURA-Wasserfilter, JURA-Reinigungs- oder Entkalkungstabletten verwendet, die nicht den Originalspezifikationen entsprechen, so entfällt ebenfalls jede Garantie. Verschleißteile (zum Beispiel Dichtungen, Mahlscheiben, Ventile) sind von der Garantie ebenso ausgenommen, wie Schäden, die durch Fremdkörper im Mahlwerk (zum Beispiel Steine, Holz, Büroklammern) entstanden sind.

4 Als Nachweis für den Garantieanspruch gilt die Kaufquittung mit Angabe von Kaufdatum und Gerätetyp. Um die Abwicklung zu vereinfachen, sollte die Kaufquittung zusätzlich – falls möglich – folgende Angaben enthalten: Name und Adresse des Käufers sowie die Seriennummer des Gerätes.

5 Ist der Endabnehmer ein Unternehmen, eine juristische Person oder erfolgt der Einsatz des Gerätes nicht im häuslichen Bereich, beträgt die Herstellergarantie 12 Monate.

6 Die Garantieleistungen werden in der Bundesrepublik Deutschland geleistet. Für Geräte, welche in Europa erworben und in ein anderes europäisches Land gebracht wurden, werden Leistungen im Rahmen der jeweils für dieses europäische Land gültigen JURA-Garantiebestimmungen erbracht.

7 Die Garantieleistungen werden in Deutschland nach vorheriger Absprache mit der Service-Hotline unter der Rufnummer 0180 3 523333 (0,09 Euro/Min. aus dem Festnetz, Mobilfunk max. 0,42 Euro/Min.) per Zusendung an oder durch Übergabe an

JURA Elektrogeräte Vertriebs-GmbH, Nürnberg

Kundendienst Deutschland:	JURA Kundenkommunikations-Center	
Service Hotline:	0180 3 523333 (0,09 Euro/Min. aus dem Festnetz, Mobilfunk max. 0,42 Euro/Min.)	
E-Mail:	zentrale@de.jura.com	
Erreichbarkeit:	Montag – Freitag	08.00 – 20.00 Uhr
	Wochenende und Feiertage	10.00 – 18.00 Uhr

oder durch andere von JURA autorisierte JURA-Servicestellen ausgeführt.

Garantiebedingungen der JURA Elektroapparate VertriebsgesmbH, Österreich

Die JURA Elektroapparate VertriebsgesmbH, 6832 Röthis gewährt für dieses Gerät, das für den Gebrauch im Haushalt konzipiert und konstruiert wurde, dem Endabnehmer zusätzlich zu seinen Rechten gegenüber dem Verkäufer auf Gewährleistung zu folgenden Bedingungen eine Herstellergarantie von

25 Monaten ab Erstkaufdatum

1 Für Produkte, die der selektiven Vertriebsbindung unterliegen, wird die Herstellergarantie nur gewährt, sofern das JURA-Gerät bei einem von JURA autorisierten Fachhändler erworben wurde.

2 Mängel werden innerhalb der Garantiezeit durch JURA beseitigt. Dabei erfolgt die Garantieleistung nach Wahl von JURA durch Instandsetzung (Reparatur), Austausch mangelhafter Teile oder Austausch des Gerätes. Die Ausführung von Garantieleistungen bewirkt weder eine Verlängerung noch einen Neubeginn der Garantiezeit. Ausgewechselte Teile gehen in das Eigentum von JURA über.

3 Eine Garantieleistung entfällt für Schäden oder Mängel, die aus nicht vorschriftsmäßigem Anschluss, unsachgemäßer Handhabung oder Transport, Reparatur oder Umbauten durch nicht autorisierte Personen sowie durch Nichtbeachtung der Gebrauchsanweisung entstanden sind. Werden insbesondere Betriebs- oder Wartungsanweisungen von JURA nicht befolgt oder werden andere Pflegeprodukte als JURA-Wasserfilter, JURA-Reinigungs- oder Entkalkungstabletten verwendet, die nicht den Originalspezifikationen entsprechen, so entfällt ebenfalls jede Garantie. Verschleißteile (zum Beispiel Dichtungen, Mahlscheiben, Ventile) sind von der Garantie ebenso ausgenommen, wie Schäden, die durch Fremdkörper im Mahlwerk (zum Beispiel Steine, Holz, Büroklammern) entstanden sind.

4 Als Nachweis für den Garantieanspruch gilt die Kaufquittung mit Angabe von Kaufdatum und Gerätetyp. Um die Abwicklung zu vereinfachen, sollte die Kaufquittung zusätzlich – falls möglich – folgende Angaben enthalten: Name und Adresse des Käufers sowie die Seriennummer des Gerätes.

5 Ist der Endabnehmer ein Unternehmen, eine juristische Person oder erfolgt der Einsatz des Gerätes nicht im häuslichen Bereich, beträgt die Herstellergarantie 12 Monate.

6 Die Garantieleistungen werden in Österreich geleistet. Für Geräte, welche in Europa erworben und in ein anderes europäisches Land gebracht wurden, werden Leistungen im Rahmen der jeweils für dieses europäische Land gültigen JURA-Garantiebestimmungen erbracht.

7 Die Garantieleistungen werden in Österreich nach vorheriger Absprache mit der Service-Hotline unter der Rufnummer 0820 00 11 25 (zum Ortstarif) per Zusendung an oder durch Übergabe an

JURA Elektroapparate VertriebsgesmbH, Röthis

Kundendienst Österreich:	JURA Kunden-Service-Center
Tel.-Nr.:	055 22 22 123 (zum Ortstarif)
E-Mail:	kudi@at.jura.com
Erreichbarkeit:	Montag – Freitag 08.00 – 18.00 Uhr
Service Center Adresse:	Gläserne Service-Fabrik Interpark Focus 1 6832 Röthis
Vertriebsadresse:	JURA Elektroapparate VertriebsgembH Interpark Focus 1 6832 Röthis

oder durch andere von JURA autorisierte JURA-Servicestellen (siehe www.jura.com) ausgeführt.

Garantievoorwaarden van JURA Nederland BV

JURA Nederland BV, Koraalrood 141, 2718 SB Zoetermeer verleent de eindklant voor dit apparaat, dat voor huishoudelijk gebruik ontwikkeld en geconstrueerd is, aanvullend op diens rechten jegens de verkoper en onder de hieronder genoemde voorwaarden een fabrieksgarantie gedurende

25 maanden vanaf de datum van aankoop

1 Voor producten die aan de selectieve handelsbinding onderhevig zijn, wordt de fabrieksgarantie uitsluitend verleend als het apparaat van JURA bij een geautoriseerde JURA dealer aangekocht is.

2 Gebreken worden binnen de garantieperiode door JURA verholpen. De garantie wordt naar keuze van JURA verleend door reparatie, vervanging van gebrekkige onderdelen of vervanging van het apparaat. De uitvoering van de garantie leidt niet tot het verlengen of opnieuw beginnen van een nieuwe garantieperiode. Vervangen onderdelen worden het eigendom van JURA.

3 Garantie kan niet worden verleend voor schade of gebreken die voortvloeien uit niet reglementaire aansluiting, onjuist gebruik of transport, reparatie of modificaties door niet geautoriseerde personen alsmede uit het niet in acht nemen van de gebruiksaanwijzing. Met name als de gebruiks- of onderhoudsinstructies van JURA niet worden nageleefd, of als andere onderhoudsproducten dan de JURA waterfilter en de JURA reinigings- of ontkalkingstabletten worden gebruikt die niet voldoen aan de originele specificaties, vervalt ieder recht op garantie. Op slijtageonderdelen (zoals afdichtingen, maalschijven, kleppen) alsmede op schade als gevolg van vreemde voorwerpen in de molen (zoals stenen, hout, paperclips) wordt eveneens geen garantie verleend.

4 Als bewijs voor het recht op garantie geldt het bewijs van aankoop met vermelding van datum van aankoop en model. Om de afwikkeling te vereenvoudigen, dient het bewijs van aankoop - indien mogelijk - de volgende aanvullende gegevens te bevatten: naam en adres van de koper alsmede serienummer van het apparaat.

5 Als de eindklant een bedrijf of een rechtspersoon is, of als het apparaat niet in een huishoudelijke omgeving wordt gebruikt, bedraagt de fabrieksgarantie 12 maanden.

6 De garantie wordt in Nederland verleend. Voor apparaten die in Europa gekocht en vervolgens naar een ander Europees land gebracht zijn, wordt garantie in het kader van de voor dit land van toepassing zijnde garantiebepalingen van JURA verleend.

7 Garantiewerkzaamheden worden in Nederland na voorafgaand overleg met de service hotline 0900 235 58 72 (10 cent per minuut) en door toezending of door overhandiging aan

JURA Nederland BV, Zoetermeer

Service hotline:	0900 235 58 72 (10 cent per minuut)	
E-mail:	service@nl.jura.com	
Bereikbaarheid:	Maandag – vrijdag	8.30 – 17.00 uur
	Zaterdag	9.00 – 14.00 uur
Adres servicecenter:	JURA Nederland BV	
	Koraalrood 141	
	2718 SB Zoetermeer	
Handelsadres:	JURA Nederland BV	
	Postbus 494	
	2700 AL Zoetermeer	

of door andere door JURA geautoriseerde JURA servicecenters (zie www.jura.com) uitgevoerd.

JURA Products Ltd warranty conditions

For this machine, which was designed and built for domestic use, JURA Products Ltd, Vivary Way, Colne, Lancashire offers to the end customer, in addition to the rights of guarantee from the retailer, a manufacturer's warranty with the following terms and conditions:

25 months from the date of initial purchase

1 For products which are subject to selective distribution, the manufacturer's warranty shall only apply if the JURA machine was purchased at an authorised JURA specialised dealer.

2 JURA shall remedy all defects within the warranty period. JURA shall decide whether to remedy the defect by repairing the machine, replacing defective parts or replacing the machine. The performance of warranty services shall not cause the warranty period to be extended or restarted. Replaced parts shall become the property of JURA.

3 A warranty service is not applicable for damage or defects caused by incorrect connection, incorrect handling or transport, repair attempts or modifications by unauthorised persons or non-compliance with the instructions for use. In particular, the warranty shall be void if JURA's operating or maintenance instructions are not followed or if maintenance products other than JURA water filters, JURA cleaning tablets or JURA descaling tablets are used which do not correspond to the original specifications. Wearing parts (e.g. seals, grinding discs, valves) are excluded from the warranty, as is damage caused by foreign bodies entering the grinder (e.g. stones, wood, paper clips).

4 The sales receipt, specifying the purchase date and machine type, must be provided as evidence of warranty claims. In order to simplify the process, the sales receipt should also include the following information where possible: name and address of the customer and serial number of the machine.

5 If the end customer is a company or a legal person, or if the machine is not used in a domestic environment, the manufacturer's warranty is valid for 12 months.

6 Warranty services are performed in the United Kingdom. For machines purchased in Europe and taken to another European country, services shall be performed in accordance with the JURA warranty conditions applicable in this country.

7 The warranty services shall be performed in the United Kingdom after prior consultation with the service hotline 0844 257 92 29 (charged at local rates) by sending or handing over the product to

JURA Products Ltd.

Service hotline:	0844 257 92 29 (charged at local rates)
E-Mail:	service@uk.jura.com
Availability:	Monday to Friday 9 a.m. – 5.00 p.m.
Service centre address:	JURA Products Ltd. Vivary Mill Vivary Way Colne, Lancashire BB8 9NW
Distributor address:	JURA Products Ltd. Vivary Mill Vivary Way Colne, Lancashire BB8 9NW

or at other authorised JURA service centres (see www.jura.com).

Conditions de garantie de JURA France S.A.S

La société Jura France S.A.S accorde au client final sur cette machine conçue et construite pour un usage domestique, en plus de ses droits à garantie envers le vendeur, une garantie constructeur de

25 mois à compter de la date initiale d'achat

1 Pour les produits soumis à une distribution sélective, la garantie constructeur ne sera accordée que si la machine JURA est acquise auprès de l'un des revendeurs agréés JURA.

2 Les vices seront éliminés par JURA pendant la période de garantie, la prestation de garantie s'effectuant, au choix de JURA, par remise en état (réparation), échange des pièces défectueuses ou échange de la machine. L'exécution des prestations de garantie ne donne pas lieu à prolongation ou renouvellement de la durée de garantie. Les pièces remplacées deviennent la propriété de JURA.

3 Les prestations de garantie sont exclues en cas de dommages ou défauts qui résultent d'un raccordement non réglementaire, d'une manipulation non conforme ou d'un transport, d'une réparation ou d'une transformation réalisées par des personnes non autorisées ainsi que du non-respect des instructions d'utilisation. En particulier, la garantie ne s'applique pas si les instructions de service et de maintenance de JURA ne sont pas observées ou si des produits d'entretien autres que les filtres à eau JURA, les pastilles de nettoyage et les tablettes de détartrage JURA sont employés, qui ne correspondent pas aux spécifications d'origine. Les pièces d'usure (comme les joints, les disques de broyage, les clapets) sont également exclues de la garantie de même que les dommages résultant de la présence de corps étrangers dans le broyeur (pierres, bois, trombones par exemple).

4 La facture d'achat avec indication de la date d'achat et du type de machine est la preuve du droit à garantie. Pour simplifier la procédure, la facture d'achat devrait comporter, si possible, en supplément, les indications suivantes : nom et adresse de l'acheteur ainsi que le numéro de série de la machine.

5 La garantie constructeur est de 12 mois si le client final est une société, une personne morale ou si la machine n'est pas utilisée dans un contexte domestique.

6 Les prestations de garantie seront exécutées en France. Pour les machines ayant été acquises en Europe puis emmenées dans un autre pays européen, les prestations seront exécutées dans le cadre des conditions de garantie de JURA en vigueur dans ce pays européen.

7 En France, les prestations de garantie seront exécutées, après concertation préalable du service hotline, tél. 0 810 310 240 (tarif local), par envoi ou remise à

JURA France S.A.S

Service hotline:	0 810 310 240 (tarif local)
E-Mail:	info@fr.jura.com
Joignable:	du lundi au vendredi, de 9h00 à 12h00 et de 13h00 à 17h00
Adresse du centre de service:	JURA France S.A.S Immeuble le Dynasteur 6–8 rue Andras Beck 92360 Meudon la Forêt
Adresse de vente:	JURA France S.A.S Immeuble le Dynasteur 6–8 rue Andras Beck 92360 Meudon la Forêt

ou par d'autres centres de service agréés JURA (voir www.jura.com).

JURA Espresso S.L.U garantiza que esta máquina ha sido concebida y construida para su uso doméstico, mientras que el usuario final puede disfrutar, además de sus derechos frente al comprador y entre las condiciones indicadas, de una garantía de fabricación de

25 meses a partir de la fecha de compra

1 Para productos con acuerdo de distribución selectivo, únicamente se cubrirá la garantía de fabricación en caso de que la máquina JURA se haya adquirido en un comercio especializado autorizado por JURA.

2 JURA subsanará los daños que se produzcan dentro del periodo de garantía. En tal caso, JURA escogerá para la prestación de garantía entre la reparación, la sustitución de piezas defectuosas o la sustitución de la máquina completa. Las prestaciones de garantía no suponen una prolongación o el nuevo comienzo del periodo de garantía. Las piezas que se hayan cambiado son propiedad de JURA.

3 Se suprime el derecho a prestación de garantía en caso de daños o defectos ocasionados por una conexión no reglamentaria, una manipulación o un transporte inadecuados, la reparación o reforma realizadas por personas no autorizadas, así como el incumplimiento de las indicaciones de uso. La garantía también se suprime en caso de que no se cumplan las indicaciones de servicio o mantenimiento de JURA o bien en caso de que se utilicen otros producto de conservación que no sean los filtros de agua JURA o bien las pastilla de limpieza y descalcificación JURA que no cumplan con las especificaciones originales. También se excluyen de la garantía las piezas de desgaste (como juntas, discos de molienda y válvulas) y los daños provocados por la presencia de cuerpos extraños en mecanismo de molienda (como piedras, madera o grapas).

4 El recibo de compra con la fecha de compra y el tipo de máquina sirve a modo de certificado de garantía. Para facilitar la tramitación, el recibo debe incluir en la medida de lo posible los siguientes datos: nombre y dirección del comprador, así como el número de serie de la máquina.

5 En caso de que el usuario final sea una empresa, una persona jurídica o que la máquina no sea para uso doméstico, la garantía de fabricación será de 12 meses.

6 Las prestaciones de garantía se extienden a España. En el caso de máquinas adquiridas en el espacio europeo y que se transporten a otro Estado miembro, las prestaciones se realizarán en el marco de las condiciones de garantía de JURA válidas para ese Estado miembro.

7 Las prestaciones de garantía en España se realizan tras consulta previa con la línea de asistencia telefónica del servicio técnico en el 902 02 42 38 (según tarifa vigente), bien mediante envío o entrega a

JURA España S.L.U

Línea de asistencia telefónica del servicio técnico:	902 024 238 (según tarifa vigente)
Correo electrónico:	info@es.jura.com
Disponibilidad:	De lunes a viernes, de 9:00 a 18:00 h.
Dirección del centro de servicio técnico:	JURA Espresso SLU Polígono Industrial Sota el Molí C/Telègra, s/n, naus 3-4 08160 Montmeló (Barcelona)
Dirección de distribución:	JURA Espresso SLU Polígono Industrial Sota el Molí C/Telègra, s/n, naus 3-4 08160 Montmeló (Barcelona)

o bien por parte de otros Servicios Técnicos Autorizados por JURA (ver www.jura.com).

Garantivillkor för JURA Sweden AB

JURA Sweden AB, 120 30 Stockholm ger slutkunden för denna apparat, avsedd och konstruerad för hemmabruk, utöver dennes rättigheter gentemot säljaren, en tillverkargaranti som gäller

25 månader från inköpsdatum

1 För produkter som omfattas av bestämmelsen om selektiv distribution erhålls tillverkargarantin endast om JURA-apparaten införskaffades hos en av JURA auktoriserad återförsäljare.

2 Under garantitiden åtgärdar JURA alla brister. Garantin kan fullgöras genom reparation, byte av defekta delar eller utbyte av hela apparaten enligt vad JURA anser mest lämpligt. Garantiärenden medför varken en förlängning av garantin eller att den börjar gälla från början. Utbytta delar tillfaller JURA.

3 Garantin gäller inte för skador eller brister som beror på felaktig anslutning, felaktigt handhavande, ovarsam transport, reparations- eller ombyggnadsförsök av icke-auktoriserade personer eller underlåtenhet att följa bruksanvisningen. Garantin upphör dessutom att gälla om bruks- eller underhållsanvisningar från JURA inte följs eller vid användning av andra skötselprodukter än JURA-vattenfilter och JURA-rengörings- eller avkalkningstabletter, som inte motsvarar originalspecifikationen. Slitdelar (t.ex. packningar, malningsskivor, ventiler) omfattas heller inte av garantin, liksom skador som uppkommit på grund av främmande föremål i malverket (t.ex. stenar, träbitar, gem).

4 Kvittot med inköpsdatum och apparattyp gäller som bevis för garantins giltighet. För att underlätta proceduren bör kvittot om möjligt även innehålla följande uppgifter: Köparens namn och adress samt apparatens serienummer.

5 Om slutkunden är ett företag eller en juridisk person eller om apparaten används utanför hemmet gäller tillverkargarantin i 12 månader.

6 Garantianspråk hanteras i Sverige. För apparater som har köpts i Europa och förts till ett annat EU-land hanteras garantiärenden inom ramen för de garantivillkor från JURA som gäller i detta europeiska land.

7 Garantianspråk hanteras i Sverige efter överenskommelse med kundtjänst 08-46 26 420 (lokal taxa) genom insändning eller överlämnande till

JURA Sweden AB

Kundtjänst:	08-46 26 420 (lokal taxa)
E-post:	service@se.jura.com
Öppettider:	Måndag – fredag 8.00 – 17.00
Adress servicecenter:	JURA Sweden AB Hammarby Kaj 14 120 30 Stockholm
Adress:	JURA Sweden AB Hammarby Kaj 14 120 30 Stockholm

eller av andra av JURA auktoriserade JURA-serviceverkstäder (se www.jura.com).

Záruční podmínky společnosti JURA Czech, s. r. o.

Společnost JURA Czech, s. r. o., poskytuje na tento přístroj, který byl koncipován a konstruován pro použití v domácnosti, konečnému odběrateli navíc k jeho právům na záruku vůči prodejci za následujících podmínek záruku výrobce o délce

25 měsíců od data prvního nákupu

1 Na výrobky, které podléhají selektivní výhradní distribuční dohodě, je záruka výrobce poskytována jen tehdy, pokud byl přístroj JURA získán od autorizovaného odborného prodejce společnosti JURA.

2 Závady jsou během záruční doby odstraňovány autorizovanou servisní společností, kterou autorizuje společnost JURA. Informace o záručním servisu a seznam autorizovaných společností je k nahlédnutí na webových stránkách společnosti JURA. Přitom se provádí záruční servis podle volby společnosti JURA odstraněním závady (opravou), výměnou vadných součástí nebo výměnou přístroje. Provádění záručního servisu má za následek buď prodloužení nebo obnovení záruční doby od počátku. Vyměněné součásti přecházejí do majetku společnosti JURA.

3 Plnění ze záruky odpadá za škody nebo závady, které vznikly následkem nepředpisového připojení, neodborného zacházení nebo přepravy, opravy nebo přestaveb provedených neautorizovanými osobami a rovněž následkem nedodržování návodu k používání. Pokud nejsou dodržovány provozní a údržbové pokyny společnosti JURA nebo pokud jsou používány jiné ošetřující výrobky než jsou vodní filtry JURA, čisticí nebo odvápňovací tablety JURA, které neodpovídají originálním specifikacím, pak je rovněž vyloučena jakákoliv záruka. Díly podléhající rychlému opotřebení (např. těsnění, mlecí kotouče, ventily) jsou rovněž vyjmuty za záruky, stejně jako škody vzniklé vlivem cizích těles v mlecím zařízení (např. kameny, dřevo, kancelářské sponky).

4 Jako doklad k uplatnění nároku ze záruky platí potvrzení o koupi s uvedením data nákupu a typu přístroje. Pro zjednodušení vyřízení by potvrzení o koupi mělo obsahovat navíc – je-li to možné – následující údaje: Jméno a adresu kupujícího a rovněž sériové číslo přístroje.

5 Je-li konečný odběratel podnik, právnická osoba nebo provoz přístroje neprobíhá v domácí oblasti, činí záruka výrobce 12 měsíců.

6 Záruční servis je poskytován v České republice. Na přístroje, které byly získány v Evropě a přeneseny do jiné evropské země, se poskytují plnění vždy v rámci záručních podmínek společnosti JURA, které jsou platné právě pro tuto evropskou zemi.

7 Záruční servis se provádí v České republice po předchozí dohodě na servisní zákaznické lince 848 808 404 (za místní tarif) prostřednictvím zaslání nebo předání na

JURA Czech s.r.o.

Servisní zákaznická linka:	848 808 404 (za místní tarif)
E-mail:	servis@coffee-sce.com
Provozní doba:	Pondělí až pátek 09.00 – 17.00 hodin
JURA Servisní centrum Praha:	Coffee SCE Praha, s. r. o. Kabešova 943/4 190 00 Praha 9 – Vysočany http://jura-servisni-centrum.cz/
Adresa odbytu:	JURA Czech, s. r. o. Kabešova 943/4 190 00 Praha 9 – Vysočany info@cz.jura.com www.jura.com

nebo prostřednictvím jiných autorizovaných servisních středisek společnosti JURA (viz www.jura.com).

Warunki gwarancji spółki JURA Poland Sp. z o.o.

Spółka JURA Poland Sp. z o.o. udziela użytkownikowi końcowemu na następujących warunkach gwarancji producenta na niniejsze urządzenie, które zostało zaprojektowane i skonstruowane z myślą o użytku domowym. Gwarancja zostaje udzielona w uzupełnieniu do prawa do rękojmi, przysługującego użytkownikowi końcowemu wobec sprzedającego, na okres

25 miesięcy od daty pierwszego zakupu

1 Na produkty sprzedawane w ramach selektywnego systemu dystrybucji gwarancja producenta jest udzielana tylko pod warunkiem, że urządzenie JURA zostało nabyte w sklepie specjalistycznym autoryzowanym przez JURA.

2 Usterki zostaną usunięte przez JURA w okresie obowiązywania gwarancji. Jednocześnie świadczenie gwarancyjne jest realizowane – według uznania JURA – poprzez naprawę, wymianę wadliwych części lub wymianę urządzenia. Realizacja świadczeń gwarancyjnych nie skutkuje przedłużeniem lub ponownym rozpoczęciem okresu gwarancji. Wymienione części przechodzą na własność JURA.

3 Świadczenie gwarancyjne nie obejmuje szkód lub wad, które wynikają z nieprzestrzegania instrukcji obsługi oraz nieprawidłowego podłączenia, nieodpowiedniej obsługi, transportu, naprawy lub przebudowy wykonanej przez osoby nieposiadające autoryzacji. Jeżeli w szczególności nie są przestrzegane instrukcje obsługi i konserwacji firmy JURA lub jeżeli są stosowane inne produkty do konserwacji niż filtr wodny firmy JURA, tabletki do czyszczenia i usuwania kamienia firmy JURA, które nie są zgodne z oryginalną specyfikacją, wówczas również nie obowiązuje jakakolwiek gwarancja. Części podlegające zużyciu (na przykład uszczelki, tarcze mielące, zawory) również nie podlegają gwarancji, np. w związku z uszkodzeniem spowodowanym przez ciała obce w młynku (na przykład kamienie, elementy drewniane, spinacze).

4 Potwierdzeniem prawa do roszczenia gwarancyjnego jest dowód zakupu z podaną datą zakupu i typem urządzenia. W celu ułatwienia realizacji gwarancji dowód zakupu powinien dodatkowo – o ile to możliwe – zawierać następujące dane: Nazwisko i adres kupującego, a także numer seryjny urządzenia.

5 Jeśli użytkownik końcowy jest przedsiębiorstwem, osobą prawną lub jeśli urządzenie nie jest użytkowane w warunkach domowych, okres gwarancji producenta wynosi 12 miesięcy.

6 Świadczenia gwarancyjne są realizowane w Polsce. W przypadku urządzeń, które zostały nabyte w Europie, a następnie przewiezione do innego europejskiego kraju, świadczenia są realizowane zgodnie z obowiązującymi w tym kraju warunkami gwarancji JURA.

7 Świadczenia gwarancyjne są realizowane w Polsce po wcześniejszym uzgodnieniu z infolinią serwisu 022 123 43 01 lub 0 801 023 801 (cena połączenia lokalnego) i po przesłaniu lub przekazaniu produktu na adres

JURA Poland Sp. z o.o.

Infolinia serwisu:	022 123 43 01 lub 0 801 023 801 (cena połączenia lokalnego)
e-mail:	service@pl.jura.com
Czynne:	od poniedziałku do piątku w godz. 9.00 – 17.00
Adres Centrum Serwisowego:	JURA Poland Sp. z o.o. Puławska 366 02-819 Warszawa
Adres Działu Dystrybucji:	JURA Poland Sp. z o.o. Puławska 366 02-819 Warszawa

lub przez inny autoryzowany przez JURA serwis firmy JURA (patrz www.jura.com).

For this machine, which was designed and built for domestic use, JURA AG offers to the end customer, in addition to the rights of guarantee from the retailer, a manufacturer's warranty with the following terms and conditions:

25 months from the date of initial purchase

1 For products which are subject to selective distribution, the manufacturer's warranty shall only apply if the JURA machine was purchased at an authorised JURA specialised dealer.

2 JURA shall remedy all defects within the warranty period. JURA shall decide whether to remedy the defect by repairing the machine, replacing defective parts or replacing the machine. The performance of warranty services shall not cause the warranty period to be extended or restarted. Replaced parts shall become the property of JURA.

3 A warranty service is not applicable for damage or defects caused by incorrect connection, incorrect handling or transport, repair attempts or modifications by unauthorised persons or non-compliance with the instructions for use. In particular, the warranty shall be void if JURA's operating or maintenance instructions are not followed or if maintenance products other than JURA water filters, JURA cleaning tablets or JURA descaling tablets are used which do not correspond to the original specifications. Wearing parts (e.g. seals, grinding discs, valves) are excluded from the warranty, as is damage caused by foreign bodies entering the grinder (e.g. stones, wood, paper clips).

4 The sales receipt, specifying the purchase date and machine type, must be provided as evidence of warranty claims. In order to simplify the process, the sales receipt should also include the following information where possible: name and address of the customer and serial number of the machine.

5 If the end customer is a company or a legal person, or if the machine is not used in a domestic environment, the manufacturer's warranty is valid for 12 months.

6 Guarantee and service is available in all countries where this product is officially distributed by JURA. In countries where JURA does not distribute the product, please contact JURA International Headquarters.

JURA International Headquarters, Switzerland

Homepage:	www.jura.com
Phone number:	+41 62 389 82 33
Fax:	+41 62 389 81 37
E-Mail:	export@jura.com
Address:	JURA Elektorapparate AG Kaffeeweltstrasse 10 4626 Niederbuchsiten Switzerland




Bluetooth®
SMART

