# FMI120G

| | |
|---|---|
| **Полезный объем духового шкафа** | 20 л |

| | |
|---|---|
| **Семейство продуктов** | Микроволновая печь |
| **Категория** | Встраиваемая |
| **Установка** | С рамкой |
| **Источник питания** | Электрический |
| **Способ приготовления** | Микроволны с грилем |
| **Управление** | Электронный |



## Программы/ функции

| | |
|---|---|
| **Количество функций** | 5 |
| **Гриль большой** | |
| **Размораживание по времени** | |
| **Размораживание по весу** | |
| **Микроволновая печь** | |
| **Микроволны + гриль** | |
| **Автоматические программы** | 3 |
| **Специальные функции** | Память |

## Управление

| | | | |
|---|---|---|---|
| **Дисплей/ часы** | TFT-дисплей | **Открывание** | Электронная кнопка |
| **Управление** | Управление Touch Control | | |

## Опции

| | | | |
|---|---|---|---|
| **Таймер** | Электронный | **Режим Showroom** | Да |
| **Программирование времени** | стоп | **блокировка управления** | Да |
| | | **быстрый старт** | Да |

| | |
|---|---|
| **Акустический сигнал окончания приготовления** | Да |
| **Режим ограничения мощности** | Да |

## Технические характеристики



| | |
|---|---|
| **Материал внутренней камеры** | Нержавеющая сталь |
| **Количество уровней приготовления** | 2 |
| **Тип направляющих** | Приподнятая решетка |
| **Количество ламп подсветки** | 1 |
| **Тип подсветки** | Лампа накаливания |
| **Мощность ламп подсветки** | 20 Вт |
| **Поворотный стол** | Да |
| **Диаметр поворотного стола** | 24,5 см |
| **Освещение при открытой дверце** | Да |
| **Тип гриля** | Кварцевый |
| **Мощность гриля** | 1000 Вт |
| **Открывание дверцы** | Боковое открывание |
| **Количество стекол дверцы** | 2 |
| **Система охлаждения** | Тангенциальная |
| **Защитное стекло от микроволн** | Да |
| **Автоматическое отключение микроволн при открытой дверце** | Да |
| **Размеры внутренней камеры (ВхШхГ)** | 210x305x280 мм |
| **Эффективная мощность микроволн** | 800 Вт |

## Аксессуары в комплекте

| | |
|---|---|
| **Решетка** | 1 |
| **Рамка для встраивания** | Да |

## Электрическое подключение

| | |
|---|---|
| **Номинальная мощность** | 1300 Вт |
| **Сила тока** | 5.2 A |
| **Напряжение** | 230 В |
| **Частота тока** | 50 Гц |
| **Длина электрического кабеля** | 150 см |

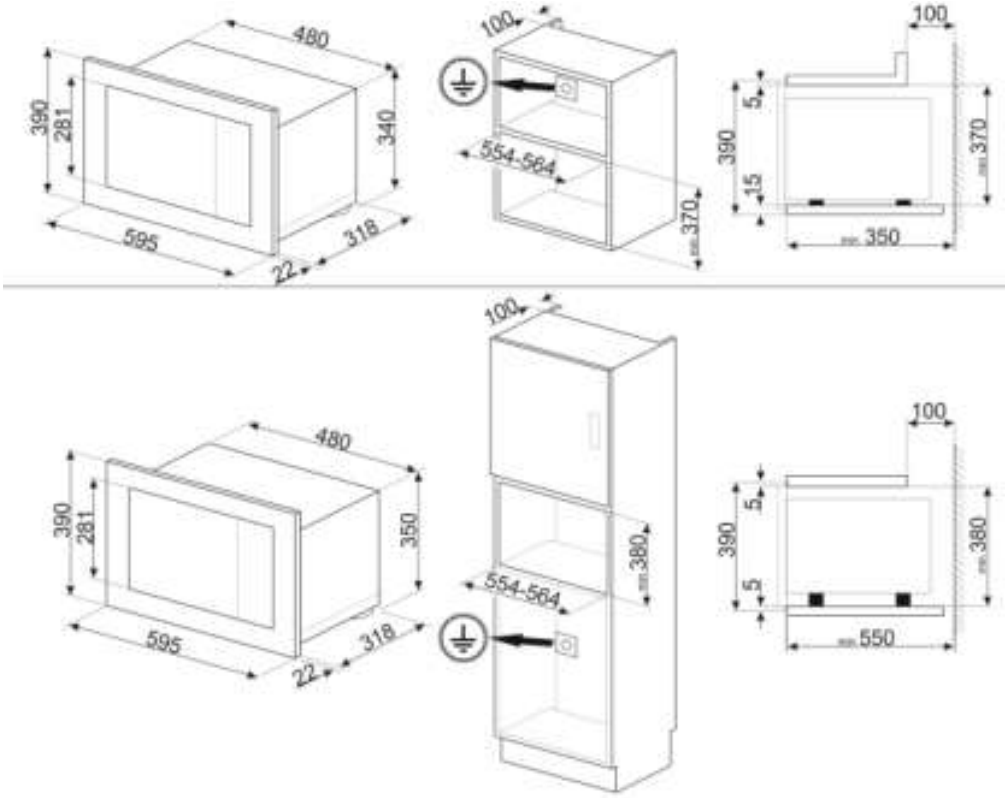
480
390
281
340
595
318
22
100
554-564
370
100
5
390
15
370
min. 350
100
554-564
380
480
390
281
350
595
318
22
100
5
390
5
380
min. 550

## Not included accessories



KITPLATE

Тарелка для запекания представляет собой алюминиевую пластину с тефлоновым покрытием, нижняя часть которой содержит железо. Диаметр основания 25 см, диаметр по верху 26,5 см.

# Symbols glossary (TT)



Блокировка управления: некоторые модели оснащены устройством для блокировки управления, чтобы не было возможности случайно изменить программу/ цикл приготовления, включить или выключить прибор.



Размораживание по времени: с помощью этой функции время размораживания продуктов определяется автоматически.



Дверца с двойным остеклением



Микроволны: проникая прямо в пищу, микроволны позволяют готовить очень быстро и со значительной экономией энергии. Они подходят для приготовления без жира, они также способны размораживать и нагревать пищу, не изменяя ее первоначальный вид и аромат. Функцию микроволн также можно комбинировать с обычными функциями со всеми вытекающими отсюда преимуществами. Идеально подходит для всех видов еды.



В камере духового шкафа предусмотрено 2 разных уровня приготовления.



Указан полезный объем внутренней камеры в литрах.



Микроволны значительно сокращают время приготовления и способствуют экономии энергии.



Размораживание по весу: функция автоматического размораживания. Вы выбираете тип продуктов для размораживания из доступных категорий (МЯСО - РЫБА - ХЛЕБ - ДЕСЕРТЫ). После ввода веса продукта печь автоматически определяет время, необходимое для правильного размораживания.



Использование гриля дает отличные результаты при приготовлении мяса средних и малых порций, особенно в сочетании с вертелом (где это возможно). Также идеально подходит для приготовления колбас и бекона.



Микроволны + гриль: использование гриля приводит к идеальному подрумяниванию поверхности продукта. Действие микроволн позволяет в короткие сроки приготовить внутреннюю часть блюда.



Touch controls: простое в использовании сенсорное управление позволяет программировать прибор одним нажатием кнопки.