# *АВТОМАТИЧЕСКИЙ ГЕНЕРАТОР ЧЕШУЙЧАТОГО ЛЬДА*

*ГЕНЕРАТОР ЧЕШУЙЧАТОГО ЛЬДА В МОДУЛЬНОМ ИСПОЛНЕНИИ*

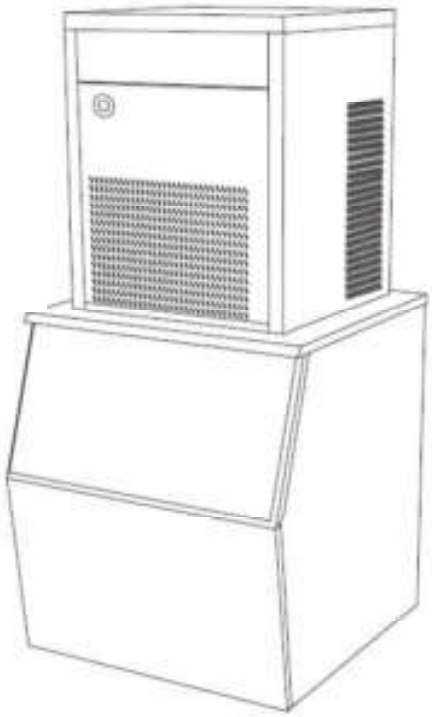

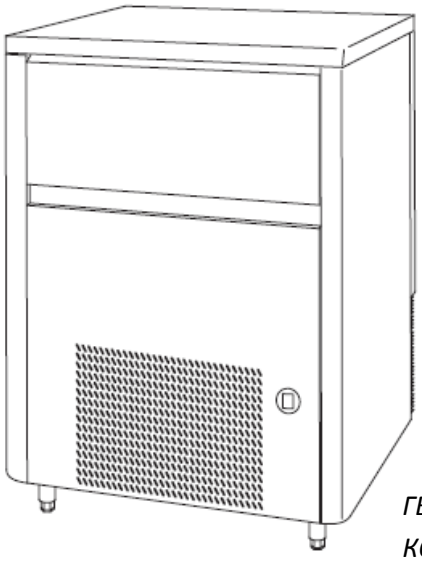

*ГЕНЕРАТОР ЧЕШУЙЧАТОГО ЛЬДА С ВСТРОЕННЫМ КОНТЕЙНЕРОМ*

Все права защищены. Воспроизведение текста данной публикации без письменного разрешения изготовителя не допускается.

*ГЕНЕРАТОР ЧЕШУЙЧАТОГО ЛЬДА С ВСТРОЕННЫМ КОНТЕЙНЕРОМ*

*ГЕНЕРАТОР ЧЕШУЙЧАТОГО ЛЬДА В МОДУЛЬНОМ ИСПОЛНЕНИИ*

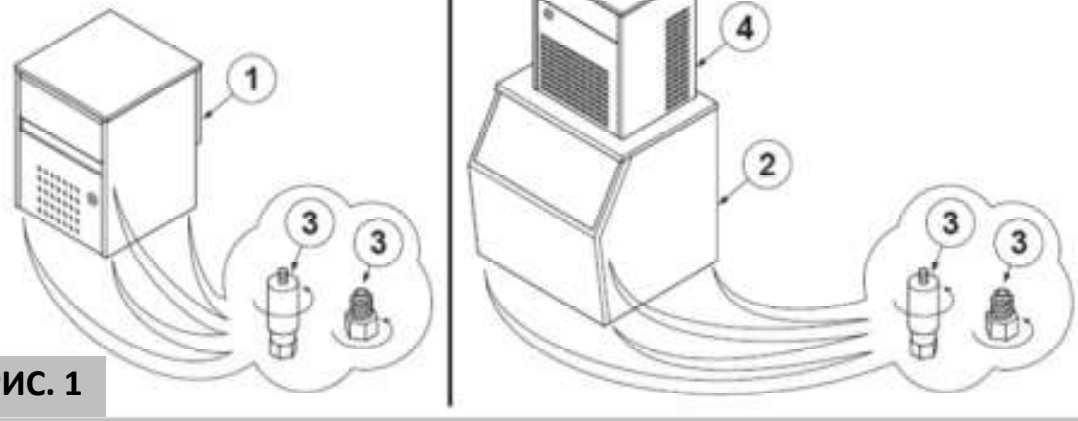


**РИС. 1**

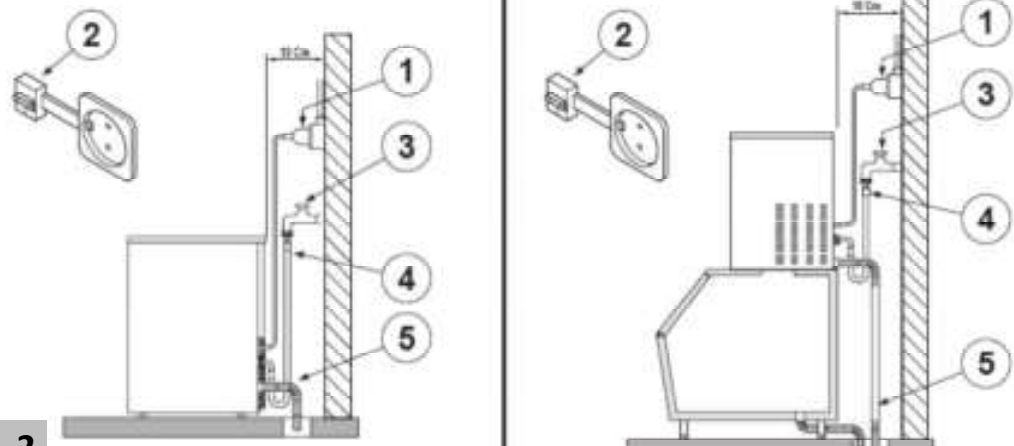


**РИС. 2**

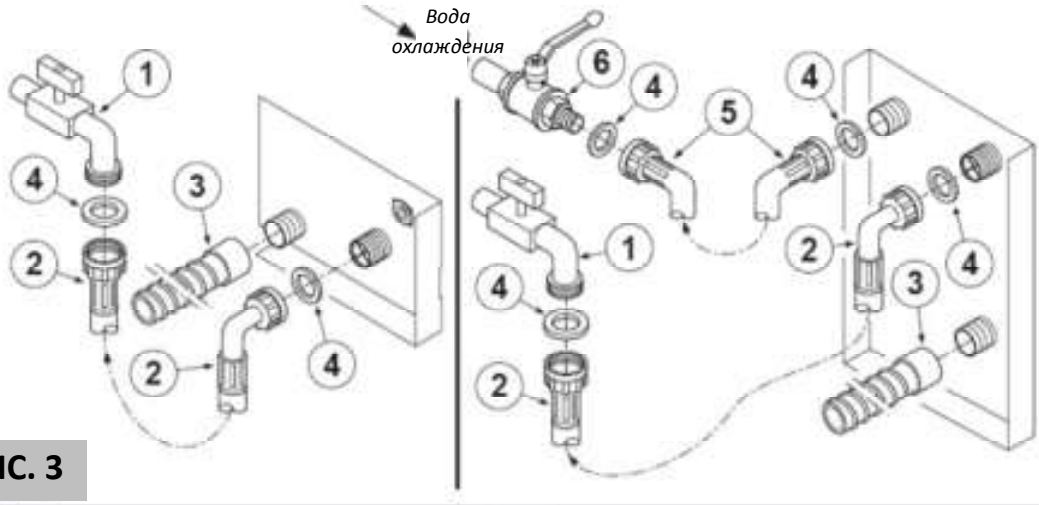


**РИС. 3**

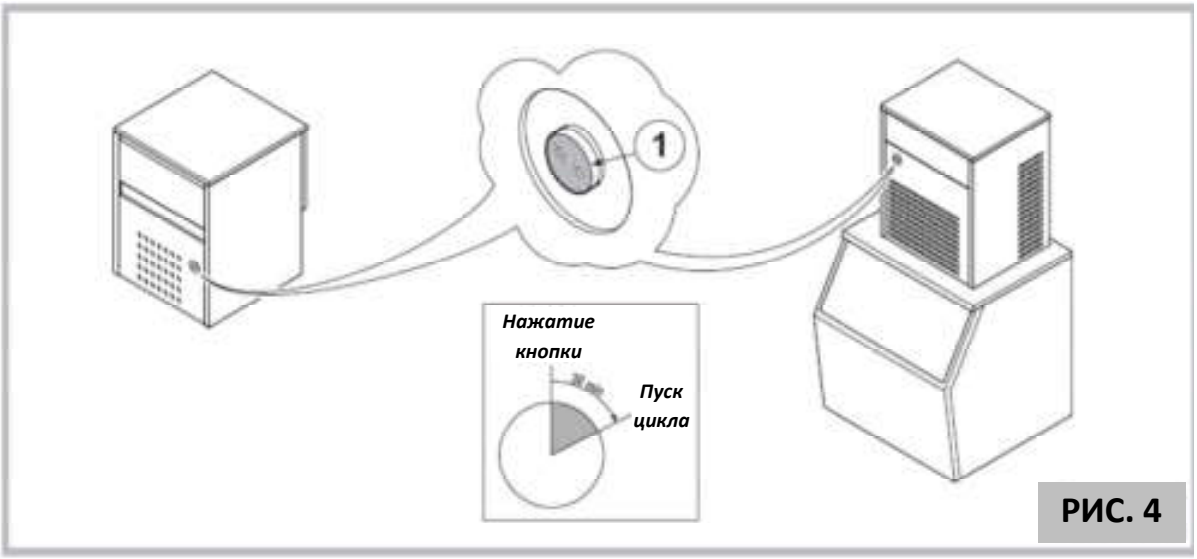


**РИС. 4**

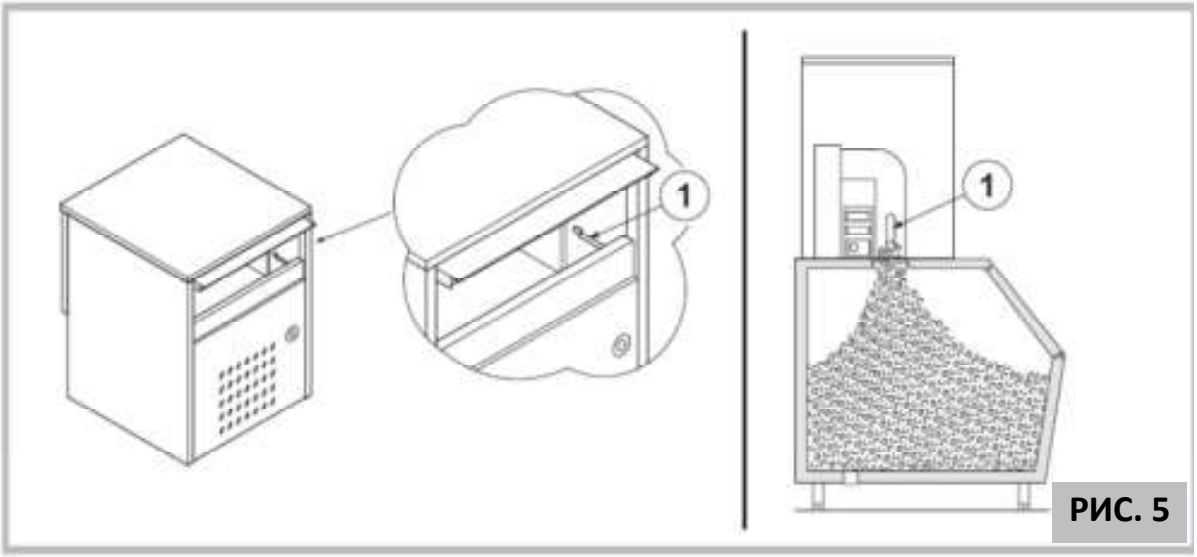


**РИС. 5**

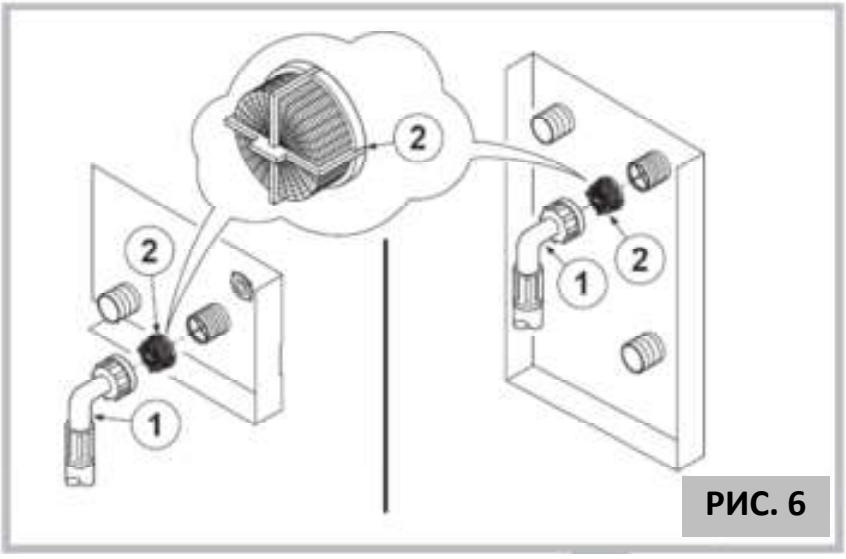


**РИС. 6**



**РИС. 7**

# ВВЕДЕНИЕ

Благодарим вас за приобретение одного из наших изделий. Выражаем уверенность, что вы будете довольны его работой и что оно удовлетворит все ваши потребности. Перед началом использования изделия просим вас внимательно ознакомиться с данной инструкцией.

# СОДЕРЖАНИЕ


**A. ЗАМЕЧАНИЯ ОБЩЕГО ХАРАКТЕРА ..... 5**
Надлежащее и ненадлежащее использование ..... 5
Меры безопасности ..... 6
Вывод из эксплуатации ..... 6
**B. ТЕХНИЧЕСКИЕ ДАННЫЕ ..... 7**
Шильдик ..... 7
Информация о проводке ..... 7
Шум ..... 7
Технические характеристики ..... 8
**C. РАСПАКОВКА ..... 8**
Установка ножек и выравнивание ..... 9
**D. СОЕДИНЕНИЯ. ПОРЯДОК МОНТАЖА И КОМПЛЕКТУЮЩИЕ ..... 9**
Соединения, необходимые для эксплуатации изделия (рис. 2): ..... 9
Место установки: ..... 9
Монтаж проводки: ..... 10
Водопроводные соединения: ..... 10
Установка подводящего шланга водоснабжения (рис. 3): ..... 11
Установка сливной трубы (рис. 3) ..... 11
Подключение изделия к контуру водяного охлаждения (рис. 3) ..... 11
**E. ПУСКОНАЛАДКА ..... 12**
Промывка внутренних деталей: ..... 12
Запуск цикла производства льда: ..... 12
Прекращение работы ..... 12
Выгрузка льда ..... 12
**F. ТЕКУЩЕЕ ОБСЛУЖИВАНИЕ ..... 12**
Очистка приемного лотка ..... 13
Очистка фильтра электромагнитного клапана ..... 13
**G. СПЕЦИАЛЬНОЕ ОБСЛУЖИВАНИЕ ..... 14**
**H. ПОИСК И УСТРАНЕНИЕ НЕИСПРАВНОСТЕЙ ..... 14**
**I. ВЫВОД ИЗДЕЛИЯ ИЗ ЭКСПЛУАТАЦИИ ..... 14**
**УСЛОВИЯ ГАРАНТИИ ..... 15**
**ПРИМЕЧАНИЕ ИЗГОТОВИТЕЛЯ ..... 16**

# A. ЗАМЕЧАНИЯ ОБЩЕГО ХАРАКТЕРА

Настоящее руководство является неотъемлемой частью изделия под названием «автоматический генератор чешуйчатого льда».

**Настоящее руководство по установке, эксплуатации и обслуживанию изделия следует хранить в безопасном и легко доступном для оператора месте.**
**При перепродаже изделия руководство следует передать новому пользователю, чтобы у него имелась возможность ознакомиться с порядком его установки, эксплуатации и обслуживания. Перед началом установки изделия следует внимательно ознакомиться со всеми указаниями и примечаниями, приведенными в настоящем руководстве.**
**Примечания содержат информацию, важную с точки зрения безопасности установки, эксплуатации и обслуживания изделия.**

**НАДЛЕЖАЩЕЕ И НЕНАДЛЕЖАЩЕЕ ИСПОЛЬЗОВАНИЕ**

- Не допускается перемещать изделие, пытаясь толкать или тянуть его. Даже для незначительного перемещения следует использовать подходящее подъемное оборудование.
- Ни в коем случае не допускается класть изделие на бок или переворачивать.
- Ни в коем случае не допускается снимать с изделия защитные ограждения, панели или решетки.
- Ни в коем случае не допускается помещать тряпки, банки и подобные предметы на изделие или перед его вентиляционными решетками.
- Перед началом любых работ по уходу из изделием или его обслуживанию следует обязательно вынуть вилку из розетки.
- Автоматический генератор чешуйчатого льда предназначен исключительно для получения чешуйчатого льда из холодной питьевой воды. Применение его для каких-либо иных целей считается ненадлежащим использованием.
- Не допускается применять контейнер для льда для охлаждения или хранения еды или напитков. Наличие посторонних объектов в контейнере может помешать выдаче готового льда, вызвав в результате переполнение контейнера водой и ее неконтролируемое вытекание в процессе получения чешуйчатого льда.
- Ни в коем случае не допускается закрывать чем-либо решетки воздухозаборных отверстий и теплоотводящие вентиляционные решетки, поскольку наличие каких-либо препятствий на пути потока воздуха может не только привести к снижению качества работы и производительности изделия, но и причинить ему серьезный ущерб.

**МЕРЫ БЕЗОПАСНОСТИ**

**В ходе эксплуатации описываемого электрического устройства оператор должен соблюдать ряд мер безопасности, а именно:**

- ни в коем случае не прикасаться к изделию влажными или мокрыми руками или ногами, а также стоя босиком на полу;
- ни в коем случае не использовать электрические удлинители в помещениях с повышенной влажностью или полами, залитыми водой (туалетах, душевых, саунах и т.д.);
- ни в коем случае не пытаться отсоединить изделие от сети, потянув за шнур питания;
- не допускать использования изделия детьми или лицами, не имеющими надлежащей подготовки.

**В случае поломки или нарушения нормальной работы изделия оператор должен:**

- отключить питание изделия, переведя в положение «0» дополнительно устанавливаемый сетевой выключатель и вынув вилку из соответствующей розетки питания.
- перекрыть кран на линии, соединяющей изделие с водопроводом.
- не пытаться самостоятельно выполнить ремонт изделия.
- связаться с продавцом, который сообщит адрес и контактные данные ближайшего официального сервисного центра.

**Внесение изменений в конструкцию изделия или попытки внести такие изменения автоматически ведут к обнулению гарантии производителя.**
**Вскрытие и попытки самостоятельного ремонта изделия могут нанести ему непоправимый ущерб и поставить под угрозу безопасность оператора.**
**В целях эффективной и правильной эксплуатации изделия его обслуживание должно осуществляться квалифицированными лицами, прошедшими специальное обучение.**
**Для устранения возможных неполадок рекомендуется использовать только оригинальные запасные части.**

**ВЫВОД ИЗ ЭКСПЛУАТАЦИИ**

**Если изделие выработало свой ресурс и не подлежит дальнейшему использованию, его необходимо привести в «нерабочее» состояние. Для этого оператору необходимо:**

- отсоединить изделие от сети питания;
- отрезать кабель питания изделия (после его отсоединения от сети питания).

**В ходе демонтажа и последующей утилизации изделия необходимо сделать следующее:**

- предпринять меры к предотвращению рассевания в окружающей среде хладагента (газ-хладагент не относится к веществам, разрушающим озоновый слой);
- принять меры к предотвращению попадания в окружающую среду масла из компрессора;
- обеспечить сортировку по соответствующим категориям различных материалов, из которых выполнено изделие, для их дальнейшего захоронения или утилизации в соответствии с действующими местными нормами.

**ТОЛЬКО ДЛЯ МОДЕЛЕЙ СО ВСТРОЕННЫМ КОНТЕЙНЕРОМ: Если изделие перед утилизацией предполагается поместить на хранение в легкодоступном месте, необходимо предпринять следующие меры безопасности:**

- демонтировать дверцу, чтобы играющие с изделием дети не могли запереть себя внутри или защемить/поранить руки или другие части тела.

**Производитель не несет никакой ответственности за ущерб здоровью людей, животных, собственности или окружающей среде вследствие неправильной установки изделия.**

## B. ТЕХНИЧЕСКИЕ ДАННЫЕ

### ШИЛЬДИК

Изделие имеет шильдик, на котором указаны:

- данные об изготовителе изделия;
- идентификационные данные изделия (модель и серийный номер);
- основные технические данные, имеющие значение для эксплуатации (напряжение и частота питания).

### ИНФОРМАЦИЯ О ПРОВОДКЕ

В составе изделия имеется электромонтажная схема, закрепленная клейким листом на панели под передней решеткой. Чтобы ее извлечь, необходимо выключить изделие и отсоединить его от сети питания, открыть верхнюю дверцу и ослабить винты, удерживающие переднюю решетку.

### ШУМ

Звуковое давление, создаваемое льдогенератором в нормальных условиях эксплуатации, находится на уровне ниже 70 дБА.

**ТЕХНИЧЕСКИЕ ХАРАКТЕРИСТИКИ**

| | AGB8015 | AGB120.25 |
|---|---|---|
| Система управления | M | M |
| Система охлаждения | A / W | A / W |
| Суточная производительность | 80 кг | 120 кг |
| Емкость накопителя | 15 кг | 25 кг |
| Стандартное напряжение | 230 В, 50 Гц | 230 В, 50 Гц |
| Потребляемая мощность | 600 Вт | 600 Вт |
| Тип хладагента | R 404 A | R 404 A |
| Габариты (шир. х дл. х выс.) | 500x696x696 мм | 500x696x796 мм |
| Ножки | + 0÷20 мм | + 0÷20 мм |
| Вес нетто | 64 кг | 69 кг |
| Транспортные габариты (шир. х дл. х выс.) | 580x780x840 мм | 580x780x940 мм |
| Вес брутто | 70 кг | 75 кг |

| | AG270 | AG550 | AG1000 |
|---|---|---|---|
| Система управления | M | M | M |
| Система охлаждения | A / W | A / W | A / W |
| Суточная производительность | 270 кг | 550 кг | 1000 кг |
| Стандартное напряжение | 230В, 50Гц | 230В, 50Гц | 400В, 3Ф, 50Гц |
| Потребляемая мощность | 1000 Вт | 1600 Вт | 2800 Вт |
| Тип хладагента | R 404A | R 404A | R 404A |
| Габариты (шир. х дл. х выс.) | 560x525x560 мм | 605x570x725 мм | 830x642x905 мм |
| Вес нетто | 67 кг | 107 кг | 156 кг |
| Транспортные габариты (шир. х дл. х выс.) | 610x600x715 мм | 680x690x860 мм | 910x762x1060 мм |
| Вес брутто | 73 кг | 119 кг | 171 кг |

M = с механическим управлением E = с электронным управлением W = с водяным охлаждением A = с воздушным охлаждением

## C. РАСПАКОВКА

После распаковки изделия следует:

- убедиться в исправном состоянии изделия и отсутствии на нем трещин, вмятин или поврежденных деталей (при наличии каких-либо сомнений следует, НИ В КОЕМ СЛУЧАЕ не пытаясь использовать льдогенератор, незамедлительно связаться с компанией-продавцом);
- обеспечить сбор и надлежащую утилизацию всех элементов упаковки (деревянного поддона, картона, пластиковой упаковки и ленты,

пенополистирола, гвоздей и т.д.); принять меры к предотвращению доступа к ним со стороны детей и посторонних лиц, для которых они могут потенциально представлять опасность.

**УСТАНОВКА НОЖЕК И ВЫРАВНИВАНИЕ**

- Используя подъемное оборудование подходящей грузоподъемности, поднять изделие (рис. 1, поз. 1) или накопитель для льда (рис. 1, поз. 2) над деревянным поддоном;
- Взять ножки (рис. 1, поз. 3), входящие в комплект поставки, и ввинтить их в гнезда в основании изделия.
- С помощью винтов на ножках (рис. 1, поз. 3) и спиртового уровня тщательно отрегулировать положение льдогенератора или накопителя льда как в вертикальной, так и горизонтальной плоскостях.
- У МОДЕЛЕЙ В МОДУЛЬНОМ ИСПОЛНЕНИИ: разместить льдогенератор над накопителем льда и убедиться, что труба для выгрузки льда генератора (рис. 1, поз. 4) расположена по центру отверстия в крышке накопителя льда.

## D. СОЕДИНЕНИЯ. ПОРЯДОК МОНТАЖА И КОМПЛЕКТУЮЩИЕ

Установка изделия должна выполняться в соответствии с действующим местными нормами и указаниями изготовителя.

**Работы по установке изделия должны выполняться силами квалифицированных специалистов, имеющих разрешение на проведение подобных работ.**

**СОЕДИНЕНИЯ, НЕОБХОДИМЫЕ ДЛЯ ЭКСПЛУАТАЦИИ ИЗДЕЛИЯ (РИС. 2):**

Для работы изделия необходимо его подключение к источнику электропитания, водоснабжения и к системе отведения воды. Подключение изделия осуществляется с помощью:

- электрической вилки (поз. 1);
- розетки с предохранительным выключателем (поз. 2);
- запорного крана для установки на линии подачи питьевой воды (поз. 3);
- линии подачи питьевой воды (поз. 4);
- соединения для подключения дренажной трубки отвода конденсата (поз. 5);
- У моделей с водяным охлаждением: соединения для подключения изделия к контуру водяного охлаждения (рис. 3, поз. 5).

**МЕСТО УСТАНОВКИ:**

Изделие не следует располагать рядом с радиаторами отопления, кухонными плитами или приборами, излучающими тепло, например, посудомоечными машинами, кофеварками и т.д.

При выборе места для установки изделия следует руководствоваться следующими соображениями:

- изделие не должно быть подвержено воздействию прямых солнечных лучей;

- температура окружающего воздуха – от 10 до 35°C;
- не допускается установка вне помещения;
- не допускается установка в условиях повышенной влажности, рядом с распыляемой или текучей водой;
- между стенками изделия и стенами помещения со всех сторон должен иметься запас свободного пространства не менее 5 см.

**МОНТАЖ ПРОВОДКИ:**

Перед подсоединением изделия к источнику электропитания необходимо убедиться, что:

- напряжение сети питания соответствует номинальному напряжению, указанному на шильдике изделия;
- система электропитания рассчитана на то, чтобы выдерживать максимальное напряжение, потребляемое изделием в процессе эксплуатации (см. соответствующие величины на шильдике);
- изделие подключено к подходящей системе заземления;
- на линии электропитания до точки подключения изделия (рис. 2, поз. 2) предусмотрен выключатель с зазором между разомкнутыми контактами не менее 3 мм (согласно действующим нормам безопасности);
- замена вилки, входящей в стандартный комплект поставки изделия, если в этом возникнет необходимость, должна осуществляться квалифицированными специалистами, имеющими разрешение на выполнение такого рода работ (рис. 2, поз. 1);
- на кабеле питания изделия отсутствуют следы нарушения целостности изоляции или изгибы под острыми углами, а также места, в которых кабель был «передавлен».

**Электрическая вилка изделия (рис. 2, поз. 1) должна располагаться таким образом, чтобы ее можно было быстро извлечь из розетки в случае необходимости.**

**ВОДОПРОВОДНЫЕ СОЕДИНЕНИЯ:**

Подключение изделия к сети водоснабжения должно выполняться квалифицированным персоналом в соответствии с указаниями изготовителя. Перед подсоединением изделия к источнику водоснабжения необходимо убедиться, что:

- вода в водопроводной сети подходит для употребления человеком (холодная питьевая вода);
- температура подаваемой воды составляет от 5 до 35°C;
- давление в сети водоснабжения – от 0,1 до 0,5 МПа (1-5 бар);
- на линии, соединяющей водопроводную сеть с приемным патрубком изделия, предусмотрен запорный кран, обеспечивающий возможность отключения изделия от водоснабжения при необходимости (рис. 2, поз. 3);
- если подаваемая вода отличается повышенной жесткостью, на линии водоснабжения установлен умягчитель;

- при наличии в воде твердых примесей (песка и т.д.) предусмотрен сетчатый фильтр, установленный в месте, обеспечивающем возможность его осмотра и очистки в случае необходимости.

**Система водоснабжения и любые необходимые комплектующие изделия монтируются с соблюдением применимых требований и действующих местных норм.**

**Ни в коем случае не допускается перекрывать водоснабжение во время работы изделия.**

**УСТАНОВКА ПОДВОДЯЩЕГО ШЛАНГА ВОДОСНАБЖЕНИЯ (РИС. 3):**

Взяв шланг, входящий в комплект поставки, выполняют его монтаж в следующем порядке:

- Вставить уплотняющие кольца (рис. 3, поз. 4) в две накидные гайки соединительного шланга (рис. 3, поз. 2);
- Навернуть накидную гайку на штуцер электромагнитного клапана с задней стороны изделия и затянуть ее, избегая чрезмерно сильной затяжки, чтобы не повредить элементы соединения;
- Накрутить вторую накидную гайку на кран водоснабжения (рис. 3, поз. 1).

**УСТАНОВКА СЛИВНОЙ ТРУБЫ (РИС. 3)**

При установке сливной трубы следует убедиться, что одним концом она соединена с открытым сливом.

После этого другим концом сливную трубу (рис. 3, поз. 3) закрепляют на соответствующем штуцере сзади изделия, убедившись при этом в следующем:

- сливная труба (рис. 3, поз. 3) должна быть гибкой;
- внутренний диаметр трубы должен соответствовать диаметру штуцера изделия;
- труба не должна ни в каком месте быть пережатой;
- труба должна располагаться под уклоном не менее 15%.

**ПОДКЛЮЧЕНИЕ ИЗДЕЛИЯ К КОНТУРУ ВОДЯНОГО ОХЛАЖДЕНИЯ (РИС. 3)**

**(ТОЛЬКО МОДЕЛИ С ВОДЯНЫМ ОХЛАЖДЕНИЕМ):**

Выбрав трубу для подачи воды охлаждения, выполняют ее установку в следующем порядке:

- Вставить уплотняющие кольца (рис. 3, поз. 5) в две накидные гайки соединительного шланга (рис. 3, поз. 4);

- Навернуть накидную гайку на штуцер электромагнитного клапана с задней стороны изделия и затянуть ее, избегая чрезмерно сильной затяжки, чтобы не повредить элементы соединения;
- Накрутить вторую накидную гайку на кран водоснабжения (рис. 3, поз. 6).

## E. ПУСКОНАЛАДКА

**ПРОМЫВКА ВНУТРЕННИХ ДЕТАЛЕЙ:**

**Перед запуском и перед подключением изделия к источнику электропитания его промывают изнутри.**

*ПРОМЫВКА:* для промывки используют моющее средство или раствор пищевого уксуса в воде. Не допускается применение абразивных моющих средств или порошков, которые могут повредить внутренние части изделия.

*ОПОЛАСКИВАНИЕ:* После очистки изделие тщательно промывают большим количеством холодной воды. После запуска изделия следует удалить лед, полученный во время первых циклов работы изделия (см. раздел «Очистка приемного лотка»).

**ЗАПУСК ЦИКЛА ПРОИЗВОДСТВА ЛЬДА:**

Запуск изделия в первый раз или после длительного периода неиспользования выполняют в следующем порядке:

- Открывают кран (рис. 2, поз. 3) на линии водоснабжения;
- Вставляют вилку изделия в розетку и включают питание (рис. 2, поз. 2);
- нажимают кнопку запуска цикла (рис. 4, поз. 1); После получения соответствующего сигнала бак заполняется водой, и через 30 минут, при отсутствии каких-либо нарушений, начинается производство льда.

**ПРЕКРАЩЕНИЕ РАБОТЫ**

После запуска льдогенератора производство льда протекает в непрерывном режиме до переполнения камеры-накопителя чешуйчатого льда. В накопителе (у моделей со встроенным контейнером) или на трубе выгрузки льда (у моделей в модульном исполнении) имеется датчик уровня (рис. 6, поз. 1), при соприкосновении со льдом немедленно останавливающий его производство.

**ВЫГРУЗКА ЛЬДА**

После извлечения оператором чешуйчатого льда из накопителя, когда датчик уровня освобождается ото льда, рабочий цикл автоматически возобновляется.

## F. ТЕКУЩЕЕ ОБСЛУЖИВАНИЕ

В обязанности оператора входит выполнение регулярных работ по уходу и текущему обслуживанию изделия:

- очистка и дезинфекция рабочей камеры и приемного лотка (см. рис. 5);
- очистка фильтра на подводящей линии водоснабжения (см. рис. 6, поз. 2).

**Очистка должна осуществляться персоналом, имеющим разрешение на выполнение такого рода работ и соответствующую подготовку; во время работы обязательно использовать защитные перчатки.**

**Перед началом работ по чистке оператор должен обесточить изделие, отсоединив его от источника питания, и перекрыть линию водоснабжения.**

**Необходимо следить за чистотой оребрённого конденсатора (у моделей с воздушным охлаждением).**

**ОЧИСТКА ПРИЕМНОГО ЛОТКА**

Для промывки используют моющее средство или раствор пищевого уксуса в воде. Не допускается применение абразивных моющих средств или порошков, которые могут повредить внутренние части изделия. Для удаления отложений используют губку или щетку с мягким пластиковым ворсом.

**ОЧИСТКА ФИЛЬТРА ЭЛЕКТРОМАГНИТНОГО КЛАПАНА**

В обязанности оператора входит очистка фильтра на линии водоснабжения (рис. 6, поз. 2), выполняемая каждые два месяца в следующем порядке:

- выключить изделие (рис. 2, поз. 2) и отсоединить его от сети;
- перекрыть кран на линии водоснабжения (рис. 3, поз. 1);
- ослабить накидную гайку на шланге водоснабжения (рис. 6, поз. 11);
- найти фильтр (рис. 6, поз. 2) и аккуратно извлечь его из седла, стараясь не повредить соединение шланга водоснабжения;
- промыть фильтр под струей воды для удаления всех отложений;
- оценить степень износа фильтра и заменить его, если он находится в плохом состоянии;
- установить на место фильтр и шланг водоснабжения, избегая чрезмерной затяжки соединения;
- после завершения вышеописанных действий снова подключить изделие к сети электропитания и восстановить подачу воды.

Если изделие **НЕ ПРЕДПОЛАГАЕТСЯ ИСПОЛЬЗОВАТЬ** в течение какого-то времени, к примеру, зимой, необходимо:

- выключить изделие (рис. 2, поз. 2) и отсоединить его от сети;
- перекрыть кран на линии водоснабжения (рис. 3, поз. 1);
- тщательно промыть изделие (см. описание работ по текущему обслуживанию);

## G. СПЕЦИАЛЬНОЕ ОБСЛУЖИВАНИЕ

Работы по специальному обслуживанию должны проводиться только квалифицированным специалистом в помещении клиента или в официальном сервисном центре. Мы рекомендуем заключить с продавцом изделия (дилером) «Соглашение о текущем обслуживании», охватывающее следующие работы:

- очистка конденсатора (модели с воздушным или водяным охлаждением);
- очистка рабочей камеры и приемного лотка (у моделей в встроенным контейнером и с внешним бункером-накопителем);
- проверка хладагента в системе охлаждения;
- проверка рабочего цикла;
- полная дезинфекция изделия (камера получения льда и приемный лоток).

## H. ПОИСК И УСТРАНЕНИЕ НЕИСПРАВНОСТЕЙ

Если изделие не удается запустить или наблюдается прерывание рабочего цикла, перед тем, как связаться с официальным сервисным центром, следует выполнить следующие проверки:

- **электросистема:** проверить, правильно ли вставлена вилка в розетку и находятся ли выключатель (рис. 2, поз. 2) и кнопка включения изделия (рис. 4, поз. 1) в положении ВКЛ.
- **водяная система:** убедиться, что кран на линии водоснабжения (рис. 2, поз. 3) открыт;
- **температура воздуха или воды:** должны находиться в пределах, указанных в разделе D;
- **чрезмерный уровень шума:** проверить, не соприкасается ли изделие с предметами мебели или изделиями из листового металла, что может вызывать дополнительный шум и вибрацию;
- **утечки воды:** убедиться в отсутствии засоров в сливе, правильном подключении элементов линии водоснабжения и отсутствии на ней следов передавливания и повреждений;
- **фильтр электромагнитного клапана впуска воды:** убедиться в отсутствии в нем засоров;

**Если проблему устранить не удалось, изделие следует отключить от сети питания и водоснабжения и связаться с официальным сервисным центром. При оформлении заявки необходимо указать модель изделия (см. шильдик).**

## I. ВЫВОД ИЗДЕЛИЯ ИЗ ЭКСПЛУАТАЦИИ

- Выведенное из эксплуатации изделие не подлежит выбрасыванию с обычным бытовым мусором. Существует нормативно регулируемая система сбора рассортированных отходов, предусматривающая соответствующую переработку и утилизацию материалов.
- Частные лица, являющиеся гражданами стран-членов ЕС, Швейцарии и Норвегии могут отвезти выработавшее свой ресурс оборудование в соответствующие центры

по сбору отходов электрической и электронной промышленности, либо, как вариант, передать выбрасываемое изделие продавцу при приобретении нового.

- Если речь идет о других странах, следует связаться с местными официальными органами, чтобы уточнить порядок утилизации соответствующих отходов.
- Сбор предварительно рассортированного мусора с его последующей утилизацией помогает предотвратить отрицательное воздействие на здоровье человека и окружающую среду и способствует расширению практики вторичного использования материалов.
- За незаконную утилизацию изделия предусматриваются меры наказания, установленные местным нормативным законодательством.

## УСЛОВИЯ ГАРАНТИИ

- Подтверждающий факт приобретения изделия документ, действительный с точки зрения налогового законодательства, оформляется и выдается продавцом и, для сохранения действия гарантии, подлежит хранению вместе с данным руководством.
- Условия гарантии предусматривают бесплатную замену или ремонт частей изделия, имеющих производственные дефекты.
- Срок действия гарантии на изделие составляет один год от даты покупки, удостоверяемой действительным с точки зрения налогового законодательства документом, выдаваемым продавцом.
- В таком документе должны быть указаны наименование продавца (дилера) и дата продажи.
- При необходимости в выезде специалиста на место для обслуживания изделия пользователь оплачивает такой вызов по тарифу, действующему на момент вызова.
- Гарантия не распространяется на детали, поврежденные в результате халатного или неосторожного обращения (несоблюдения инструкций по эксплуатации), неправильной установки изделия или выполнения его обслуживания посторонними лицами, не имеющими соответствующего разрешения, а также в ходе транспортировки или в результате обстоятельств, не связанных с производственными дефектами изделия.
- Гарантия не распространяется на поломки, вызванные ненадлежащим использованием изделия; ремонтом, обслуживанием и эксплуатацией изделия посторонними лицами и ремонтом изделия или внесением в его конструкцию изменений с применением запасных частей, не одобренных изготовителем.
- Гарантия не распространяется на установку и обслуживание средств водоснабжения и электроснабжения, монтируемых в соответствии с указаниями настоящего руководства.
- Любые формы ненадлежащего использования изделия также ведут к обнулению данной гарантии.
- Производитель не несет никакой ответственности за причиненный вред здоровью людей, животных или ущерб для собственности вследствие несоблюдения указаний, приведенных в настоящем руководстве, в частности, указаний, относящихся к установке, эксплуатации и обслуживанию изделия.
- Если ремонт изделия осуществляется в одном из официальных сервисных центров, одобренных изготовителем, соответствующие транспортные риски несет пользователь. Расходы на транспортировку изделия во всех случаях несет пользователь.
- Замена или ремонт деталей по настоящей гарантии не ведет к продлению срока гарантии на исходное изделие.
- Изготовитель не несет никакой ответственности за неточности в данном руководстве, вызванные опечатками.

## ПРИМЕЧАНИЕ ИЗГОТОВИТЕЛЯ

Изготовитель оставляет за собой право на внесение любого рода изменений в технические параметры и внешний вид изделия, направленных на улучшение качества его работы и производительности, без предварительного уведомления и внесения соответствующих уточнений в настоящее руководство.

**Воспроизведение любой части данного руководства не допускается.**