BRANDFORD
COMMERCIAL REFRIGERATION

Руководство по эксплуатации витрины (исполнение МАРМИТ)

AURORA SQ 125 МАРМИТ



Общество с ограниченной
ответственностью
«БРЭНДФОРД»
2018

Содержание

Описание витрины…… 4
Технические характеристики…….. 10
Условия эксплуатации витрины……. 12
Меры безопасности……... 12
Ввод оборудования в эксплуатацию……. 12
Использование по назначению……..... 16
Транспортирование и хранение……. 20
Утилизация…….. 20
Гарантии изготовителя……. 21
Сведения о приемке……..... 22
Сведения о предприятии-изготовителе……... 22
Сведения о продаже оборудования…… 23

Настоящее руководство по эксплуатации (РЭ) распространяется на витрину «AURORA» исполнения «МАРМИТ»

РЭ является единым объединенным эксплуатационным документом на витрину и содержит:

- общие характеристики витрины;
- указания по монтажу, эксплуатации и техническому обслуживанию витрины;
- условия транспортирования и хранения витрины;
- гарантии изготовителя;
- свидетельство о приемке витрины;
- сведения о предприятии-изготовителе;
- сведения о продаже оборудования.

Потребителю для квалифицированного обслуживания витрины перед началом ее эксплуатации рекомендуется внимательно изучить настоящее РЭ.

1. Описание витрины

Витрина «AURORA» исполнения МАРМИТ (конструктивное исполнение 3) (рисунок 1) выпускается с суперструктурой и предназначена для кратковременной демонстрации и продажи готовых к употреблению в пищу продуктов, температура хранения которых соответствует температурному диапазону витрины.

Примечание. В связи с постоянным расширением номенклатуры выпускаемой продукции возможны другие исполнения витрины.

Поперечное сечение витрин «AURORA» МАРМИТ изображено на рисунке 2.



Витрина AURORA МАРМИТ



Витрина AURORA SQ МАРМИТ

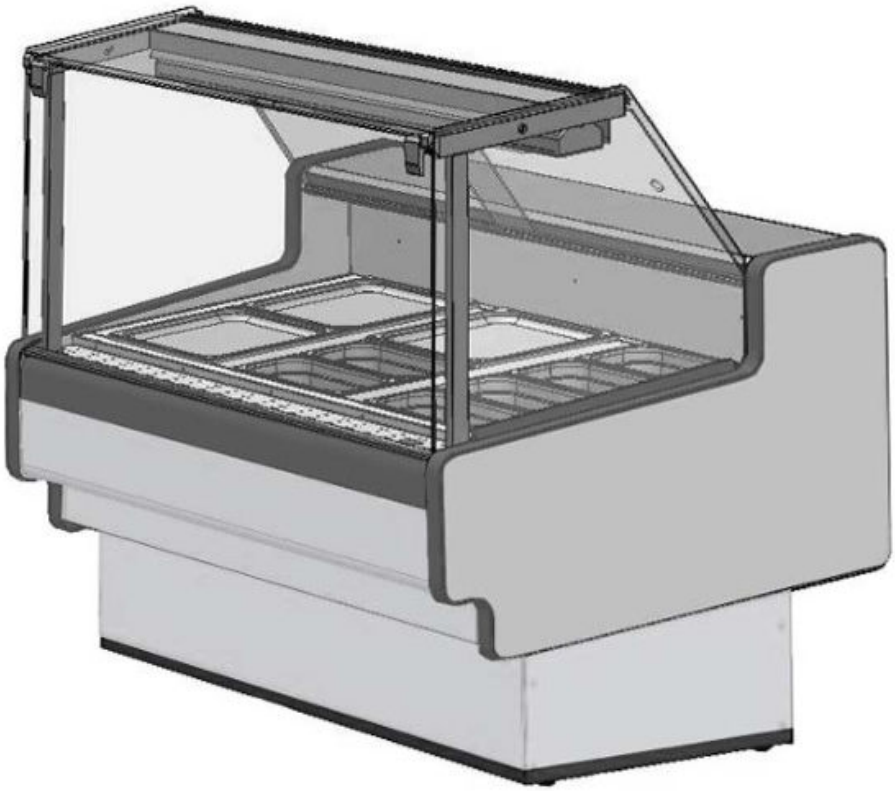

Витрина AURORA SLIM SQ МАРМИТ

рисунок 1

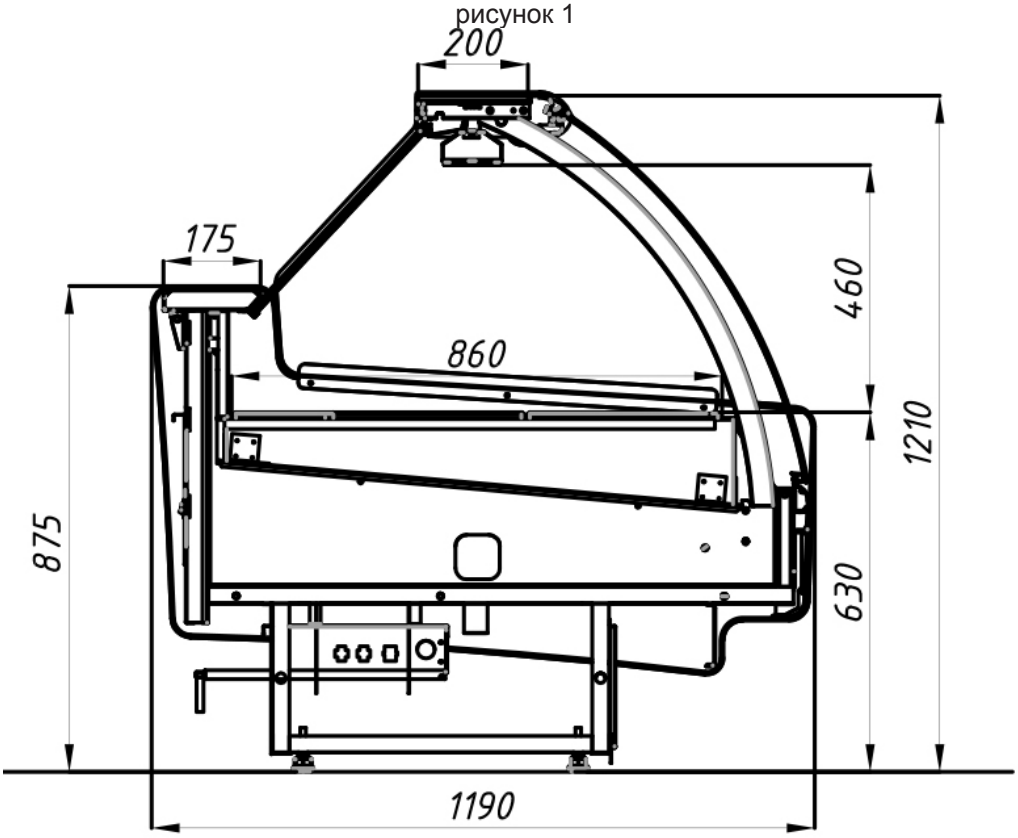

Aurora

Витрина AURORA МАРМИТ

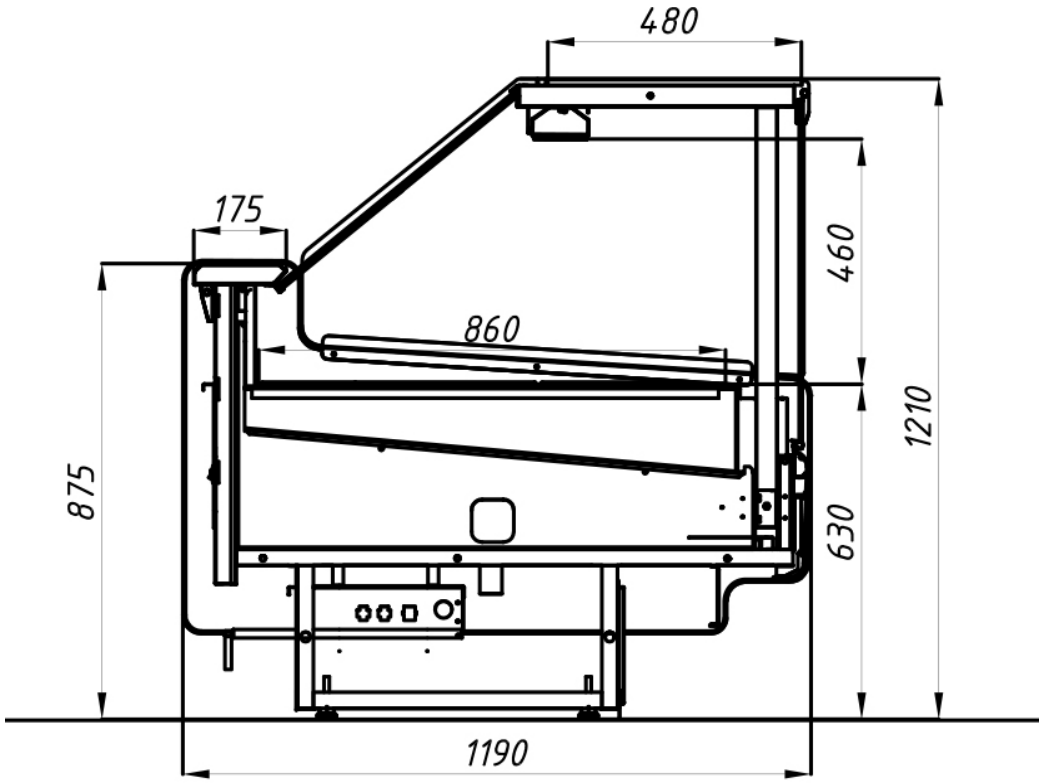

Aurora SQ

Витрина AURORA SQ МАРМИТ

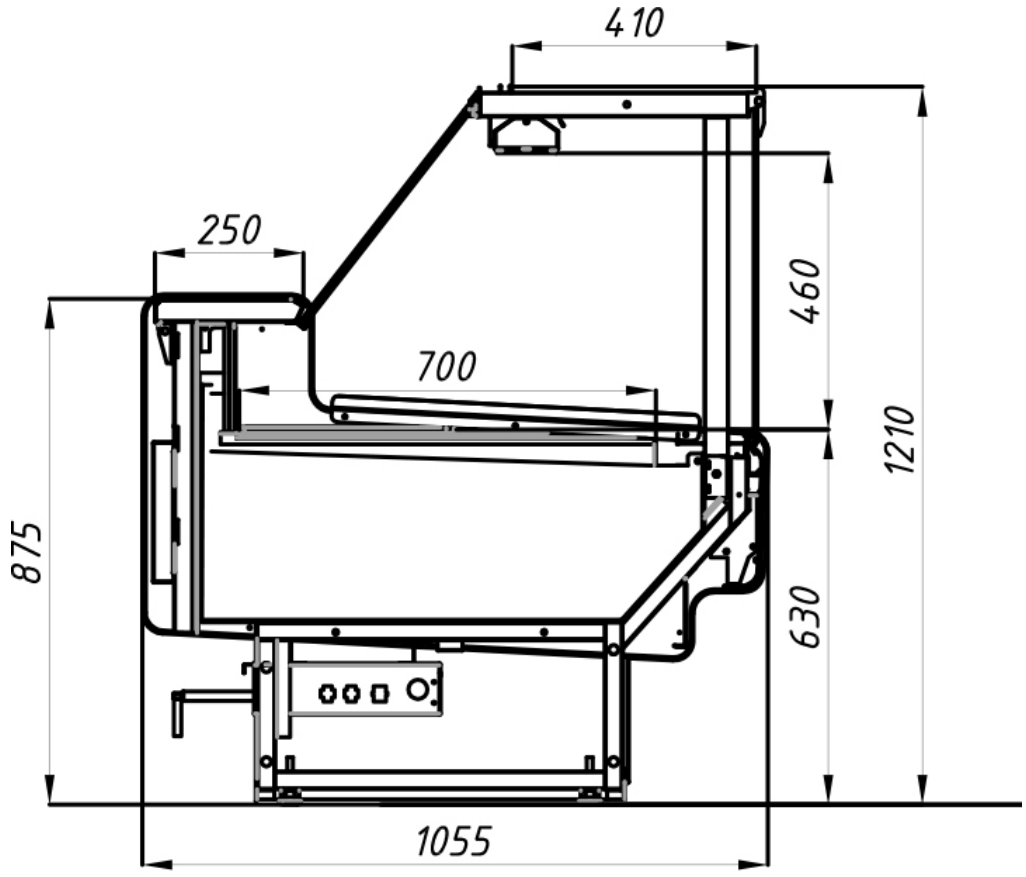

Aurora slim SQ

Витрина AURORA SLIM SQ МАРМИТ
рисунок 2

Зона выкладки в витрине AURORA мармит выполнена с использованием стандартных гастроемкостей глубиной не более 100 мм.
Варианты применения гастроемкостей представлены на рисунке 2а и 2б.

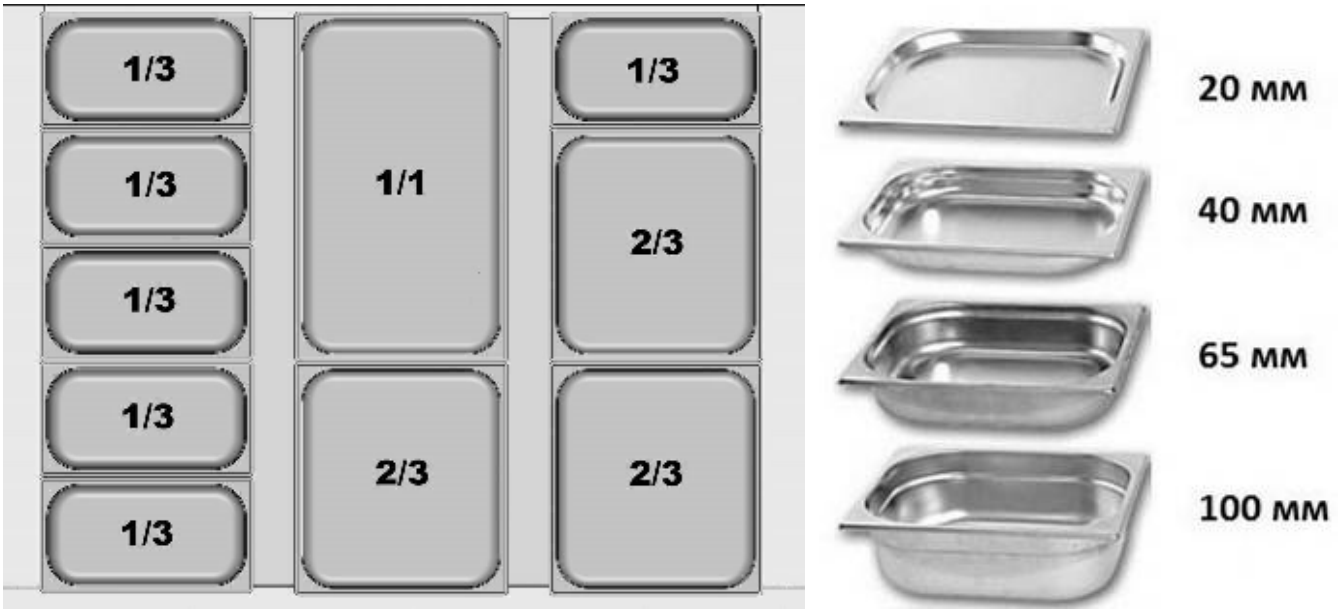

Рисунок 2а.Вариант выкладки AURORA / AURORA SQ мармит

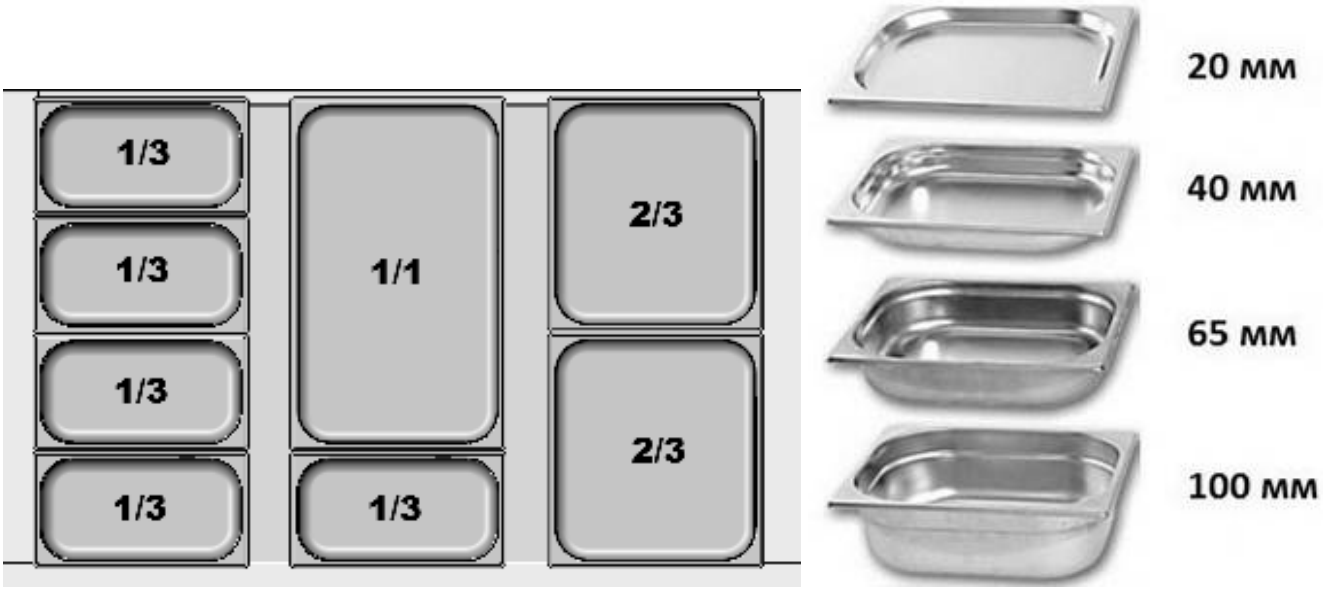

Рисунок 2б. Вариант выкладки AURORA SLIM / AURORA SLIM SQ мармит

Наличие различных вариантов исполнения витрин, дизайн, изготавливаемых по желанию Заказчика, создает неограниченные возможности для любого Потребителя.

В комплект поставки входят:
- витрина;
- эксплуатационная документация (руководство по эксплуатации, совмещенное с паспортом);
- комплектующие согласно упаковочному листу и договору поставки.

Маркировка витрины приведена на маркировочной табличке (рисунок 3).



рисунок 3

Маркировка содержит:
1 - наименование предприятия-изготовителя;
2 - наименование и обозначение витрины;
3 - характеристика витрины
4 - технические условия;
5 - заводской номер;
6 - номинальное напряжение;
7 - частота тока;
8 -знак подтверждения соответствия требованиям ТР ТС;
9 - дата выпуска (месяц, год);
10 - служебная отметка;
11 - код степени защиты электрооборудования согласно ГОСТ 14254-96;
12 – свободное поле;
13 – свободное поле;
14 - штрих код изделия.

Витрина на предприятии-изготовителе упаковывается в упаковку, которая обеспечивает в процессе транспортирования и хранения сохранность витрины, эксплуатационной документации и комплектующих. При приемке витрины необходимо убедиться в целостности упаковки.

Эксплуатационная документация и комплектующие вложены во внутренний объем витрины. Эксплуатационная документация является неотъемлемой частью оборудования и должна храниться вместе с ним у ответственного лица, а также должна быть доступна эксплуатирующему персоналу в течение всего срока эксплуатации. При передаче витрины третьим лицам, эксплуатационная документация должна передаваться совместно с изделием.

Примечание. В конструкцию витрин могут быть внесены изменения, способствующие улучшению эксплуатационных характеристик.

Витрины изготавливаются в климатическом исполнения УХЛ 3 по ГОСТ 15150-69, но для работы при температуре окружающего воздуха от 12 до 25°С и относительной влажности от 40 до 60%.

На эксплуатационные характеристики витрин могут отрицательно повлиять:
• потоки воздуха со скоростью выше 0,2 м/с, поэтому не рекомендуется устанавливать витрину вблизи дверей или на чрезмерно проветриваемых участках;
• источники тепла (солнечные лучи, диффузоры и трубопроводы горячего воздуха, неизолированные и прогреваемые солнцем потолки, стены и т.п.);
• условия повышенной влажности, сопровождаемые в большинстве случаев повышенной температурой.

Если условия в помещении, в котором будет эксплуатироваться витрина, отличаются от вышеуказанных, то эксплуатационные характеристики витрины могут отличаться от оптимальных.

Для поддержания соответствующих условий в помещении, где эксплуатируется витрина, рекомендуется установить системы кондиционирования воздуха.

ВНИМАНИЕ! ВИТРИНА ПРЕДНАЗНАЧЕНА ДЛЯ КРАТКОВРЕМЕННОГО ХРАНЕНИЯ ПРОДУКТОВ ИСКЛЮЧИТЕЛЬНО ПРИ ПРОДАЖЕ. ПРИМЕНЕНИЕ В ДРУГИХ ЦЕЛЯХ, В ЧАСТНОСТИ, ДЛЯ ПРИГОТОВЛЕНИЯ ПРОДУКТОВ ИЛИ ИХ ДЛИТЕЛЬНОГО ХРАНЕНИЯ КАТЕГОРИЧЕСКИ ЗАПРЕЩЕНО!

Витрина не предназначена для использования детьми или лицами, неспособными пользоваться ей без посторонней помощи или указаний. При эксплуатации витрины **ЗАПРЕЩАЕТСЯ** даже частичное открытие переднего окна. Открытие допускается только для обслуживания и чистки.

При отводе воды в канализационную сеть или на очистное сооружение необходимо руководствоваться действующим законодательством (в том числе при проведении чисток оборудования). Слив воды производится перемещением крана в маркированное положение «ОТКРЫТО».

2. Технические характеристики

Основные технические характеристики витрины приведены в таблице 1.

Таблица 1 - Основные характеристики витрины « AURORA мармит»

Наименование параметра	Единица измерения	Наименование витрины			
		AURORA 125 мармит	AURORA 125 SQ мармит	AURORA SLIM 125 мармит	AURORA SLIM SQ 125 мармит
Рабочая температура в объеме при температуре окружающего воздуха плюс 25°С и относительной влажности окружающего воздуха 60%	градусы С	плюс 65			
Габаритные размеры: длина L (без учета боковых панелей) длина L1 (с учетом боковых панелей) ширина B высота H	мм	 1250 1330 1190 1210	 1250 1330 1190 1210	 1250 1330 1055 1210	 1250 1330 1055 1210
Глубина выкладки	мм	860	860	700	700
Площадь экспозиции	м²	1,1	1,1	0,9	0,9
Объем загрузки (в гастроемкости)	л	65,4	65,4	51	51
Электропитание (номинальное напряжение – частота – количество фаз)	В – Гц – n фаз	220 – 50 – 1			
Число вентиляторов		3	3	3	3
Номинальная потребляемая мощность	кВт	3,63	3,63	3,63	3,63
Номинальное потребление электроэнергии в сутки	кВт х ч	43,2	43,2	43,2	43,2
Степень защиты электрооборудования, обеспечиваемая оболочками (по ГОСТ 14254)	код	не ниже IP 20			
Вес витрины без упаковки / в упаковке	кг	130(180)	130(180)	130(180)	130(180)
Уровень шума	дб	не более 69			

ВНИМАНИЕ!

ЗАГРУЗКУ ПРОДУКТОВ В ВИТРИНУ МОЖНО ПРОИЗВОДИТЬ ТОЛЬКО ПОСЛЕ ВЫХОДА ВИТРИНЫ НА РЕЖИМ (по показаниям встроенного термометра), Т. Е. ЧЕРЕЗ ДВА ЧАСА ПОСЛЕ ВКЛЮЧЕНИЯ ВИТРИНЫ И УСТАНОВКИ ТЕРМОСТАТА В НЕОБХОДИМОЕ ПОЛОЖЕНИЕ (рекомендуется выход на режим при настройках термостата на максимум). ДО НАЧАЛА ПРОЦЕДУРЫ ВЫХОДА НА РЕЖИМ ВАННОЧКА ДОЛЖНА БЫТЬ ЗАПОЛНЕНА ВОДОЙ, НЕЗАПОЛНЕННЫЕ ГАСТРОЕМКОСТИ УСТАНОВЛЕНЫ, ШТОРКИ ПОЛНОСТЬЮ ЗАКРЫТЫ.

НЕ РАЗМЕЩАЙТЕ ВИТРИНУ В СРЕДЕ, СОДЕРЖАЩЕЙ ВЗРЫВЧАТЫЕ ГАЗООБРАЗНЫЕ ВЕЩЕСТВА!

При загрузке продуктов в витрину необходимо обязательно помещать их в гастроемкости в разогретом состоянии; не превышать уровень загрузки, исключая, тем самым, попадание продукта через края гастроемкости во внутренний объем витрины. Не допускайте щелей между гастроемкостями.

3. Условия эксплуатации витрины.

Загрузку продуктов в витрину следует производить только после достижения требуемой температуры в полезном объеме. В витрину следует помещать только те продукты, температура хранения которых соответствует рабочей температуре витрины.

Рекомендуется следить за тем, чтобы в первую очередь продавались продукты, помещенные в витрину раньше других, обеспечивая тем самым оборот пищевых продуктов.

Равномерное размещение без пустот продуктов позволяет избежать образования вихревых потоков воздуха и обеспечивает нормальное функционирование витрины.

4. Меры безопасности.

Меры безопасности направлены на предотвращение несчастных случаев и повреждения витрины во время ее ввода в эксплуатацию, ремонта и при использовании по назначению.

Указания мер безопасности:
• При обслуживании и эксплуатации витрины необходимо обязательно соблюдать «Правила технической эксплуатации электроустановок потребителей» и требования Стандартов безопасности труда.
• К эксплуатации и монтажу витрины допускаются лица прошедшие обучение, инструктаж и проверку знаний требований техники безопасности, знающие ее конструкцию и изучившие данное Руководство по эксплуатации.
• Ввод витрины в эксплуатацию должен осуществляться квалифицированным персоналом, имеющим допуск на выполнение данного вида работ.
• При вводе витрины в эксплуатацию и при ее эксплуатации должны применяться исправный инструмент и приспособления в соответствии с требованиями «Правил безопасности при работе с инструментом и приспособлениями».
• К выполнению работ по ремонту витрины допускаются лица, имеющие квалификационную группу по электробезопасности не ниже третьей, знающие ее конструкцию и изучившие данное Руководство по эксплуатации.
• Корпус витрины должен быть надежно заземлен.

ВНИМАНИЕ: ВКЛЮЧАТЬ ВИТРИНУ БЕЗ ЗАЗЕМЛЕНИЯ И ПЕРЕМЕЩАТЬ ВИТРИНУ, НАХОДЯЩУЮСЯ ПОД НАПРЯЖЕНИЕМ, КАТЕГОРИЧЕСКИ ЗАПРЕЩАЕТСЯ!

• Потребитель должен обеспечить наличие средств пожаротушения и медицинской аптечки с необходимыми медикаментами и средствами оказания неотложной медицинской помощи при вводе витрины в эксплуатацию, ее ремонте и при использовании ее по назначению.

5. Ввод оборудования в эксплуатацию.

ВНИМАНИЕ: ПОДГОТОВКА ВИТРИНЫ К ЭКСПЛУАТАЦИИ И ВВОД В ЭКСПЛУАТАЦИЮ ДОЛЖНЫ ОСУЩЕСТВЛЯТСЯ ТОЛЬКО ПРЕДСТАВИТЕЛЯМИ СЕРВИСНЫХ СЛУЖБ ОФИЦИАЛЬНЫХ ДИСТРИБЬЮТОРОВ ПРЕДПРИЯТИЯ-ИЗГОТОВИТЕЛЯ, У КОТОРЫХ ПРИОБРЕТЕНА ДАННАЯ ПРОДУКЦИЯ!

ВНИМАНИЕ: РЕКОМЕНДУЕТСЯ ПРОИЗВОДИТЬ СНЯТИЕ ВИТРИНЫ С ТРАНСПОРТИРОВОЧНОГО ПОДДОНА ПОСЛЕ ПРОИЗВЕДЕНИЯ ПОДГОТОВИТЕЛЬНЫХ РАБОТ ПОД ДНИЩЕМ ВИТРИНЫ (ПОДСОЕДИНЕНИЕ СЛИВНЫХ СИФОНОВ, ПОДГОТОВЛЕНИЕ ФРЕОНОВЫХ МАГИСТРАЛЕЙ И Т.Д.).

Примечания:
• Перечень сервисных служб, занимающихся вводом в эксплуатацию и сервисным обслуживанием витрины, следует узнать у Продавца продукции.
• Фактическая передача витрины в эксплуатацию оформляется актом ввода в эксплуатацию (форма акта приведена в Приложении А Руководства витрины по эксплуатации). При передаче витрины в эксплуатацию третьим лицам данный акт должен оформляться повторно данным лицом. При отсутствии данного акта в период гарантийного срока рекламации от третьих лиц не рассматриваются.

Прием, распаковка

Витрину следует, в присутствии Потребителя, аккуратно освободить от упаковки, соблюдая необходимые меры предосторожности, во избежание механических повреждений изделия. Во время распаковки витрины необходимо рассмотреть ее полностью, чтобы удостовериться в том, что она не была повреждена во время перевозки. Деревянные опоры необходимо убрать.

Из внутреннего объема витрины необходимо достать комплектующие и документацию. Проверить комплектность изделия.

Установка витрины, первая чистка

Витрина устанавливается в определенном месте торгового зала (не ближе 1 м от отопительных приборов) и выравнивается при помощи регулируемых ножек с резьбой, которые входят в комплект поставки. Необходимо: освободить витрину от деревянного поддона; установить ножки; установить витрину в стабильном горизонтальном положении посредством регулировки высоты ножек (регулировочный ход от полностью затянутого положения — не более 35-40 мм, при этом со стороны гайки должно остаться не менее двух нитей резьбы винта), которые должны упираться в пол (витрина не должна качаться); проверить выравнивание витрины с помощью уровня, расположив его на одной из горизонтальных поверхностей витрины.

Недостаточное выравнивание может отрицательно влиять на функционирование витрины, а также затруднить соединение ее в канал.

После установки необходимо промыть (очистить) внутреннюю и наружную поверхности витрины моющим составом (обычные чистящие средства, имеющиеся в продаже, как правило, хорошо подходят для этих целей).

Очищенные поверхности рекомендуется ополаскивать **чистой** водой и вытирать насухо.

Следует избегать применения абразивных средств и растворителей, которые могут испортить поверхность витрины, также следует избегать попадания воды и моющих средств на части витрины, находящиеся под электрическим напряжением.

Рекомендации по соединению витрины в канал приведены в приложениях.

Подсоединение витрины к трубопроводу отвода воды

В витрине предусмотрен слив воды из ванночки при помощи крана. Сливное отверстие расположено в днище витрины и оснащено шаровым краном с резьбой 1-1/4", который следует подсоединить к канализационному трубопроводу отвода воды.
Примечание. Водопроводная труба в полу должна иметь небольшой наклон для облегчения оттока воды.

Подсоединение ванночки к трубопроводу залива воды

Для залива воды в ванночку шланг, выходящий из соленойдного клапана, необходимо подключить к системе водоснабжения. Обратный клапан, корпус соленойдного клапана и фильтр для воды должны быть установлены стрелкой к сливному патрубку.

Поддержание уровня воды в ванночке

Поддержание уровня воды в ванночке осуществляется автоматически. При недостаточном уровне или отсутствии воды в ванночке, открывается соленоидный клапан, и ванночка заполняется водой до контакта с датчиком уровня. После этого соленоидный клапан закрывается, и подача воды прекращается.

ВНИМАНИЕ! ПОДКЛЮЧЕНИЕ ВИТРИНЫ К ВОДОПРОВОДНОЙ СЕТИ ДОЛЖНО ОСУЩЕСТВЛЯТЬСЯ ЧЕРЕЗ ФИЛЬТР МЕХАНИЧЕСКОЙ ОЧИСТКИ ВОДЫ.

Примечание. Для автоматического поддержания уровня воды необходимо, чтобы шаровый кран для слива воды находился в закрытом положении.

ВНИМАНИЕ! РЕКОМЕНДУЕТСЯ ЕЖЕСУТОЧНО ПОЛНОСТЬЮ ОБНОВЛЯТЬ ВОДУ В ВАННОЧКЕ. ОБСЛУЖИВАЮЩЕМУ ПЕРСОНАЛУ РЕКОМЕНДУЕТСЯ ЕЖЕДНЕВНО ПРОВЕРЯТЬ НА НАЛИЧИЕ ВОЗМОЖНЫХ ЗАСОРОВ ДРЕНАЖНОЕ ОТВЕРСТИЕ. ДАННЫЙ ГРАФИК МОЖЕТ БЫТЬ СКОРРЕКТИРОВАН В ЗАВИСИМОСТИ ОТ УСЛОВИЙ РАБОТЫ КОНКРЕТНОГО МАГАЗИНА.



Витрина AURORA мармит

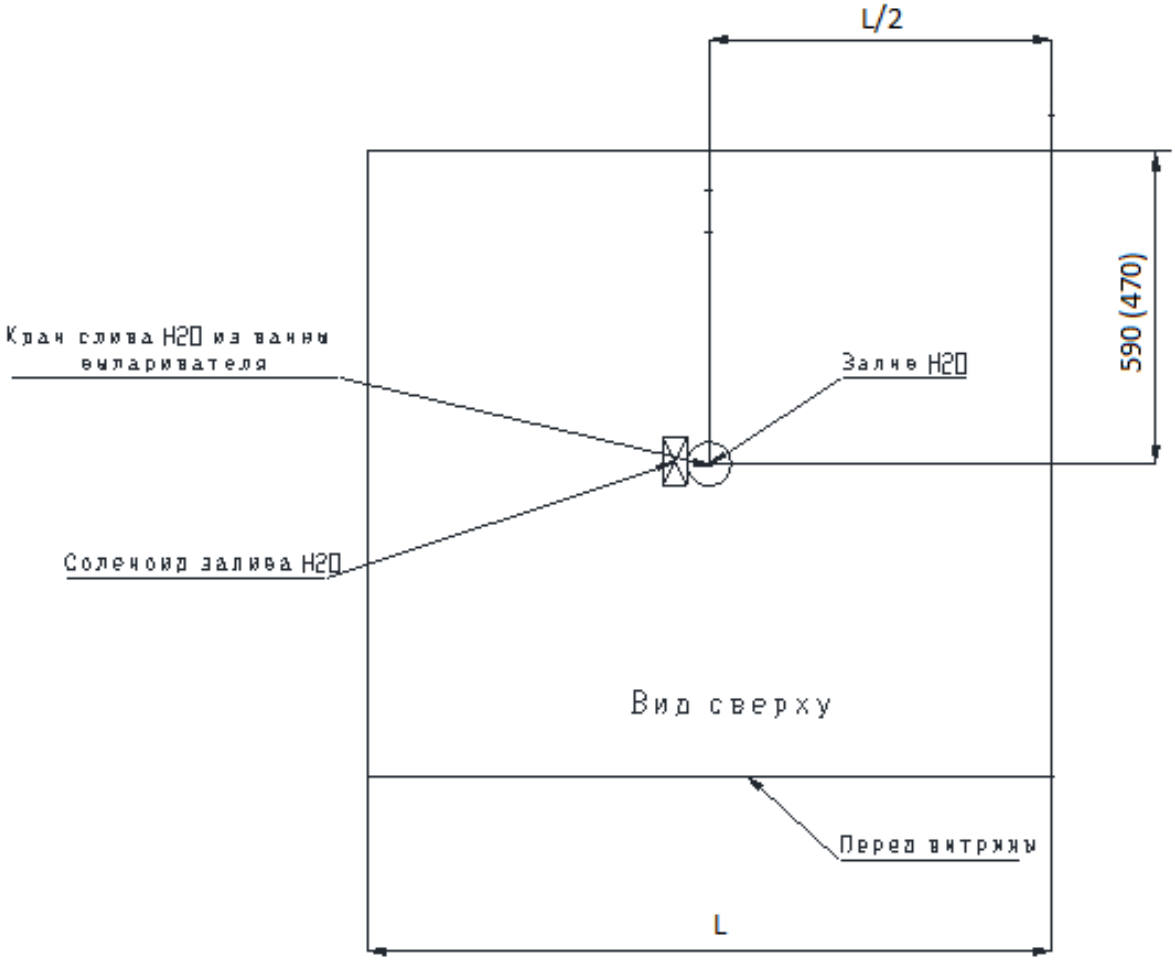

Размер в скобках для витрины в исполнении SLIM
Диаметр медных трубопроводов 3/4", 3/8"
Диаметр канализации 40 мм

Подключение витрины к электрической сети:

Подключение витрины к электрической сети должно выполняться в соответствии с существующими нормами безопасности.

Перед подключением витрины необходимо проверить соответствие напряжения сети рабочему напряжению витрины. Для обеспечения исправной работы электрооборудования необходимо, чтобы отклонения напряжения сети от номинального значения не превышали ±10%. Напряжение сети следует контролировать и в процессе эксплуатации витрины. Электропроводка силовых цепей должна выполняться гибким медножильным кабелем соответствующего сечения (кабель должен иметь изолированные зажимные выводы и опознавательные хомутики). Электропроводка цепей управления должна выполняться гибким медножильным кабелем сечением не менее 1.5 мм² (кабель должен иметь изолированные зажимные выводы и опознавательные хомутики). Корпус блока электроники должен быть заземлен гибким кабелем соответствующего сечения.

ВНИМАНИЕ: Витрина должна быть заземлена. Требования по исполнению защитного заземления по ГОСТ 12.1.030-81.

Сопротивление изоляции электрических цепей оборудования относительно к его корпусу должно быть не менее 2 МОм.

К электрической сети витрина должна подключаться через установленный в электрическом распределительном щите отдельный автоматический термомагнитный выключатель, который одновременно выполняет функции предохранительного устройства и главного выключателя витрины.

РЕКОМЕНДУЕТСЯ иметь защиту от прямого прикосновения при подключении витрины в электросеть. Применение устройств защитного отключения (УЗО, дифференциальных автоматических выключателей) в соответствии с требованиями ПУЭ.

После подключения всего оборудования необходимо проверить систему электропитания на пиковую (максимальную) нагрузку. Для этого нужно убедиться в том, что все электрооборудование снова включиться после прерывания подачи электроэнергии, не вызывая при этом срабатывания автоматических выключателей. В противном случае необходимо внести изменения в систему электропитания, чтобы дифференцировать пуск оборудования.

Панель электроники

Панель электроники расположена на задней спинке витрины. Для снятия панели необходимо выкрутить фиксирующие винты. Корпус блока электроники расположен под днищем витрины.

На панели электроники имеется световая индикация работы ТЭНов (нагрев) и набора воды в ванночку.

На панели электроники расположены переключатели: «Сеть» (включение/отключение витрины), «Вентиляторы» (включение/выключение дополнительного обдува фронтального стекла), «ТЭНы верх» и «ТЭНы низ» (включение/выключение работы соответствующих ламповых нагревателей и ТЭНов).

Витрина может поставляться с опцией нижней светодиодной подсветки.

ВНИМАНИЕ: ПРЕЖДЕ ЧЕМ ОТКРЫТЬ ПАНЕЛЬ ИЛИ ВЫДВИНУТЬ КОРПУС ЭЛЕКТРОНИКИ, ПРОИЗВЕСТИ РАБОТЫ СО СВЕТОДИОДНОЙ ПОДСВЕТКОЙ ИЛИ ВЕНТИЛЯТОРАМИ НЕОБХОДИМО ОБЕСТОЧИТЬ ЭЛЕКТРООБОРУДОВАНИЕ ВИТРИНЫ!

6. Использование по назначению.

Включение витрины

Витрину следует включать только после подготовки ее к эксплуатации, которая должна выполняться квалифицированным аттестованным персоналом (в соответствии с разделами 4 и 5). Для включения следует подать напряжение питания к витрине включением автоматического выключателя на задней панели.
Когда подано питание, можно выполнить заливку воды в емкость витрины (расчётный объем составляет 25-30 литров). Реле уровня жидкости контролирует её наличие на уровне установки датчика. Реле контроля уровня контролирует наличие жидкости на уровне установки датчика. При этом необходимо убедиться, что кран слива воды закрыт.

Контроль и регулировка рабочей температуры

Контроль температуры и поддержание ее в заданных пределах в процессе работы витрины осуществляет эксплуатирующий персонал по показаниям дисплея термодатчика путем регулировки термостата (от максимального значения к минимальному и наоборот). Установка рабочей температуры витрины производится в соответствии с требованиями к температуре демонстрируемого продукта. Не рекомендуется регулировать температуру внутри объема путем постоянного открытия/закрытия задних шторок. Шторки рекомендуется открывать только для выдачи продуктов. Следует иметь ввиду, что температура не может измениться мгновенно (установится только через некоторое время после вращения ручки термостата).

Загрузка витрины

Загрузку продуктов в витрину следует производить только после достижения требуемой температуры в полезном объеме. В витрину следует помещать только те продукты, температура хранения которых соответствует рабочей температуре витрины. Рабочая температура регулируется при помощи поворота ручки термостата в соответствии с показаниями встроенного экрана датчика температуры объема.

Горячие продукты помещаются в витрину сразу после приготовления и при температуре не ниже требуемой (рекомендуемая температура плюс 65°C). Рекомендуется проверять температуру витрины регулярно, несколько раз в день, следя за тем, чтобы она соответствовала установленному значению. При определенной температуре может продолжаться процесс приготовления некоторых продуктов, поэтому при снижении продаж следует снижать количество выставленных в витрине продуктов. Учитывая температуру продуктов, соблюдайте все необходимые меры предосторожности.

ВНИМАНИЕ! КОРПУС СВЕТИЛЬНИКА ИМЕЕТ ТЕМПЕРАТУРУ, ПРЕВЫШАЮЩУЮ ТЕМПЕРАТУРУ ПОЛЕЗНОГО ОБЪЕМА. ИЗБЕГАЙТЕ КОНТАКТА С КОРПУСОМ СВЕТИЛЬНИКА ПРИ РАБОТЕ С ВИТРИНОЙ.

Витрина не предназначена для разогрева и приготовления продуктов и используется исключительно для хранения выставленных продуктов. Верхнее стекло витрины и прилавочный стол не предназначены для долгосрочного хранения выставленных продуктов. Рекомендуется размещение продуктов в один слой так, чтобы они находились в непосредственном контакте с нагревающей поверхностью.

Продукты не должны препятствовать потокам воздуха через отверстия, закрывать приточные и всасывающие панели.

Равномерное размещение без пустот продуктов позволяет избежать образования вихревых потоков воздуха и обеспечивает нормальное функционирование витрины. Типы гастроемкостей указываются при заказе на витрину.

ВНИМАНИЕ! ВВИДУ ВОЗМОЖНОЙ ВЫСОКОЙ ТЕМПЕРАТУРЫ КОРПУСОВ ГАСТРОЕМКОСТЕЙ НЕОБХОДИМО РАБОТАТЬ С НИМИ С ПРИМЕНЕНИЕМ СРЕДСТВ ЗАЩИТЫ.

Рекомендуется следить за тем, чтобы в первую очередь продавались продукты, помещенные в витрину раньше других, обеспечивая тем самым оборот пищевых продуктов. Рекомендуется следить за температурой хранения продуктов, так как, например, для соусов и подливок она может быть выше рекомендуемой. Рекомендуется чистка гастроемкостей при смене хранимых в них продуктов.

Рекомендуется плавное открытие задних шторок (без рывков и излишних усилий) с целью избегания возможных ударов по боковым стеклам для избегания их возможного повреждения.

При периодическом запотевании (образовании конденсата на стеклянных поверхностях) фронтального стекла рекомендуется включать вентиляторы, расположенные на вентиляционной панели, расположенной под фронтальным стеклом витрины, на время, необходимое для устранения запотевания. При нормальных условиях эксплуатации система предотвращения запотевания не должна работать.

Периодическая чистка

Периодическая чистка предназначена для: удаления болезнетворных микроорганизмов на наружных и внутренних частях витрины; поддержания внешнего вида витрины на должном уровне.

Периодическая чистка включает чистку наружных частей и чистку внутренних частей витрины. При периодической чистке необходимо удалять возможные загрязнения и накипь с чувствительной части датчика уровня.

Чистку наружных частей витрины необходимо проводить ежедневно (еженедельно). Чистку внутренних частей витрины необходимо проводить не реже одного раза в месяц.

Перед началом чистки витрина должна остыть до комнатной температуры.

Чистка наружных частей витрины

Цель этой чистки – подчеркнуть эстетичность внешнего вида витрины, удалить болезнетворные микроорганизмы на наружных частях витрины.

В процессе чистки следует промыть наружные части витрины дезинфицирующим моющим составом (обычные чистящие средства, имеющиеся в продаже, как правило, хорошо подходят для этих целей). Очищенные поверхности рекомендуется ополаскивать чистой водой и вытирать насухо. Следует избегать применения абразивных средств и растворителей, которые могут испортить поверхность витрины, также следует избегать попадания воды и моющих средств на части витрины, находящиеся под электрическим напряжением. Не рекомендуется касаться витрины мокрыми руками или ногами пользоваться витриной босиком.

Чистка внутренних частей витрины

Цель этой чистки – поддержание чистоты и удаление болезнетворных микроорганизмов внутри витрины. Для чистки витрины следует применять дезинфицирующие моющие средства. Перед чисткой необходимо обесточить все системы витрины (выключить тумблер на блоке электроники витрины, выключить главный выключатель витрины на распределительном щите), полностью освободить витрину от продуктов. Подождать пока температура внутри витрины достигнет комнатной. Поднять фронтальные стекла и вымыть их. Вынуть и промыть (очистить) базовые поддоны, промыть (очистить) внутренние части витрины. Очищенные поверхности рекомендуется ополаскивать чистой водой и вытирать насухо.

ВНИМАНИЕ! Если внутренняя чистка осуществляется водой под давлением, то необходимо использовать только системы низкого давления и **НИКОГДА** не направлять струю прямо на поверхности, при этом минимальное расстояние до очищаемых поверхностей должно быть 30 см.

При чистке витрины не повреждайте датчик уровня жидкости.

При необходимости, удалите остатки продуктов, упавшие на панель вентиляторов, осмотрите днище витрины и проконтролируйте состояние стока. В случае засорения стока его необходимо прочистить.

При появлении пятен на деталях из нержавеющей стали их следует удалить с помощью нейтрального шампуня или моющего средства, нанеся их на губку или ткань. После чистки, следует удалить все остатки моющего средства, тщательно промыть поверхности чистой водой и дать им просохнуть. Допускается удаление застарелых пятен специальным химическим раствором для нержавеющей стали, допущенным для применения в пищевой промышленности.

ПРИМЕНЕНИЕ ХЛОРСОДЕРЖАЩИХ МОЮЩИХ СРЕДСТВ КАТЕГОРИЧЕСКИ ЗАПРЕЩАЕТСЯ!

После завершения чистки необходимо установить в исходное положение все снятые части и включить витрину. При этом необходимо иметь ввиду, что вентиляторы, нагреватели, проводка (иные электротехнические устройства) могут намокнуть, поэтому необходимо обеспечивать их защиту и принимать меры по дополнительной сушке (рекомендуется проверять сопротивление изоляции изделия перед включением после чистки внутренних поверхностей). После того как температура в витрине достигнет заданного значения можно загрузить витрину продуктами.

Рекомендации по исключению преждевременного отказа витрины

Для исключения преждевременного отказа витрины Потребителю при эксплуатации витрины рекомендуется:
•периодически проверять соответствие значений температуры и относительной влажности воздуха в помещении, где установлена витрина, рекомендуемым значениям, в случае необходимости следует обеспечить в данном помещении бесперебойную работу установок кондиционирования, вентиляции и отопления;
•избегать направления сквозняков и диффузоров установок искусственного климата в сторону витрины;
•избегать прямого попадания солнечных лучей на продукты, находящиеся в витрине;
•снизить температуру поверхностей, излучающих тепло (например, снабдить кровлю теплоизоляцией);
•ограничить или исключить использование в освещении помещения, где установлена витрина, ламп накаливания, направленных на витрину;
•проверять отток воды (своевременно прочищать сливы, контролировать сифоны);
•проверять наличие конденсата, в случаях нетипичного образования конденсата предупреждать об этом специалиста из сервисной службы, занимающейся сервисным обслуживанием витрины;
•проверять целостность комплектующих стекол, ослабленность крепежных элементов, целостность покрытий;
•один раз в месяц проводить контроль функционирования витрины с привлечением специалиста из сервисной службы, занимающейся сервисным обслуживанием витрины.

Перечень критических отказов

- Повреждение питающего кабеля
- Повреждение защитных элементов корпуса
- Повреждение нагревающих элементов

Возможные ошибочные действия персонала, которые приводят к инциденту или аварии

ВНИМАНИЕ!
В СЛУЧАЕ ПРЕКРАЩЕНИЯ ФУНКЦИОНИРОВАНИЯ ВИТРИНЫ НЕОБХОДИМО:
-НЕЗАМЕДЛИТЕЛЬНО ОБЕСТОЧИТЬ ОБОРУДОВАНИЕ И НЕ ДОПУСТИТЬ ЕГО ДАЛЬНЕЙШЕЙ ЭКСПЛУАТАЦИИ;
-ВЫЗВАТЬ ПРЕДСТАВИТЕЛЯ СЕРВИСНОЙ СЛУЖБЫ, ЗАНИМАЮЩЕЙСЯ СЕРВИСНЫМ ОБСЛУЖИВАНИЕМ ВИТРИНЫ;
-ПРИНЯТЬ МЕРЫ ПО ПРЕДОТВРАЩЕНИЮ РЕЗКОГО ПОВЫШЕНИЯ ТЕМПЕРАТУРЫ ПРОДУКТОВ, ХРАНЯЩИХСЯ В ВИТРИНЕ (СЛЕДУЕТ, ПО ВОЗМОЖНОСТИ, ПЕРЕЛОЖИТЬ ИХ В УСТАНОВКУ, ОБЕСПЕЧИВАЮЩУЮ НЕОБХОДИМЫЙ ТЕМПЕРАТУРНЫЙ РЕЖИМ ХРАНЕНИЯ ПРОДУКТОВ)!

ПЕРЕД ТЕМ, КАК ПРИСТУПИТЬ К ВЫПОЛНЕНИЮ ЛЮБЫХ ОПЕРАЦИЙ ПО ТЕХНИЧЕСКОМУ ОБСЛУЖИВАНИЮ ВИТРИНЫ, НЕОБХОДИМО УБЕДИТЬСЯ В ТОМ, ЧТО ОНА ОТКЛЮЧЕНА ОТ ЭЛЕКТРОПИТАНИЯ! КОРПУСА ЭЛЕКТРИЧЕСКИХ ПРИБОРОВ МОЖЕТ ОТКРЫВАТЬ И ДЕМОНТИРОВАТЬ ТОЛЬКО КВАЛИФИЦИРОВАННЫЙ СПЕЦИАЛИСТ.

ВНИМАНИЕ! ПЕРЕД ВЫПОЛНЕНИЕМ КАКИХ-ЛИБО ОПЕРАЦИЙ ИЛИ РАБОТ НЕОБХОДИМО ДОЖДАТЬСЯ ОСТЫВНИЯ НАГРЕТЫХ ПОВЕРХНОСТЕЙ. РЕКОМЕНДУЕТСЯ ИСПОЛЬЗОВАНИЕ РАБОЧИХ ПЕРЧАТОК ВО ИЗБЕЖАНИЕ ПОЛУЧЕНИЯ ОЖОГОВ И ТРАВМ.

ВНИМАНИЕ! КОНТРОЛИРУЙТЕ ПАРАМЕТРЫ ОКРУЖАЮЩЕЙ СРЕДЫ В ТОРГОВОЙ ТОЧКЕ. ПОВЫШЕННЫЕ ТЕМПЕРАТУРА, ВЛАЖНОСТЬ И СКОРОСТЬ ВОЗДУШНЫХ ПОТОКОВ РЯДОМ С ВИТРИНОЙ МОГУТ ПРИВЕСТИ К ПОРЧЕ ПРОДУКТОВ И СНИЖЕНИЮ РЕСУРСА ОБОРУДОВАНИЯ.

ВНИМАНИЕ! СЛЕДИТЕ ЗА ТЕМ, ЧТОБЫ ШНУРЫ ЭЛЕКТИРИЧЕСКИХ ПРИБОРОВ НЕ ПОПАДАЛИ НА ГОРЯЧИЕ ЧАСТИ ВИТРИНЫ.

ВНИМАНИЕ! В СЛУЧАЕ ВОЗНИКНОВЕНИЯ ПОЖАРА ИСПОЛЬЗУЙТЕ ТОЛЬКО ПОРОШКОВЫЙ ОГНЕТУШИТЕЛЬ.

Возможные неисправности и методы их устранения

Неисправность, ее внешнее проявление	Вероятная причина	Выявление и устранение неисправностей
Включенная в сеть витрина не работает	Нет напряжения в сети	Подключить напряжение в сети
Дребезжание, стук, шум работающей витрины	Витрина неустойчиво установлена	При помощи опор отрегулируйте устойчивое положение витрины
Температура витрины не достаточно высокая	На витрину направлены потоки воздуха	Устранить сильные потоки воздуха
При исключении факторов, указанных выше, необходимо обратиться в сервисную службу.		

7. Транспортирование и хранение

Транспортирование

Транспортировка упакованного оборудования должна производиться только в еврофурах, оснащенных пневматической подвеской, с боковой загрузкой и съемными боковыми стойками каркаса еврофуры. Внутренний размер кузова стандартной еврофуры составляет не менее: длина – 1360 см; ширина – 245 см; высота – 245 см.

При транспортировке оборудования должна быть исключена возможность его перемещения внутри транспортного средства.

Способы и средства крепления, схемы размещения единиц оборудования в транспортных средствах с учетом максимального использования их вместимости должны обеспечивать их устойчивое положение, исключая смещение составных частей (агрегатов) и удары их друг о друга.

Такелажные работы в процессе погрузки, транспортировки и хранения оборудования (в транспортной таре) должны выполняться только с применением авто-электропогрузчиков.

Во время погрузочно-разгрузочных работ не должны допускаться толчки и удары, которые могут сказаться на работоспособности оборудования.

Условия транспортирования витрины в части воздействия климатических факторов внешней среды – по группе условий хранения 4 ГОСТ 15150-69 и температуре не выше +35°С и не ниже -35°С.

Хранение

Оборудование должно храниться у Потребителя в упакованном виде в складских помещениях или под навесом не более 12 мес.

Консервация изделия заводом-изготовителем не производится. Решение о вводе в эксплуатацию изделия с истекшим сроком хранения принимается потребителем, исходя из оценки состояния изделия и требований по его безопасной эксплуатации с соблюдением санитарно-гигиенических норм. Гарантийные обязательства в этом случае снимаются.

Не допускается хранение на открытых площадках, а также воздействие прямых солнечных лучей и осадков.

Условия хранения – по группе 4 ГОСТ 15150-69 и температуре не выше плюс 20°С и не ниже минус 20°С.

8. Утилизация витрины

Срок службы оборудования составляет 12 лет, при проведении регламентных работ и соблюдении условий эксплуатации.
По истечении срока службы оборудование изымается из эксплуатации, и принимается решение о направлении оборудования в ремонт или об утилизации.

При утилизации витрины:
-элементы стеклянной структуры утилизируются на специализированном предприятии по утилизации стекла;
-лампы освещения утилизируются на специализированном предприятии по утилизации ламп;
-элементы витрины из пластика утилизируются на специализированном предприятии по утилизации пластмасс;
-элементы витрины из черного и цветного металла утилизируются на специализированных предприятиях по переработке металла.

9. Гарантии изготовителя.

1. Гарантийный срок оборудования составляет 12 (Двенадцать) месяцев со дня ввода соответствующей единицы Оборудования в эксплуатацию сервисной компанией, либо специалистами, сертифицированными Поставщиком на право проведения данных работ, но не более 15 месяцев со дня изготовления, гарантийный срок хранения 12 месяцев.

2. В течение всего гарантийного срока оборудование должно соответствовать ГОСТам РФ и иным требованиям, предъявляемым к оборудованию.

3. Гарантийные обязательства распространяются на узлы и агрегаты, установленные на оборудовании произведенных ООО «БРЭНДФОРД», при условии, что ввод оборудования в эксплуатацию и сервисное обслуживание производится специалистами либо организациями, уполномоченными Поставщиком, с надлежащим оформлением всех подтверждающих данный факт документов, а именно: Акт ввода в эксплуатацию, Талона прохождения планового технического обслуживания.

4. Гарантийные обязательства распространяются на следующие детали:
• вентилятор;
• блок управления,
• электрооборудование (за исключением стартеров и ламп освещения).

5. Гарантийные обязательства не распространяются на случаи:
• Возникновения неисправностей вследствие несоблюдения требований правил ввода в эксплуатацию, монтажа, хранения, транспортирования и технического обслуживания оборудования (в том числе своими силами);
• Замены и ремонта деталей, вышедших из строя по причине повреждений или аварий, произошедших из-за небрежности или ненадлежащей эксплуатации;
• Эксплуатации Оборудования с хладагентами, не рекомендованными Производителем оборудования и маркировочной табличке каждой единицы оборудования;
• Эксплуатации оборудования при температуре и влажности за пределами диапазона, рекомендованного данным Руководством по эксплуатации оборудования.
• Эксплуатации оборудования в условиях, когда электропитание не соответствует требованиям Производителя согласно данного Руководству по эксплуатации, а также при отсутствии устройств электрозащиты сети и оборудования.
• Эксплуатации оборудования в условиях отсутствия регулярного планово-технического обслуживания (реже одного раза в месяц) уполномоченными специалистами Сервисных организаций.

6. Для осуществления своих прав по Гарантии Покупатель должен обратиться с претензией в виде Акта рекламации.

7. В течение гарантийного срока все неисправности, возникшие по вине предприятия-изготовителя, устраняются безвозмездно, силами сервисных служб официальных дистрибьюторов предприятия-изготовителя, у которых было приобретено оборудование.

10. Сведения о приемке

Витрина _____

(наименование витрины)

заводской номер_____

изготовлена и принята в соответствии с обязательными требованиями государственных стандартов, действующей технической документации и признана годной для эксплуатации.

_____

(должность лица, произведшего приемку)

МП _____

_____

(личная подпись) (расшифровка подписи)

_____

(год, месяц, число)

11. Сведения о предприятии-изготовителе

Витрина холодильная _____

(наименование витрины)

изготовлена обществом с ограниченной ответственностью «БРЭНДФОРД».

Сертификат соответствия №ТС C-RU.AB72.B.01059

Юридический адрес предприятия-изготовителя: 156019, г. Кострома, ул. Петра Щербины, д. 23, тел/факс: (4942) 41-12-91, 41-12-81, e-mail: brandford@brandford.info.

Адрес для корреспонденции: 156019, г. Кострома, ул. Петра Щербины, д.23

12.Сведения о продаже оборудования

Витрина холодильная _____

(наименование витрины)

Заводской номер_____

Дата продажи "_____" _____ _____ г.

_____

(наименование фирмы (организации), продавшей витрину)

МП _____

(подпись представителя фирмы (организации), продавшей витрину)

(расшифровка подписи)

Талон проведения планового технического обслуживания

Периодичность планового технического обслуживания 1 раз в месяц.

Дата ввода оборудования в эксплуатацию: «____»_____20___г.
Дата проведения предыдущего планового ТО: «____»_____20___г.
Дата проведения текущего планового ТО: «____»_____20___г.
Дата проведения следующего планового ТО: «____»_____20___г.
Наименование и серийный номер оборудования: _____

Место инсталляции оборудования:
_____
Наименование торговой точки, город.

Работы, проведенные в рамках планового ТО:

№ п/п	Наименование работ	Отметка о выполнении представителя Сервисной службы	Отметка представителя Торговой точки о принятии работ
1.	Проверка состояния электрической части оборудования (лампы, монтажный провод, провод заземления, клеммы)		
2.	Чистка внутренней части витрины		
3.	Проверка настройки приборов автоматики		
4.	Промывка слива		
5.	Проверка системы слива на герметичность		
Дополнительные работы (проводятся по мере необходимости)			
6.	Полная чистка		
7.	Замена ламп освещения		
8.	Инструктаж о правилах эксплуатации холодильного оборудования персоналу торговой точки		

Работы по ТО провел:
_____ _____ _____/_____/
Наименование Сервисной организации Должность Ф.И.О.
Подпись

Работы по ТО принял:
_____ _____ _____/_____/
Наименование торговой точки Должность Ф.И.О.
Подпись

Приложение А

АКТ
ввода в эксплуатацию

_____ «_____» _____ 20 г.
(наименование населенного пункта, где установлено оборудование) (дата ввода в эксплуатацию)

Настоящий акт составлен в том, что _____

_____ (далее – ИСПОЛНИТЕЛЬ)
(наименование сервисной службы)

выполнены работы по монтажу и вводу в эксплуатацию витрины холодильной

_____
(наименование витрины)

заводской номер _____ (далее – работы), а

_____

_____ (далее – ЗАКАЗЧИК)
(наименование фирмы (организации))

приняты работы в полном объеме.

Примечание:

_____

_____

от ИСПОЛНИТЕЛЯ

_____

_____
(должность)

_____
(подпись)

_____
(Ф.И.О.)

м.п.

от ЗАКАЗЧИКА

_____

_____
(должность)

_____
(подпись)

_____
(Ф.И.О.)

м.п.

Приложение Б

Схема электрическая принципиальная витрины AURORA МАРМИТ

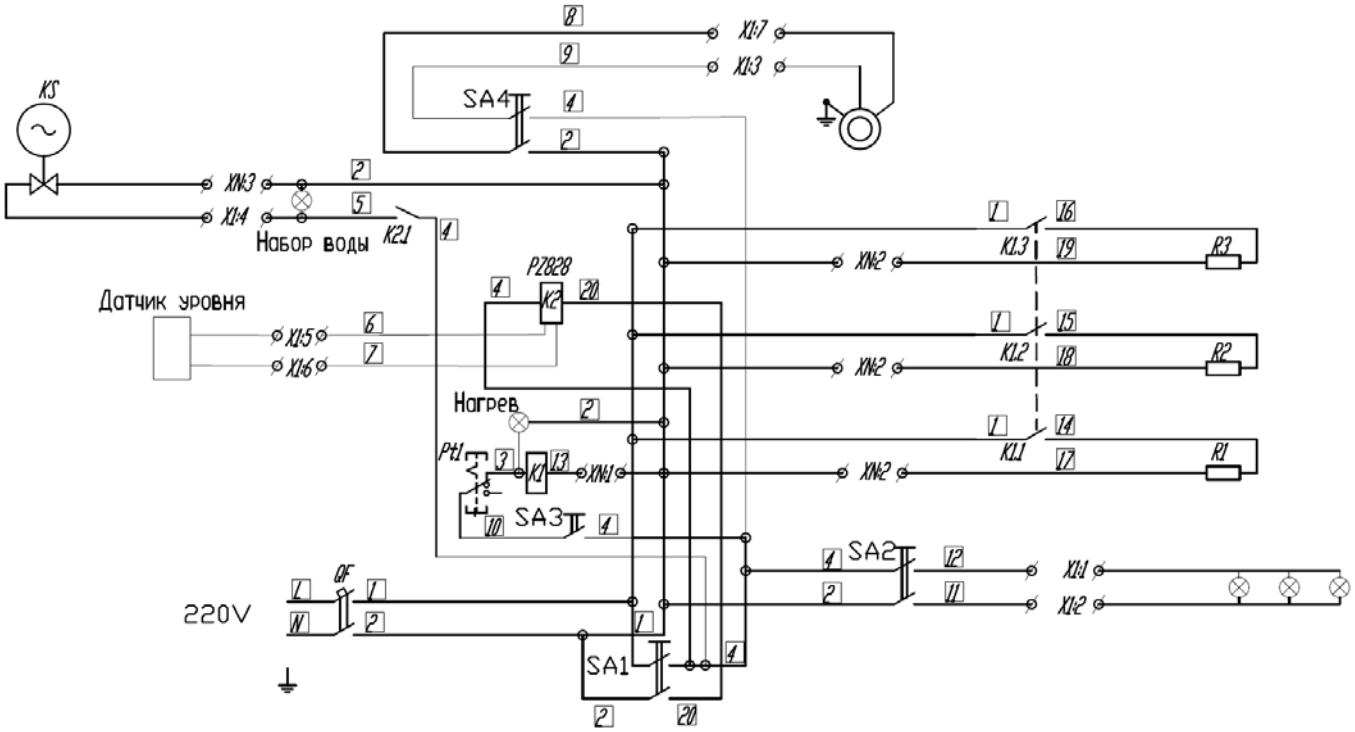

K1 – КОНТАКТОР ABB–B6–40–00
KS – КЛАПАН СОЛЕНОЙДНЫЙ
K1.1 – контакты контактора
SA1 – переключатель включения витрины
SA2 – переключатель включения инфракрасного обогревателя
SA3 – переключатель включения нижних тэнов
SA4 – переключатель включения вентиляторов

R1–R3 – ТЭН парогенератора
K2 – Автомат контроля уровня жидкости P7828
K2,1 – контакт реле уровня жидкости P7828
Pt1–термостат
1,2 – подключение инфракрасных ламп
4,N – подключение соленойдного вентиля
5,6 – подключение датчика уровня
3,7 – подключения соленойдного вентиля

Схема электрическая монтажная блока электроники AURORA

МАРМИТ

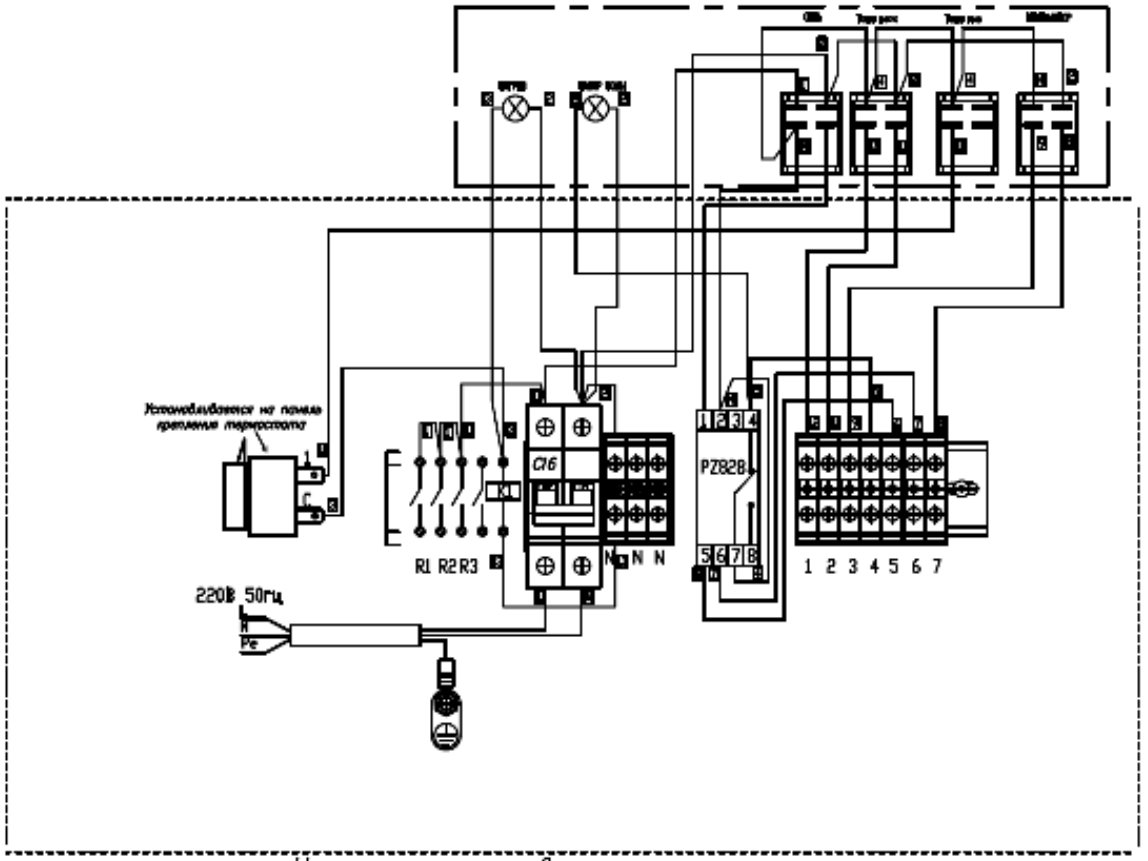

Назначение разъемов и клемм

1,2 – подключение инфракрасных ламп (верхние тэны).

4,N – подключение соленойдного вентиля

5,6 – подключение датчика уровня

3,7 – подключения панели вентилятора

PZ828 – реле контроля уровня воды в ванночке

K1 – контактор

R1–R3 –подключение нижних тэнов

Инструкция по установке остекления на витрину AURORA SQ МАРМИТ

1. Аккуратно установить в держатели стекла, закрепленные на боковинах, боковое стекло и проверить совпадение отверстий в кронштейне суперструктуры (под винт POMELLO для крепления бокового стекла) и стекле рис 1, 2.
2. Аккуратно установить боковые стекла в держатели, закрепленные на боковинах. Крепление боковых стекол к верхним кронштейнам суперструктуры произвести с помощью винтов POMELLO согласно рисунку 3.

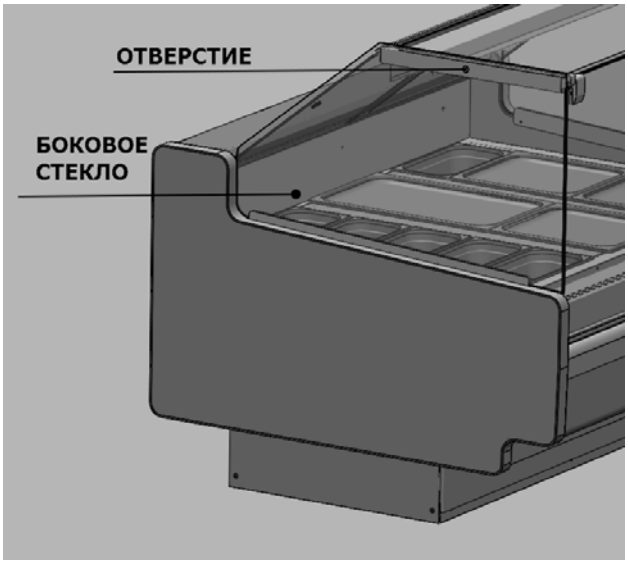

рис.1

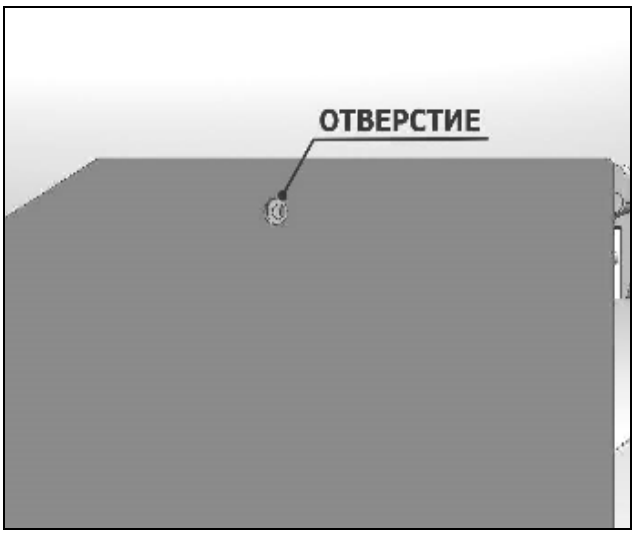

рис. 2



рис.3

3. Фронтальное остекление установить согласно рисункам 4, 5. Надеть на фронтальное стекло уплотнители зажима, вставить в отверстия стекла пластиковые втулки и закрепить стекло при помощи прижимов и потайных винтов М6х20.

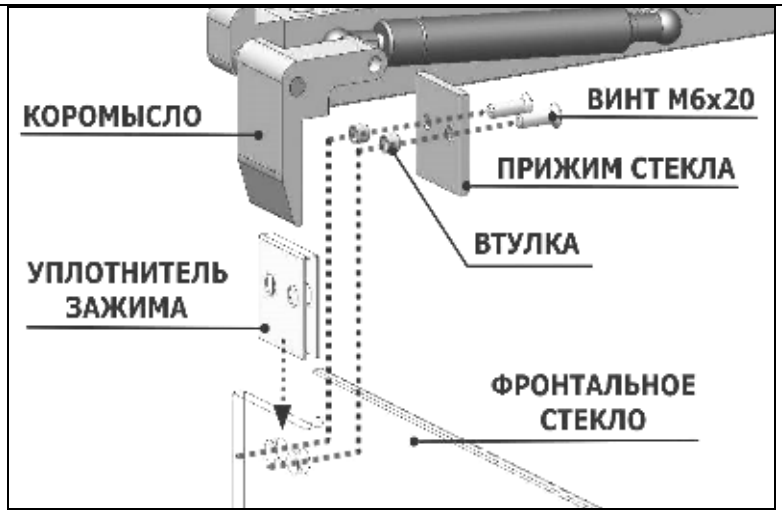

рис. 4

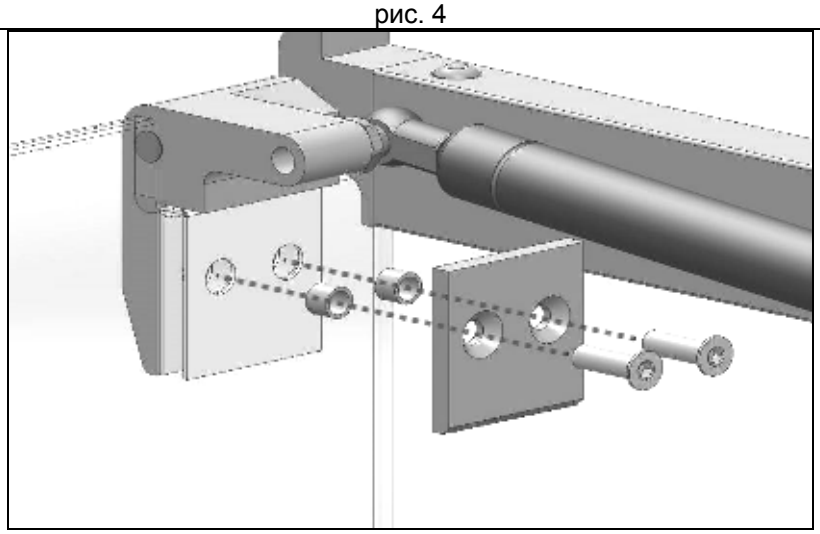

рис. 5

4. Приклеить самоклеящиеся резиновые бамперы. Положить на накладки кронштейнов верхнее стекло.

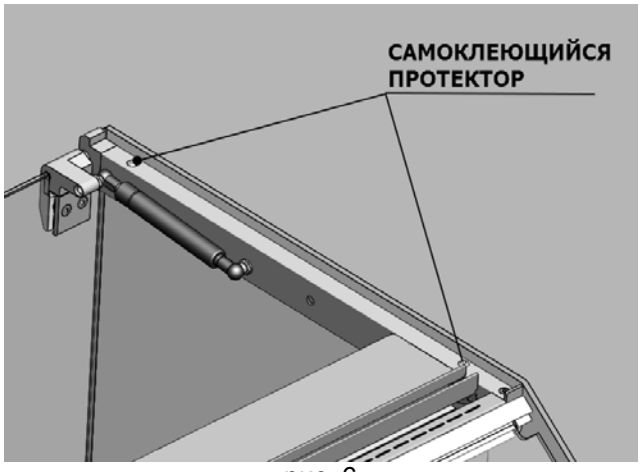

рис. 6

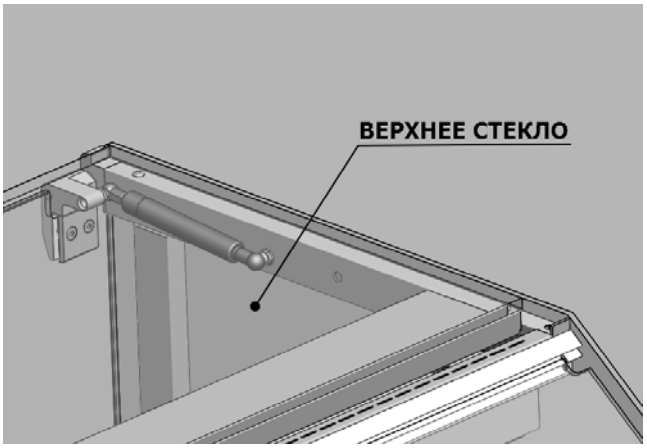

рис. 7

5. Установить между столешницей и суперструктурой раздвижные шторки. Вставить верхний край шторок в направляющие плафона светильника, а нижний край в Ш-образный профиль, закрепленный на столешнице (рис. 8).

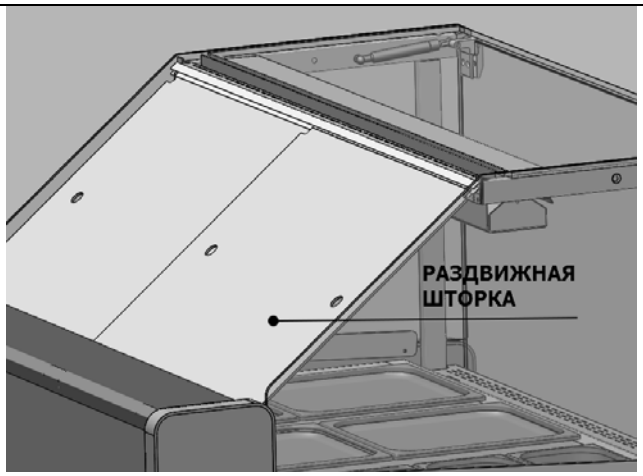

рис. 8



156019, г. Кострома, ул. Петра Щербины, д. 23
тел/факс: (4942) 41-12-91, 41-12-81
e-mail: brandford@brandford.info