Refettorio

«Мармит для вторых блюд встраиваемый» модель RM21D Drop IN; RM21DK Drop IN; RM22D Drop IN; RM22DK Drop IN; RM23D Drop IN



РУКОВОДСТВО ПО ЭКСПЛУАТАЦИИ
(совмещённое с паспортом)

РЭ-40-2018

1 ОБЩИЕ СВЕДЕНИЯ

Мармит для вторых блюд встраиваемый, модель RM21D Drop IN, RM21DK Drop IN, RM22D Drop IN, RM22DK Drop IN, RM23D Drop IN, RM23DK Drop IN, (далее – мармит) является встраиваемым оборудованием и предназначен для кратковременного хранения в горячем состоянии вторых блюд в функциональных емкостях и раздачи их потребителю.

Мармит используется в качестве вспомогательного элемента встраиваемого оборудования в общую линию раздачи либо отдельно стоящий модуль на таких объектах общественного питания как: кафе, столовые, учебные заведения, воинские подразделения, гостиницы с питанием «Шведский стол», фудкорты и т. д.

Дополнительно изделие может быть оборудовано комплектом стеклянных полок с подсветкой. За счет светодиодной подсветки, выставляемые продукты будут выглядеть более натурально и аппетитно.

Индекс «К» в модельном обозначении изделия подразумевает компактную модель изготовления шириной на 500мм (стандартная ширина изделия 700 мм).

Компания «Челябторгтехника» постоянно расширяет и совершенствует ассортимент выпускаемой продукции, поэтому технические характеристики мармита могут несколько отличаться от указанных в данном паспорте без ухудшения потребительских свойств.

Руководство по эксплуатации содержит важную информацию по установке, подключению, вводу в эксплуатацию, правильному обслуживанию и использованию мармита.

2 ОПИСАНИЕ И ПРИНЦИП РАБОТЫ

На рисунке 1 представлен вид мармита с рабочей панелью.

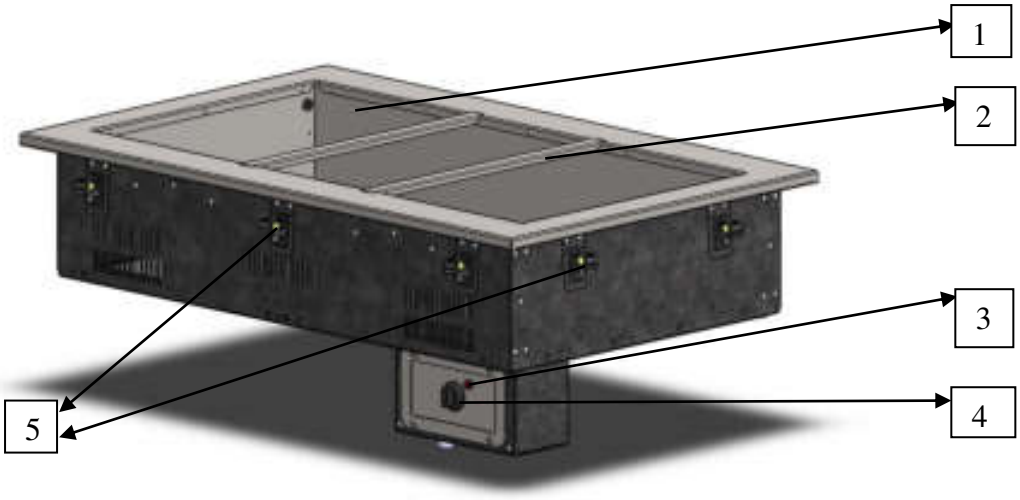

Рисунок 1

Позиция	Наименование
1	Ванна мармита
2	Направляющие для функциональных ёмкостей (гастроёмкостей)
3	Сигнальная лампа
4	Ручка терморегулятора
5	Установочные прижимы

Монтаж мармита должен выполняться квалифицированным специалистом с соблюдением всех требований безопасности.

Монтаж должен производится при температуре окружающей среды от 0 до +40°С.

Поверхность для установки мармита должна быть ровной, сухой и чистой.

Перед монтажом убедитесь, что все элементы системы обесточены.

Справочные размеры для удобства монтажа приведены на рисунках 3,4,5 для каждой модели мармита:



Рисунок 3 - Мармит для вторых блюд встраиваемый, модель RM21D Drop IN



Рисунок 4 - Мармит для вторых блюд встраиваемый, модель RM22D Drop IN



Рисунок 5 - Мармит для вторых блюд встраиваемый, модель RM23D Drop IN

Размеры отверстия в фасаде под пульт управления

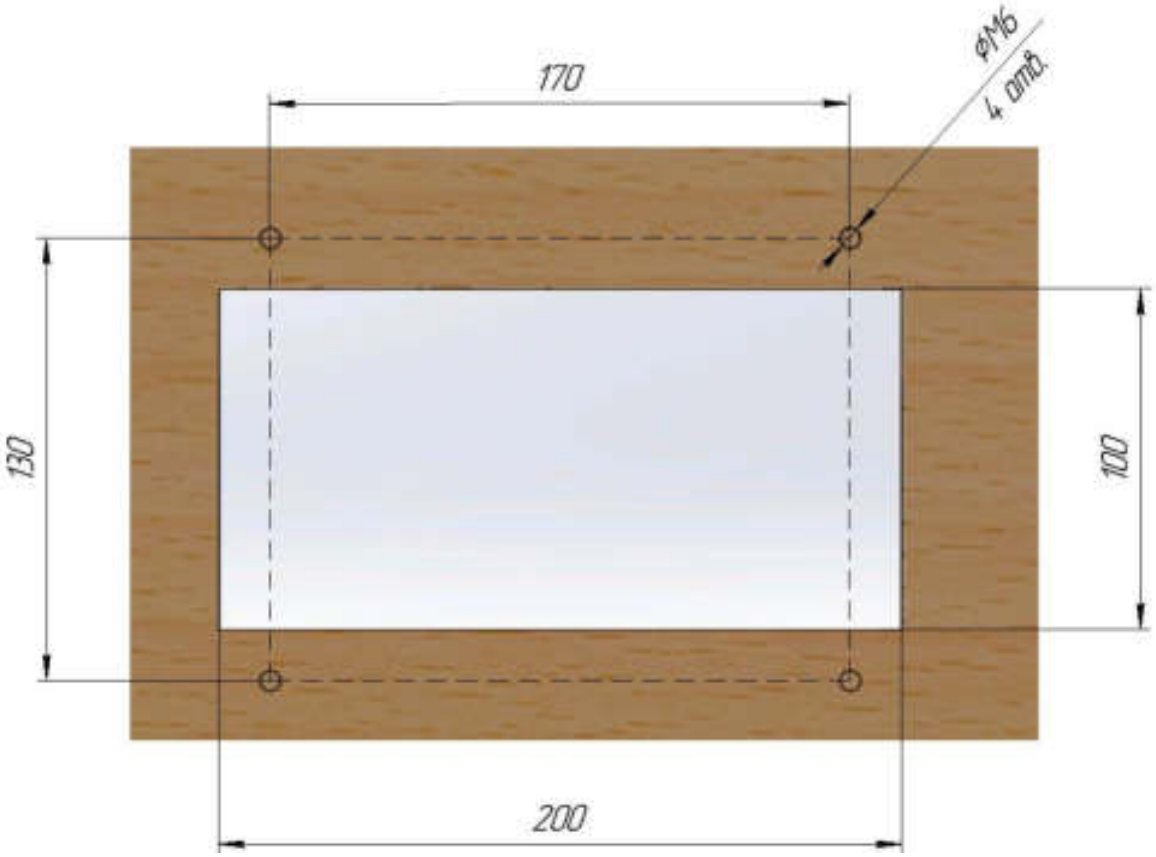

В мармите используется пластинчатый электронагреватель (ПЭН).

Работа мармита с пластинчатым электронагревательным элементом плоской формы основана на принципе поверхностного тепловыделения, которое используется на нагрев ванны (1) с определённым количеством воды. При нагреве воды до установленной температуры происходит образование пара, который и является теплоносителем для функциональных гастроёмкостей. Нагрев регулируется с помощью терморегулятора (4).

Поворотом ручки терморегулятора (4) по часовой стрелке включаются ПЭНы и загорается сигнальная лампа (3). Терморегулятор отключает ПЭН-ы при достижении выставленной температуры, при остывании вновь включает ПЭН-ы.

Порядок работы:

1) Надеть на штуцер вентиля шланг слива и заполнить паровую ванну кипяченой водой до метки уровня (в процессе работы поддерживать уровень воды в ванне). Для ускорения выхода мармита на рабочий режим рекомендуется наливать в ванну горячую кипяченую воду.
2) Устойчиво установить функциональные гастроемкости в секцию мармита с помощью направляющих.
3) Электропитание подвести на клемный блок от распределительного щита через автоматический выключатель.
4) Поворотом ручки терморегулятора по часовой стрелке установить необходимую температуру. При достижении заданной температуры терморегулятор отключает ПЭН-ы.
   При остывании ванны терморегулятор вновь включает ПЭН-ы.
   При включении терморегулятора сигнальная лампа загорается, при отключении гаснет.
5) После окончания работы установить ручку терморегулятора в положение «0» (повернуть ручку терморегулятора против часовой стрелки до упора).
6) Дать воде остыть до температуры (≈50°С), вынуть рабочие емкости, собрать со дна ванны крупные частицы пищи, открыть вентиль, слить воду из ванны в ведро, тщательно промыть ванну и снова слить воду. Вентиль закрыть. Шланг убрать.
7)

3 ТЕХНИЧЕСКИЕ ХАРАКТЕРИСТИКИ

Основные технические данные изделия приведены в таблице №1.

Таблица №1

Наименование показателя	Значения для моделей:		
	RM21D Drop IN RM21DK Drop IN	**RM22D Drop IN RM22DK Drop IN**	**RM23D Drop IN -**
1 Номинальное напряжение, В	220		
2 Род тока	Переменный, однофазный		
3 Частота тока, Гц	50		
4 Количество ПЭНов, шт.	1	2	3
5 Объём ванны, л	5	10	15
6 Номинальная мощность, кВт Номинальная мощность (компакт), кВт	1 0,8	2 1	3 -
7 Количество терморегуляторов, шт.	1		
8 Режим автоматического регулирования температуры, °С	30-90		
9 Время разогрева воды, не более, мин.	25		
10 Рабочая температура воздуха в ванне, не более, С°	90		
11 Возможность установки гастроемкостей GN 1/1, кол-во	2	3	4
12 Габаритные размеры, мм, не более: - длина/ длина (компакт) -ширина/ ширина (компакт) - высота/ высота (компакт)	 805/ (700) 700/ (500) 415/ (415)	 1105(1200) 700(500) 415/ (415)	 1505/- 700/- 415/-
13 Масса/ масса (компакт), кг	20±5/15±5	26±5/21±5	33±5/-

4 ТРЕБОВАНИЯ БЕЗОПАСНОСТИ

Все работы связанные с подключением встраиваемого мармита к электросети должны выполняться квалифицированным специалистом, имеющим допуск для работы с электрооборудованием.

Подключение мармита к сети осуществляют по "Правилам устройства электроустановок" (ПУЭ), "Правилам технической эксплуатации электроустановок потребителей и Правилам по охране труда при эксплуатации электроустановок от 24.07.2013 №328Н" (ПТЭ и ПОТЭУ) и, в соответствии с ГОСТ 12.2.007.9.

По способу защиты человека от поражения электрическим током мармит относится к 1 классу по ГОСТ 12.2.007.0.

К обслуживанию мармита допускаются лица, прошедшие технический минимум по эксплуатации оборудования.

Присоединение мармита к сети должно осуществляться с учетом допускаемой нагрузки на электросеть.

Перед включением необходимо убедиться в целостности электрошнура и наличия заземления. БЕЗ ЗАЗЕМЛЕНИЯ НЕ ВКЛЮЧАТЬ!

Мармит должен включаться в электрическую сеть от отдельного автоматического выключателя.

Электрическая принципиальная схема подключения мармита приведена в справочном **приложении № 1.**

Электрическое сопротивление между металлическими частями корпуса мармита и заземляющим устройством не должно превышать 0,1 Ом.

При проведении ремонтно-профилактических работ мармит от электрической сети отключить (вынуть вилку из розетки).

Запрещается работать на мармите со снятыми крышками с гастроемкостей, поврежденными стеклами, неисправными электрическими элементами, поврежденными электрическими кабелями.

Категорически запрещается:

- производить чистку и устранять неисправности при работе мармита;
- установка мармита ближе 1 м от легковоспламеняющихся материалов.

Внимание! Для очистки мармита не допускается применять водяную струю.

5 УСЛОВИЯ ЭКСПЛУАТАЦИИ

5.1 Климатические условия для работы мармита: температура окружающего воздуха от +10°С до +35°С; относительная влажность не более 60% при температуре +20°С.

При эксплуатации мармита на территории с морским климатом мармит необходимо устанавливать в закрытом помещении с кондиционированием воздуха.

5.2 Мармит устанавливается на ровную горизонтальную поверхность.

5.3 Функциональные гастроёмкости следует устойчиво устанавливать в секцию ванны.

ВНИМАНИЕ!!! Все работы, связанные с подключением мармита к электросети должны выполняться квалифицированным специалистом, имеющим допуск для работы с электрооборудованием.

5.4 Включать мармит только сухими руками!!!

6 КОМПЛЕКТ ПОСТАВКИ

В стандартный комплект поставки входит:

Наименование комплектующих	**Количественные показатели, моделей**		
	RM21D Drop IN	RM22D Drop IN	RM23D Drop IN
Мармит встраиваемый в сборе, шт.	1		
Направляющие для гастроёмкостей, шт.	1	2	3
Система слива, к-т	1		
Руководство по эксплуатации, шт.	1		

Функциональные емкости (гастроемкости) в комплект поставки не входят!!!

Перед началом эксплуатации:

- Проверить переходное сопротивление между заземляющим зажимом и нетоковедущими металлическими частями мармита, которое должно быть не более 0,1 Ом.
- Просушить ПЭН-ы в течении 1,5-2 часов, для чего наполнить ванну водой до установленной отметки (не более 10 литров) мармит включить и установить терморегулятор на температуру 60ºС.
- Проверьте токи утечки в холодном состоянии и при рабочей температуре.

7 ТЕХНИЧЕСКОЕ ОБСЛУЖИВАНИЕ

Техническое обслуживание проводиться с целью поддержания изделия в постоянной технической исправности и готовности к работе.

Техническое обслуживание включает: обслуживание при использовании, регламентированное техническое обслуживание и текущий ремонт.

Работы по обслуживанию выполняются только квалифицированными специалистами и только при отключении мармита от электросети.

Ежедневно в конце работы необходимо произвести тщательную очистку рабочей поверхности мармита и ванны от остатков пищи, жира и др. По завершению работы воду с ванны необходимо слить.

Использовать стандартные средства очистки.

После очистки мармита протереть все поверхности сухой тканью.

Техническое обслуживание при использовании выполняется ежедневно и включает в себя:

- наблюдение за работой механизмов оборудования (приборы регулировки, переключатели, сигнальные лампы);
- наблюдение за исправностью электропроводки и заземляющего устройства;
- санитарной обработке рабочих поверхностей: чистка, мытье удаление жира, и др. загрязнений с поверхности.

Ежемесячно при ТО производить чистку ванну от накипи (солевых отложений) средствами, разрешенными ФС Роспотребнадзора, в соответствии с инструкцией по их применению.

Регламентированное техническое обслуживание должен производить электромеханик 3-4 разрядов, имеющий квалификационную группу по технике безопасности не ниже третьей.

Регламентированное техническое обслуживание проводиться один раз в три месяца.

Содержание работ приведены в таблице № 2.

Таблица № 2

Наименование	**Метод проверки**	**Технические требования и параметры**
Состояние контактных соединений токоведущих частей и заземления	Произвести чистку	Контактное соединение токоведущих частей и заземления должно обеспечивать надежность контактов в условиях переменного температурного режима мармита.
Состояние ванны	Визуальный осмотр	Ванна мармита не должна иметь солевых отложений. Ванна мармита не должна иметь течи при заполнении её объемом воды. Кран ванны не должен протекать.

Внимание!!! Обращайте внимание не только на чистоту мармита, но и на состояние пола вокруг него, т.к. наличие жидкости или жира на полу – путь к травматизму.

8 ВОЗМОЖНЫЕ НЕИСПРАВНОСТИ И МЕТОДЫ ИХ УСТРАНЕНИЯ

Все неисправности, вызывающие отказы, устраняются только специалистами.

Содержание работ по возможным неисправностям приведены в таблице № 3.

Таблица №3

Наименование неисправности	**Наименование неисправности**	**Наименование неисправности**
Не происходит парообразование. Сигнальная лампа горит.	Нарушен контакт в цепи питания ПЭНа. Перегорел ПЭН.	Восстановить контакт. Заменить ПЭН.
Не горят сигнальные лампы.	Сгорели сигнальные лампы. Отсутствует напряжение.	Заменить сигнальные лампы. Подать напряжение.

9 ТРАНСПОРТИРОВКА И ХРАНЕНИЕ

До установки мармита у потребителя, он должен храниться в транспортной таре предприятия - изготовителя по группе условий хранения 4 ГОСТ 15150 при температуре окружающего воздуха не ниже минус 35 °С, при отсутствии в воздухе кислотных и других паров. Срок хранения мармита не более 12 месяцев.

Допускается штабелирование оборудования в два яруса.

Условия транспортирования в части воздействия климатических факторов – группа 8 по ГОСТ 15150, в части воздействия механических факторов – С по ГОСТ 23170.

Погрузка и разгрузка мармита из транспортных средств должна производиться осторожно, не допуская ударов и толчков. Погрузочно-разгрузочные работы должны осуществляться с помощью грузоподъёмного средства (например, рохли).

Транспортирование должно производиться в заводской упаковке, в положении соответствующему указанию манипуляционного знака «Верх».

10 СВИДЕТЕЛЬСТВО О ПРИЕМКЕ

Мармит для вторых блюд встраиваемый, модель _____Drop IN соответствует ТУ 5151-009-37882236-2016 и признан годным для эксплуатации.

Заводской номер _____ Дата выпуска «___»_____

Номер заказа _____ Штамп ОТК _____

Дата продажи «___»_____ Штамп магазина _____

11 ГАРАНТИЙНЫЕ ОБЯЗАТЕЛЬСТВА

В течение гарантийного срока службы изделия предприятие-изготовитель гарантирует нормальную работу мармита в течение 12 месяцев со дня ввода изделия в эксплуатацию при условии соблюдения правил пользования, изложенных в настоящем руководстве.

Сдача в эксплуатацию смонтированного оборудования оформляется по установленной форме эксплуатирующей организации.

Гарантийный срок хранения в заводской упаковке 1 год со дня изготовления.

Гарантии не распространяются на мармит, вышедший из строя по вине потребителя, в результате несоблюдения требований, изложенных в руководстве по эксплуатации.

Внимание!!! Гарантия не распространяется на случаи, когда:
- отсутствует или не заполнен паспорт и гарантийный талон;
- изделие или запчасти имеют механические повреждения (вмятины, трещины и другие внешние повреждения возникшие в процессе эксплуатации);
- изделие вскрывалось или подвергалось несанкционированному ремонту, в том числе в сервисных центрах, не уполномоченных производить подобные работы;
- была проведена доработка изделия, не предусмотренная изготовителем;
- внутри оборудования обнаружены посторонние предметы;
- внутри оборудования обнаружены продукты жизнедеятельности насекомых, мышей и т.д..
- произошла деформация рабочей поверхности мармита, появились трещины и сколы, т.к. причиной возникновения данного дефекта является нарушение правил эксплуатации. В таких случаях замена рабочей поверхности осуществляется за счёт заказчика!

Оплата за вышедшие из строя детали и комплектующие по вине заказчика, а также работа по их замене производится согласно прейскуранту цен завода-изготовителя.

Время нахождения мармита в ремонте в гарантийный срок не включается.

Все детали, узлы и комплектующие изделия, вышедшие из строя в период гарантийного срока эксплуатации, должны быть возвращены заводу-изготовителю для детального анализа причин выхода из строя и своевременного принятия мер для их исключения.

Внимание!!! Гарантия на изделие не включает техническое обслуживание в течение гарантийного срока. Техническое обслуживание производится за отдельную плату.

12 СВЕДЕНИЯ ОБ УТИЛИЗАЦИИ

При подготовке и отправке мармита на утилизацию необходимо разобрать и рассортировать составные части мармита по материалам, из которых он изготовлен.

УВАЖАЕМЫЕ ПОКУПАТЕЛИ!
Ваши отзывы замечания и предложения направляйте по адресу: 454007, г. Челябинск, пр. Ленина, 2 «В», ООО «Завод «Челябторгтехника», mail.chtt.ru, po@chtt.ru.

Приложение № 1

Мармит для вторых блюд RM21D Drop IN. Схема электрическая принципиальная.

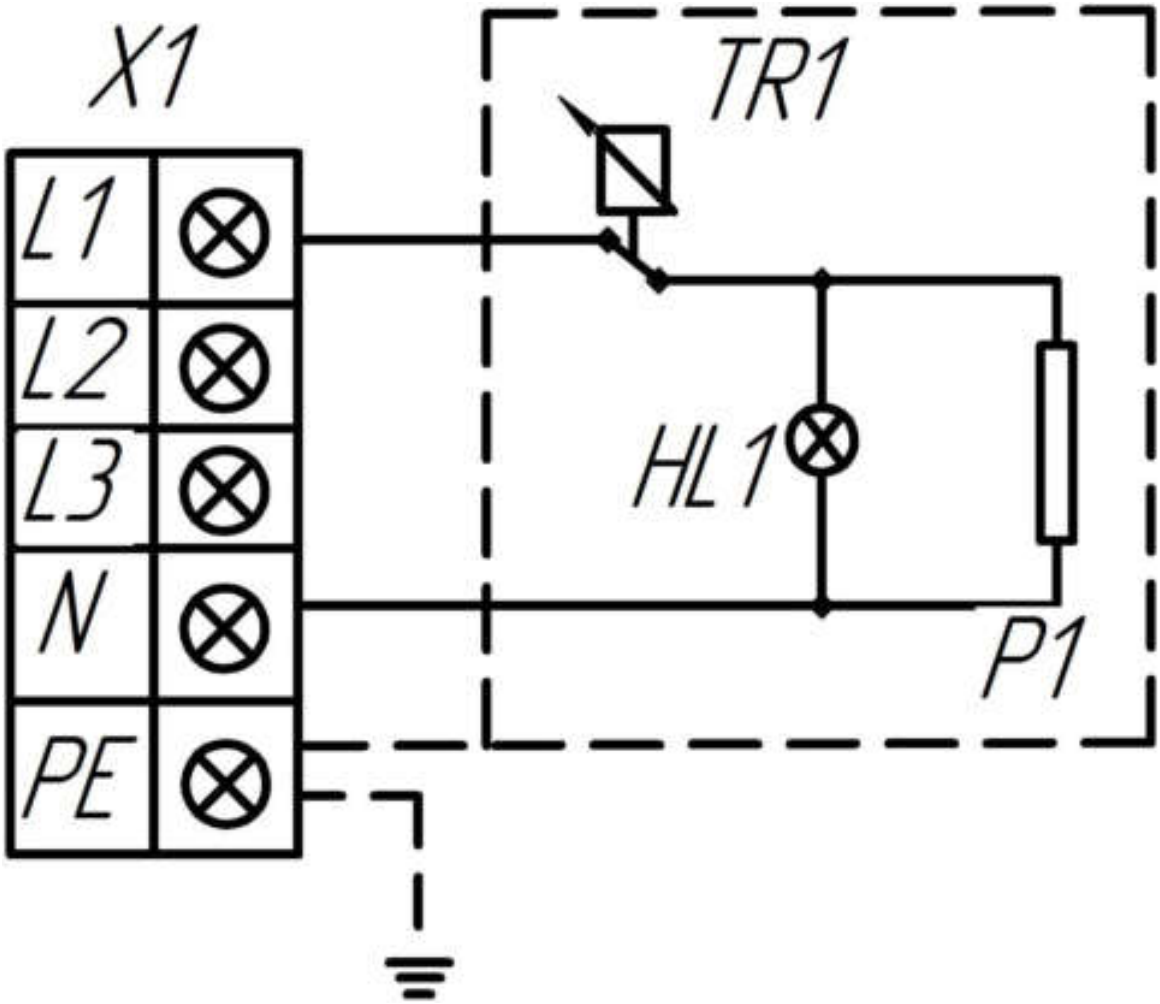

обозн.	наименование	кол-во
TR1	Терморегулятор 30°-90° С	1
P1	Пластинчатый электронагреватель (ПЭН)	1
HL1	Сигнальная лампа	1
X1	Клеммный блок	1

Мармит для вторых блюд RM22D Drop IN. Схема электрическая принципиальная.

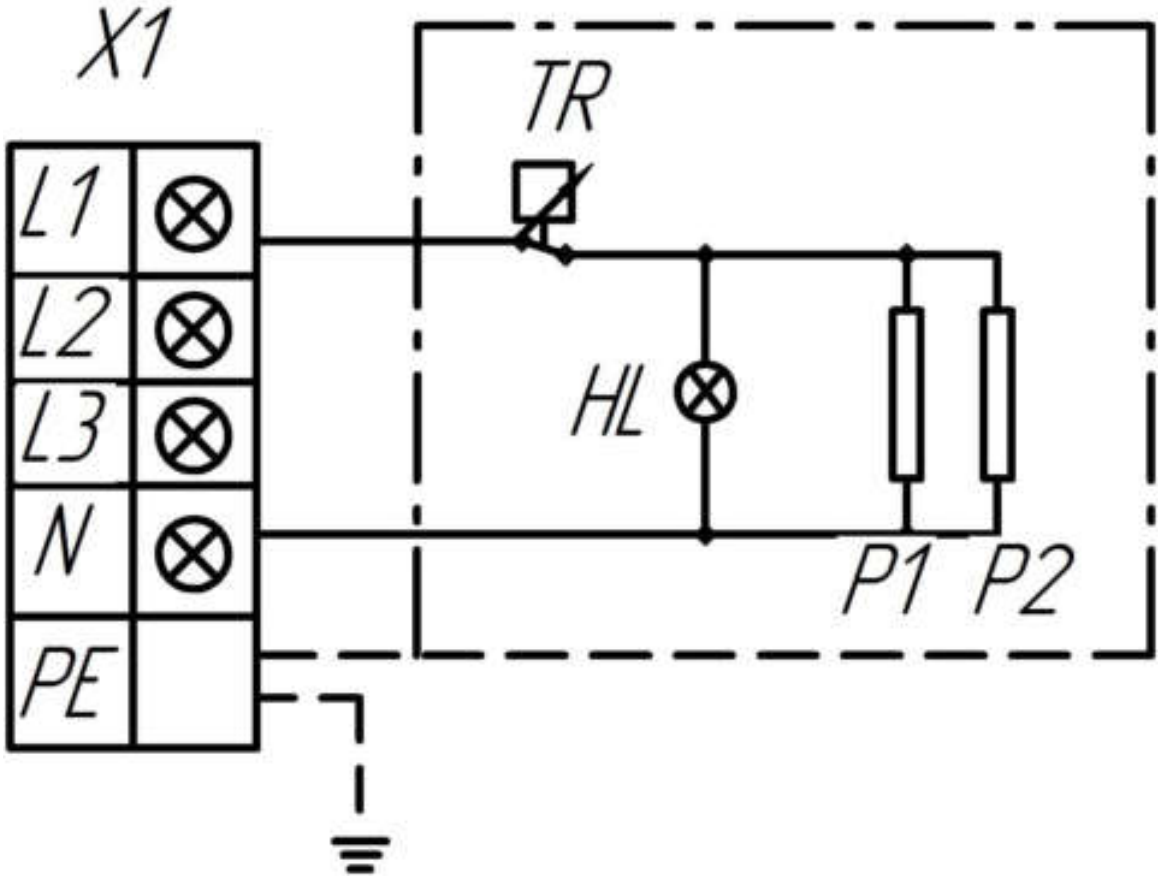

обозн.	наименование	кол-во
TR	Терморегулятор 30°-90° С	1
P1	Пластинчатый электронагреватель (ПЭН)	1
P2	Пластинчатый электронагреватель (ПЭН)	1
HL	Сигнальная лампа	1
X1	Клемник	1

Мармит для вторых блюд RM23D Drop IN. Схема электрическая принципиальная.

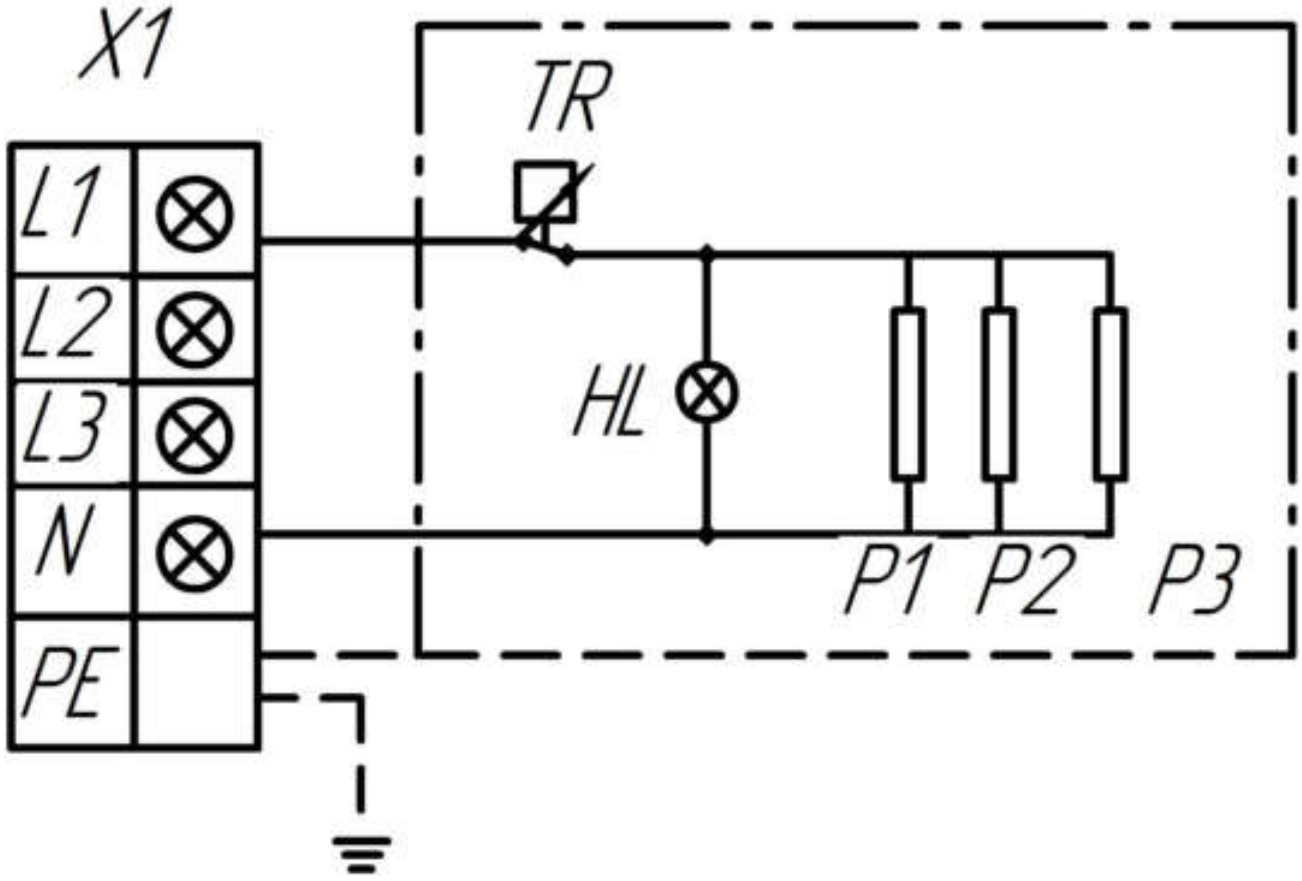

обозн.	наименование	кол-во
TR	Терморегулятор 30°–90° С	1
P1	Пластинчатый электронагреватель (ПЭН)	1
P2	Пластинчатый электронагреватель (ПЭН)	1
P3	Пластинчатый электронагреватель (ПЭН)	1
HL	Сигнальная лампа	1
X1	Клемник	1

Организация-заказчик/ покупатель _____

(наименование организации)

Дата составления	Дата выхода из строя оборудования

АКТ-РЕКЛАМАЦИЯ
о выявленных дефектах оборудования

Наименование оборудования: _____

Торговая марка производителя: _____

Поставленного по договору		
счет		
Товарная накладная		
Введенного в эксплуатацию	дата	

Местонахождение оборудования _____

(адрес, здание, сооружение, цех)

Организация-поставщик/исполнитель _____

(наименование)

Монтажная организация _____

(наименование)

Сервисная организация _____

(наименование)

В процессе эксплуатации перечисленного ниже оборудования обнаружены
(приема, монтажа, наладки, испытания, эксплуатации)
следующие дефекты:

Оборудование			**Подробное описание обнаруженных дефектов, в т.ч. при каких обстоятельствах были выявлены**
Тип / модель	**Серийный номер**	**Страна изготовитель**	
Показатели параметров.			
t° С - на месте эксплуатации оборудования	**Напряжение в эл. сети.**	**Цикличность**	**Наличие механических повреждений оборудования, его элементов, агрегатной части. Целостность гарантийных пломб. Комплектность.**

Представитель сервисной организации, тех. службы

_____ _____ _____

(должность) (подпись) (расшифровка подписи)

Представитель организации-заказчика/покупателя

_____ _____ _____

(должность) (подпись) (расшифровка подписи)

М.П.

М.П. “____” _____ 20___ г.

АКТ – РЕКЛАМАЦИЯ

Настоящий акт составлен представителем организации-потребителя:

_____

(наименование, адрес, Ф.И.О., должность представителя)

_____

и представителя специализированной организации:

_____

(наименование, адрес организации, Ф.И.О., должность представителя организации)

Наименование и марка изделия

_____

Предприятие – изготовитель

_____

Номер изделия

_____

Дата выпуска _____ Дата пуска в эксплуатацию _____

Комплектность изделия _____

Что отсутствует _____

Данные об отказе изделия:

Дата отказа _____

Перечень дефектов и отклонений

_____

_____

_____

_____

Для устранения причин отказа необходимо:

_____

_____

_____

_____

Представитель организации-потребителя _____ _____

(подпись) (Ф.И.О)

М.П.

Представитель специализированной организации _____ _____

М.П. (подпись) (Ф.И.О)

АКТ
Пуска оборудования в эксплуатацию

Настоящий акт составлен на оборудование ООО «Завод «Челябторгтехника»

_____

(наименование и марка оборудования, заводской номер, дата изготовления)

Организация – потребитель

_____

(наименование и адрес)

_____

(должность, Ф.И.О., представителя организации-потребителя)

И представителя специализированной организации

_____

(наименование организации)

_____

(Ф.И.О. представителя специализированной организации)

и удостоверяет, что оборудование

_____

(наименование, марка)

Пущено в эксплуатацию и принято на обслуживание в соответствии с договором

№ _____ от _____ 20_____г.

Между организацией потребителем оборудования и специализированной организацией

_____

(наименование, дата пуска в эксплуатацию)

АКТ составлен и подписан:

Организация-потребитель оборудования Представитель

специализированной
организации

_____ _____

(М.П. подпись) (М.П. подпись)

«_____» _____ 20_____г.

ЕВРАЗИЙСКИЙ ЭКОНОМИЧЕСКИЙ СОЮЗ
ДЕКЛАРАЦИЯ О СООТВЕТСТВИИ

Заявитель Общество с ограниченной ответственностью «Завод «Челябторгтехника»
Место нахождения: 454007, Россия, Челябинская область, город Челябинск, проезд Ленина, дом 2В, основной государственный регистрационный номер 1127452000939.
Телефон: +83517750025 Адрес электронной почты: chtt@chtt.ru
в лице Директора Кондакова Александра Александровича
заявляет, что Оборудование тепловое для предприятий общественного питания: мармиты для первых блюд, мармиты для вторых блюд, мармиты комбинированные, марки «Refettorio».
Изготовитель Общество с ограниченной ответственностью «Завод «Челябторгтехника»
Место нахождения: 454007, Россия, Челябинская область, город Челябинск, проезд Ленина, дом 2В
Продукция изготовлена в соответствии с ТУ 5151-009-37882236-2016.
Код (коды) ТН ВЭД ЕАЭС: 8419 81 800 0
Серийный выпуск.
соответствует требованиям
Технического регламента Таможенного союза ТР ТС 004/2011 "О безопасности низковольтного оборудования"
Технического регламента Таможенного союза ТР ТС 010/2011 "О безопасности машин и оборудования"
Технического регламента Таможенного союза ТР ТС 020/2011 "Электромагнитная совместимость технических средств"
Декларация о соответствии принята на основании
Протокола испытаний № 02362-ИЛС/04-2017 от 06.04.2017 года, выданного Испытательной лабораторией Общества с ограниченной ответственностью "СТАНДАРТ" (регистрационный номер аттестата аккредитации РОСС RU.31112.ИЛ.00014)
Схема декларирования: 1д
Дополнительная информация
Условия хранения продукции в соответствии с ГОСТ 15150-69. Срок хранения (службы, годности) указан в прилагаемой к продукции товаросопроводительной и/или эксплуатационной документации. ГОСТ 12.2.124-90 (Система стандартов безопасности труда. Оборудование продовольственное. Общие требования безопасности); ГОСТ 12.2.007.0-75 «ССБТ. Изделия электротехнические. Общие требования безопасности (с Изменениями N 1, 2, 3, 4)»; раздел 8 ГОСТ 30804.6.1-2013 «Совместимость технических средств электромагнитная. Устойчивость к электромагнитным помехам технических средств, применяемых в жилых, коммерческих зонах и производственных зонах с малым энергопотреблением. Требования и методы испытаний»; раздел 8 ГОСТ 30804.6.2-2013 «Совместимость технических средств электромагнитная. Устойчивость к электромагнитным помехам технических средств, применяемых в промышленных зонах. Требования и методы испытаний.».

Декларация о соответствии действительна с даты регистрации по 05.04.2022 включительно.

(подпись) М.П. "Завод "Челябторгтехника" Кондаков Александр Александрович
(Ф.И.О. заявителя)

Регистрационный номер декларации о соответствии: ЕАЭС № RU Д-RU.ГР01.В.06070
Дата регистрации декларации о соответствии: 06.04.2017