LIBHOF

КОФЕВАРКА
CCM-320

ИНСТРУКЦИЯ

СОДЕРЖАНИЕ

Меры безопасности 4
Устройство и основные элементы 5
Технические характеристики 6
Использование кофеварки 7
Инструкция по эксплуатации устройства 9
Ошибки и устранение неисправностей 13
Утилизация 13
Сервисные центры 14
Гарантия 14

МЕРЫ БЕЗОПАСНОСТИ

1. Перед использованием внимательно прочитайте руководство и соответствующие примечания.

2. Убедитесь, что напряжение в электрической сети соответствует напряжению, указанному на паспортной табличке устройства.

3. Во избежание поражения электрическим током и возгорания не погружайте шнур и вилку в воду или другую жидкость.

4. При использовании этого прибора необходим строгий надзор. Не позволяйте детям и людям, не способным позаботиться о себе, пользоваться прибором.

5. Отключайте вилку от розетки, когда прибор не используется или перед чисткой, дайте ему остыть перед чисткой или хранением.

6. Если это устройство работает некорректно, отнесите его продавцу или в уполномоченный сервисный центр для проверки, ремонта или регулировки.

7. Использование аксессуаров, не рекомендованных производителем прибора, может причинить вред или создать потенциальную опасность для потребителей.

8. Этот прибор предназначен только для домашнего использования, не используйте его на открытом воздухе.

9. Не позволяйте шнуру свисать с острого края стола или стойки и не касаться горячих поверхностей.

10. Не используйте прибор не по назначению, его необходимо размещать в сухом помещении и не работать в зоне с высокой температурой.

11. Наполните резервуар для воды чистой холодной водой. Не добавляйте в резервуар для воды минеральную воду, молоко или другие жидкие напитки.

12. При отключении из розетки не тяните за шнур — это может повредить его.

13. Будьте осторожны, некоторые детали могут нагреться во время работы, не прикасайтесь к ним руками.

14. Внимательно следите за этим прибором, не позволяйте детям в возрасте до 8 лет брать этот прибор и его шнур питания.

15. Если изделия оснащены заземляющей вилкой, убедитесь, что используемая вами домашняя розетка правильно заземлена.

16. Не используйте этот продукт, если резервуар для воды пуст.

17. Бережно храните данное руководство по эксплуатации.

УСТРОЙСТВО И ОСНОВНЫЕ ЭЛЕМЕНТЫ

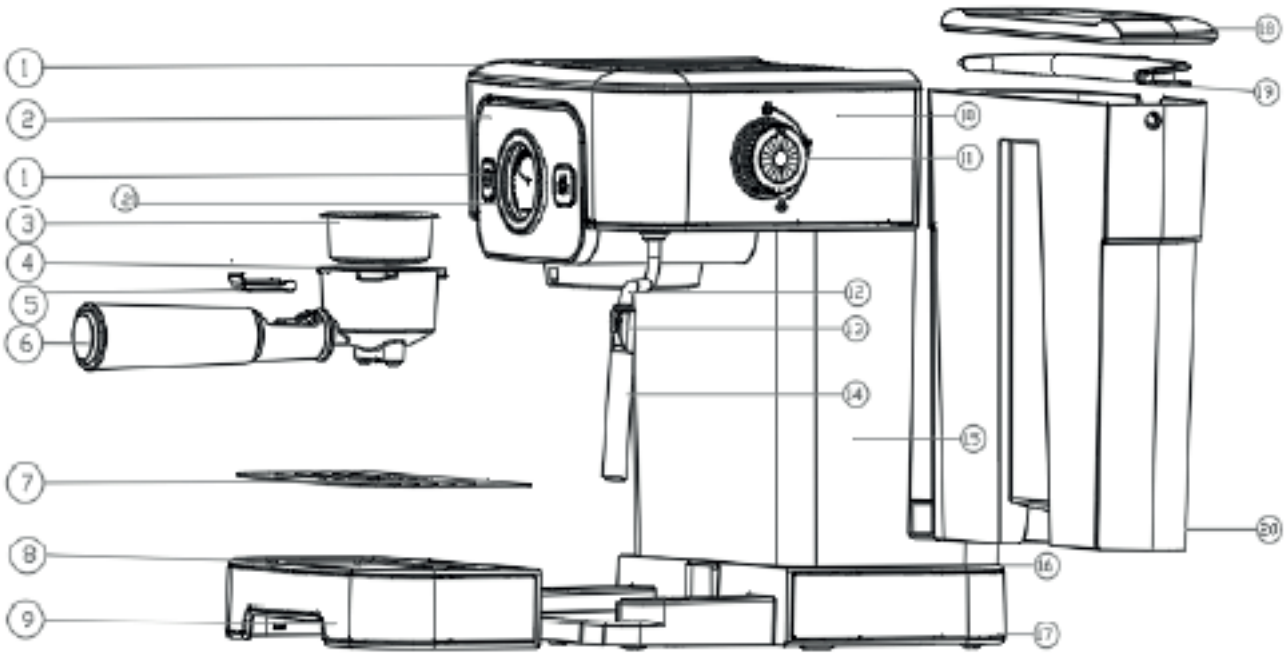

1. Верхняя крышка
2. Панель управления
3. Фильтр.
4. Рожок
5. Левер.
6. Ручка рожка
7. Решетка поддона.
8. Поддон для капель.
9. Декоративный обод поддона.
10. Декоративный обод корпуса.
11. Ручка выбора режима
12. Паровая трубка (стимер)
13. Ручка стимера.
14. Пенообразующая насадка (панарелло)
15. Корпус кофеварки
16. Основание
17. Декоративное обод основания.
18. Крышка резервуара для воды.
19. Ручка резервуара для воды.
20. Резервуар для воды
21. Манометр

ТЕХНИЧЕСКИЕ ХАРАКТЕРИСТИКИ

Максимальное давление	20 бар
Мощность	1200 Вт
Максимальная высота чашки	90 мм
Напряжение	220-240 В
Напряжение	220-240 В
Частота	50/60 Гц
Класс защиты от поражения электрическим током	I
Размеры устройства	258x210x280 мм
Масса нетто	3,1 кг
Габариты в упаковке	300X250X325 мм
Масса брутто	3,6 кг

ИСПОЛЬЗОВАНИЕ КОФЕВАРКИ

1. Установите устройство на ровную и устойчивую поверхность.

2. Включите электропитание

- Убедитесь, что продукт подключен к розетке питания.

- Нажмите кнопку питания «» на панели управления, чтобы запустить кофеварку. При этом загорится индикатор питания «», индикатор кофе «» будет мигать, пока температура воды не достигнет необходимой величины. Как только оба индикатора будут гореть постоянно - устройство готово к работе и находится в режиме ожидания.

3. Добавьте воду в резервуар.

Снимите резервуар для воды, чтобы добавить воду. При заливке воды убедитесь, что количество воды в резервуаре для находится между линиями «Мин» и «Макс». Закройте крышку резервуара для воды и установите ее обратно на прибор. Желательно использовать кипяченую воду, но добавляйте теплую или горячую воду.

4. Фильтр

Для приготовления двойной порции кофе используйте большой (двойной) фильтр.



5. Установите фильтр в рожок.

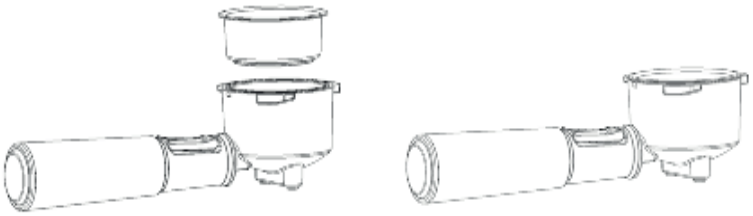

6. Добавьте молотый кофе.

A. Положите свежий кофе эспрессо мелкого помола в фильтр.

B. Утрамбуйте кофе темпером до тех пор, пока он не окажется на одном уровне с краем фильтра.

C. Удалите излишки кофейного порошка с края фильтра.

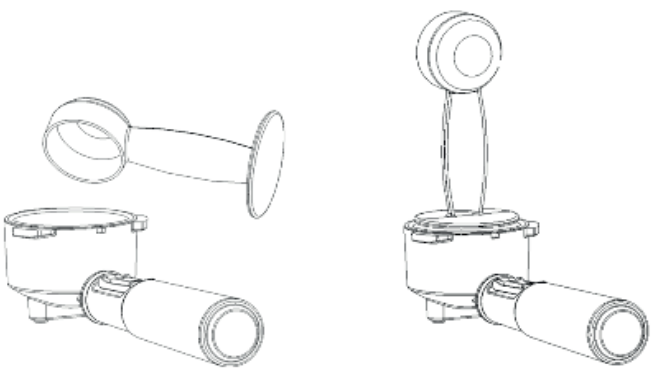

7. Установите фильтр

A. Расположите прижимную пластину (левер) фильтра ровно, а затем поместите рожок под выпускное отверстие для воды.

B. Совместите узел ручки со значком разблокировки «▼» и вверните его в паз.

C. Затем медленно поверните ручку вправо до тех пор, пока она не совместится со значком замка «■» на головке рожка.

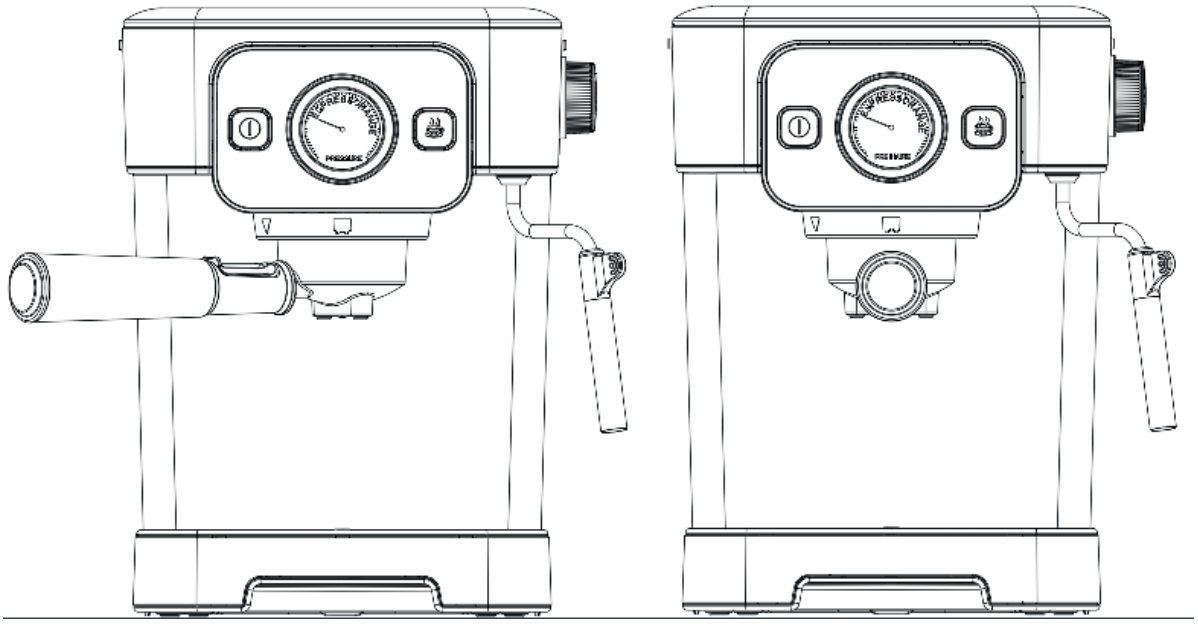

ИНСТРУКЦИЯ ПО ЭКСПЛУАТАЦИИ УСТРОЙСТВА

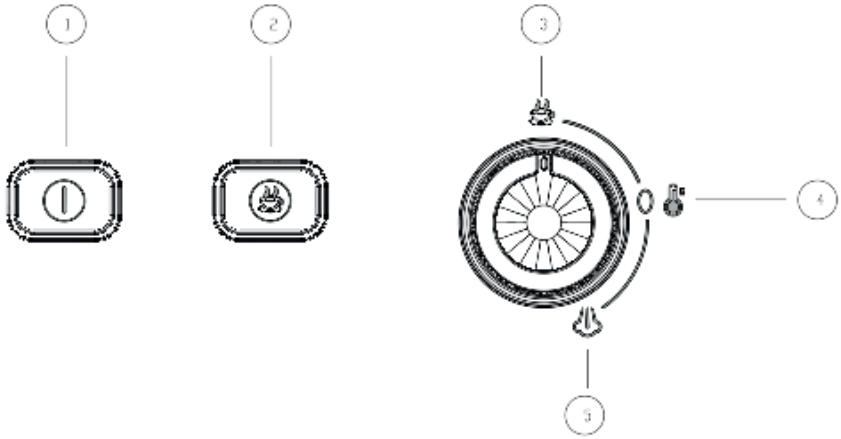

1 — Кнопка питания
2 — Кнопка приготовления кофе (два цвета индикации: белый и красный).
3 — Приготовления кофе
4 — Предварительный нагрев/режим ожидания
5 — Подача пара

1. Установите ручку в положение предварительного нагрева, нажмите кнопку питания.

Индикатор питания «⏽» горит постоянно, индикатор кофе «☕» мигает белым и красным, когда датчик определит достижение необходимой температуры - индикатор питания «⏽» и индикатор кофе «☕» (белый) будут гореть постоянно. Выберите режим приготовления кофе или подачи пара.

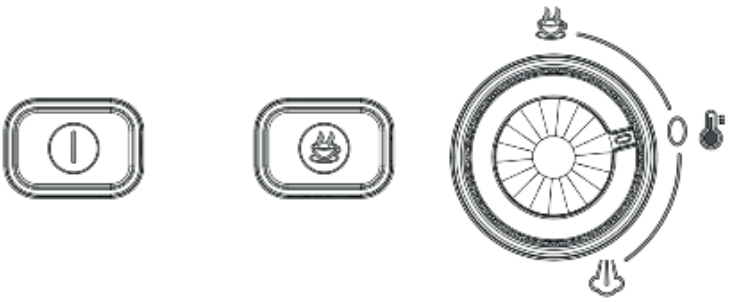

2. Если нажать кнопку питания, когда ручка не находится в положении предварительного нагрева — индикаторы питания и кофе будут мигать поочередно. Необходимо установить ручку в режим предварительного нагрева.

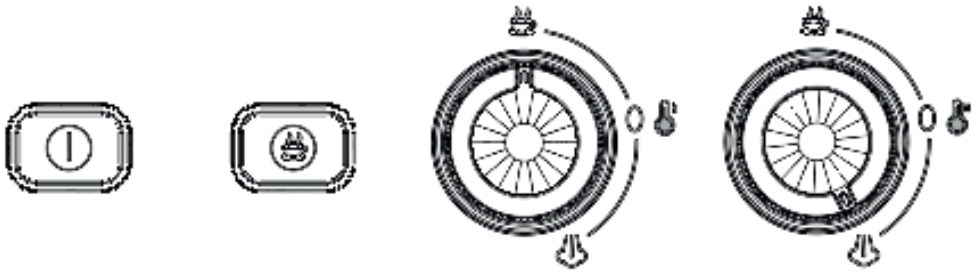

3. Если в течение 20 минут не будет выполнено никаких действий, устройство автоматически выключится. Если необходимо продолжить использование, снова нажмите кнопку питания « ⏽ », чтобы запустить его.

Способ приготовления кофе

Когда индикатор питания «» и индикатор кофе «» горят непрерывно, поверните ручку в положение подачи кофе.

Примечание: Рекомендуется заварить чашку воды для очистки после перезапуска источника питания.

1. Поверните переключатель в режим приготовления кофе «», зафиксируйте рожок с молотым кофе (7-8 г) на выпуске воды машины «», нажмите кнопку кофе один раз, индикатор кофе «» начнет мигать белым, запустится программа для одной чашки: помпа работает 2 секунды, останавливается на 2 секунды, а затем работает непрерывно в течение 21 секунды. Устройство автоматическая остановится после заваривания 40-60 мл, индикатор кофе «» будет гореть постоянно белым цветом. Поверните ручку в положение ожидания «», затем снимите рожок, высыпьте кофейную гущу и очистите фильтр от остатков кофе.
2. Поверните ручку в режим приготовления кофе «», зафиксируйте рожок с молотым кофе (14-16 г) на выпуске воды машины «», нажмите кнопку кофе дважды, индикатор кофе «» начнет мигать красным, запустится программа для двойной порции: помпа работает 2 секунды, останавливается на 2 секунды, а затем работает непрерывно в течение 32 секунд. Устройство автоматическая остановится после заваривания 80-120 мл, индикатор кофе «» будет гореть постоянно красным цветом. Поверните ручку в положение ожидания «», затем снимите рожок, высыпьте кофейную гущу и очистите фильтр от остатков кофе.
3. Поверните ручку в режим предварительного нагрева. Индикаторы питания и кофе будут гореть постоянно.

Подача пара

Когда индикаторы питания «» и кофе «» горят постоянно, можно включить режим подачи пара. Поверните ручку в положение «» предварительного нагрева, бойлер продолжит нагреваться, а индикатор кофе начнет мигать. После нагрева до заданной температуры индикатор кофе «» горит постоянно красным, включите режим вспенивания молока. Максимальное время вспенивания молока составляет 120 с.

Примечание: Чашку с молоком необходимо поставить на выход паровой трубки сразу после того, как красный индикатор загорится.





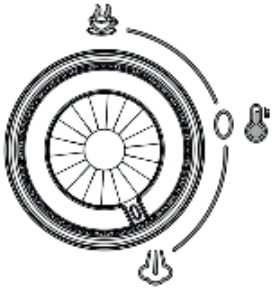

После завершения предварительного нагрева поверните ручку в положение подачи пара « », если вам нужно прервать подачу пара - просто поверните ручку обратно в состояние «». Во время подачи пара индикатор питания «» и индикатор кофе «» (красный) горят постоянно, а бойлер и водяной насос выполняют соответствующие действия согласно процедуре. После вспенивания молока необходимо своевременно очищать вспенивающее устройство, паровую трубку вспенивающего сопла, чтобы избежать образования накипи в молоке и блокировки вспенивающего сопла и воздухозаборника вспенивающего устройства.

Осторожно: Во время заваривания кофе обратите внимание на следующие проблемы, чтобы избежать ожогов и пригорания порошка:

1. При обычном процессе приготовления кофе не снимайте рожок сразу после заваривания, перед открытием необходимо повернуть переключатель в положение «». Сначала снимите чашку кофе, а затем снимите рожок.
2. После окончания подачи пара не готовьте кофе сразу, подождите не менее 10 секунд.
3. Во время работы следите за уровнем воды в резервуаре, избегайте его опустошения - это затрудняет перекачку воды помпой из-за попадания в неё воздуха. Если возникает эта проблема - поверните ручку в положение «» несколько раз или вставляйте/вынимайте резервуар для воды несколько раз, чтобы водяной насос стравил воздух.
4. Температура кофе: для экстракции требуется температура воды 89-92°C, температура чашки 73-85°C,

Время подачи пара не должно быть слишком большим. Не допускайте влияния чрезмерной температуры молока на качество приготовления кофе.

Примечание: Чтобы последующее приготовление кофе было чистым, необходимо регулярно очищать от остатков кофейного порошка и остатков кофе в выпускной головке.

Очистка и обслуживание

1. Очистите выпускное отверстие для воды, рожок и фильтр.

- Выключите кнопку питания и отсоедините вилку от розетки.
- Некоторые металлические детали могут быть еще горячими, не прикасайтесь к ним руками, пока они не остынут.
- Снимите рожок, высыпьте кофейный порошок и очистите фильтр и рожок теплой водой с моющим средством. Не помещайте фильтр и рожок в посудомоечную машину для очистки.
- Протрите нижний конец выпускного отверстия для воды влажной тряпкой или салфеткой, удалите возможные остатки кофейного порошка.
- Установите рожок (без фильтра) обратно в выпускную головку.
- Поместите под рожок пустую чашку емкостью 200 мл.
- Вскипятите нескольких чашек в режиме приготовления кофе — это даст эффект очистки.

2. Очистите резервуар для воды.

Снимите резервуар для воды и вылейте оставшуюся воду. Рекомендуется опорожнять резервуар для воды до и после использования. Очистите бак теплой водой с моющим средством, тщательно вымойте и высушите. Не помещайте резервуар в посудомоечную машину для очистки.средством. Не помещайте фильтр и рожок в посудомоечную машину для очистки.

3. Очистите изделие.

Протрите корпус влажной мягкой тканью. Не чистите изделие абразивными моющими средствами или тряпками, чтобы не поцарапать поверхность изделия.

Предупреждение: Не погружайте этот продукт в воду или другие жидкости

4. Удаление накипи.

Отложения минералов повлияют на эффективность нагрева приборов, необходимо удалить накипь после использования в течение определенного времени. Добавьте средство для удаления накипи в резервуар для воды и встряхните средство для удаления с теплой водой ниже 30°C. Вылейте воду из резервуара для воды, снова добавьте очищенную воду в резервуар для воды (наполните резервуар для воды), кипятите кофе и горячую воду еще раз, чтобы добиться очистки трубки (во время очистки необходимо использовать 2 резервуара с водой).

ОШИБКИ И УСТРАНЕНИЕ НЕИСПРАВНОСТЕЙ

Проблема	Возможная причина	Решение
Не включается	1. Нет воды врезервуаре; 2. Слишком мелкий помол кофе; 3. Избыток кофе; 4. Не включено питание; 5. Кофе спрессован слишком сильно.	1. Добавьте соответствующее воды в резервуар; 2. Используйте кофе более грубого помола; 3. Уменьшите количество кофе; 4. Подключите шнур в розетку и включите питание. 5. Засыпая кофе, не нажимайте слишком сильно.
Кофе льётся через край фильтра	1. Рожок не повернут в положение фиксации; 2. Остатки кофейного порошка на краю или вверху фильтра.	1. Поверните рожок в положение фиксации; 2. Очистите остатки кофейного порошка с краев фильтра и уплотнительного кольца.
Кофе льётся слишком быстро	1. Слишком грубый помол кофе; 2. Мало кофе в фильтре.	1. Используйте кофе более тонкого помола. 2. Добавьте кофе в фильтр.
Кофе льётся слишком медленно	1. В фильтре слишком много кофе; 2. Слишком мелкий помол кофе.	1. Уменьшите количество кофе в фильтре. 2. Используйте кофе с подходящей степенью помола.

УТИЛИЗАЦИЯ

Этот продукт нельзя утилизировать вместе с бытовыми отходами. Этот продукт следует утилизировать в авторизованном месте по переработке электрических и электронных приборов. Собирая и перерабатывая отходы, вы помогаете экономить природные ресурсы и обеспечиваете утилизацию продукта экологически безопасным способом.

ГАРАНТИЯ

Дата продажи _____

Серийный номер _____

Гарантийный срок эксплуатации с момента приобретения 1 год. Срок службы изделия - 5 лет со дня приобретения товара. Если продукт неисправен, пожалуйста, свяжитесь с вашим продавцом.

Гарантийные обязательства действую в течении всего установленного гарантийного срока, при условии что, неполадки в изделии не возникли вследствие нарушения потребителем правил пользования, действия третьих лиц или непреодолимой силы. Номер партии изделия должен соответствовать указанному в гарантийном талоне.

Гарантийные обязательства не действуют в случае:

• Если неисправность аппарата явилась следствием нарушения требования по безопасности его использования и правил хранения, действия третьих лиц, непреодолимой силы (пожара, природных катастроф и т.п.).

• При наличии следов вскрытия;

• При повреждениях портов активного оборудования изделия в результате воздействия электрического импульса, статического электричества, неправильного заземления оборудования, повреждения первичных цепей электропитания изделия вследствие нарушений в сети электропитания;

• При обнаружении механических повреждений или повреждений, вызванных несоблюдением требований хранения и эксплуатации изделия (следы ударов, трещины в корпусе, искривления корпуса из-за перегрева, следы повреждения водой, выдавливание жидкокристаллического дисплея, следы краски, клея и др.);

Настоящим подтверждаю получение изделия без механических повреждений, полной комплектности и пригодного к использованию, а также подтверждаю согласие с условиями гарантии.

_____/Подпись продавца/ _____/Подпись покупателя/

М.П.

СЕРВИСНЫЕ ЦЕНТРЫ

Актуальный список авторизованныхсервисных центров Libhof вы можете найти на официальном сайте

libhof.ru/services/

Производитель: Libhof Electronics LTD., Slovakia

Производственный филиал: Zhongshan Aouball Electric Appliances Co., ltd. Address: no.1, Wanrui street, Nantou Town, Zhongshan city, Guangdong, China.

Импортёр: ООО "Автомаркет-регионы"

Срок службы: 5 лет

libhof.ru