REFRIGERATOR MANUFACTURER
Turbo air
more durable, efficient, beautiful

109004, г. Москва, ул. Александра Солженицына, д. 29/18

Москва 8-495-120-30-74
Регионы 8-800-444-12-18
горячая линия, телефон бесплатный

sales@turboairltd.ru
www.turboairltd.ru

# Холодильно-морозильный стол

**Side Mount Undercounter**
**K - серия**

## ПРЕИМУЩЕСТВА ЭКСПЛУАТАЦИИ

## Модель:KWRF15-2-600




- ***Идеальная запатентованная комбинация***
  На базе одного компрессора вы получаете и морозильную, и холодильную камеру. При желании низкотемпературный режим можно заменить на среднетемпературный.
- ***Запатентованная система сбора и испарения конденсата***
  Не производит лишних затрат электроэнергии, продлевает срок службы оборудования , при этом исключая возможность протечки.
- ***Боковое расположение компрессора***
  Вы сможете располагать оборудование в самых узких местах без ущерба для оборудования.
- ***Эффективная система охлаждения***
  Мощный испаритель и конденсатор позволят добиться максимально быстрого охлаждения Ваших продуктов.
- ***Корпус из нержавеющей стали***
  Гальванизированная сталь с алюминиевыми вставками по бокам и сзади гарантирует долгий срок службы и обеспечит сохранность Ваших продуктов.
- ***Цифровая система контроля температуры HTfl***
  Обеспечит точную и постоянную температуру во всех отсеках холодильника.
- ***Автоматическое включение и выключение вентилятора испарителя.***
  Предотвращается попадание горячего и влажного воздуха в морозильную камеру, Вы экономите электроэнергию, срок службы компрессора продлевается.
- ***Интеллектуальная система разморозки***
  Непрерывно анализирует ситуацию и при необходимости температура понижается на 10°C, сохранив как качество продукции, так и электроэнергию.
- ***Подогрев корпуса без электричества***
  Тепло компрессора не даст примерзнуть дверям морозильника.
- ***Магнитные уплотнители***
  Вам не понадобятся инструменты, чтобы проводить чистку или замену компонентов.
- ***Теплоизоляция***
  Полиуретан высокой плотности уменьшает количество потребляемой на охлаждение энергии.
- ***Эргономичный дизайн дверей***
  Благодаря системе доводчиков они открываются легко, а материалы позволят забыть о следах от пальцев.
- ***Регулируемые полки выполнены из толстой проволоки с виниловым покрытием***
- ***Комбинированный шкаф поддерживает оптимальные температуры***
  ***-21°C ~ -12°C и -3°C ~ +8°C***

ISO9001:2008 Intertek Intertek 2 YEAR WARRANTY

| Модель | Дверей (шт) | Объем холодильника (л) | Объем морозильника (л) | Полок (шт) | Мощность (кВт) | Вес (кг) | Ш × *Г × *В (мм) |
|---|---|---|---|---|---|---|---|
| KWRF15-2 | 2 | 146 | 163 | 2 | 0,55 | 91 | 1500 × 600 × 850 |

Версия.04042019

*В габариты глубины не включен размер ограничителей (26 мм)
В габариты высоты не включен размер борта (92 мм)

# Холодильно-морозильный стол

**Side Mount Undercounter**
**K - серия**

## Модель:KWRF15-2-600

| ХАРАКТЕРИСТИКИ | |
|---|---|
| Параметры сети, (В/Гц) | 220/50 |
| Мощность, (кВт): | 0,55 |
| Тип хладагента: | R-134A/R-404A |
| Ширина, (мм) | 1500 |
| Глубина, (мм)* | 600 |
| Высота, (мм)* | 850 |
| Кол-во дверей | 2 |
| Кол-во полок | 1 хол / 1 мор |
| Объем холодильника, (л) | 146 |
| Объем морозильника, (л) | 163 |
| Масса, (кг) | 91 |
| Тип охлаждения | Динамическое |
| Температурный режим | |
| Холодильник | *-3° ~ +8°* |
| Морозильник | *-21° ~ -12°* |
| Климатический класс | +45°C (T-5) |
| Управление | Электронное |

Отдельные элементы дизайна и некоторые технические характеристики могут быть изменены без предварительного уведомления.
Фактический вес груза может отличаться в зависимости от дополнительных упаковочных материалов для защиты продукта.

*В габариты глубины не включен размер ограничителей (26 мм)
В габариты высоты не включен размер борта (92 мм)

■ **ГАРАНТИЯ:** **2 года на компрессор и все комплектующие**

■ **БАЗОВАЯ КОМПЛЕКТАЦИЯ:**

- ***Система самодиагностики***
- ***Регулируемые ножки из нержавеющей стали***
- ***Звуковое оповещение***

■ **ДОПОЛНИТЕЛЬНАЯ КОМПЛЕКТАЦИЯ:**

- ❑ 120мм колесики, фронтальные со стопорами
- ❑ Полки из толстой проволоки с виниловым покрытием
- ❑ Замок

(Ед.изм.: мм)

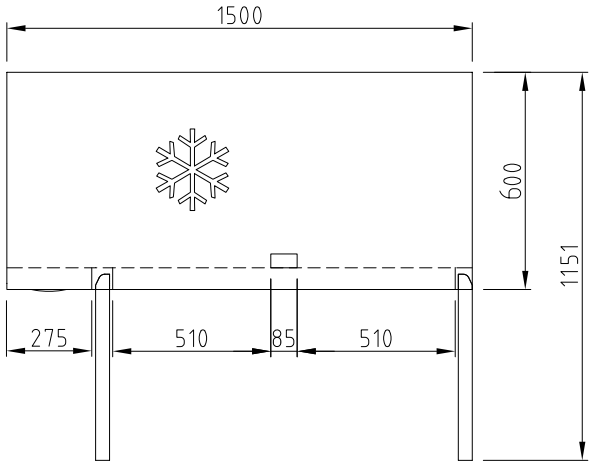


**ВИД СВЕРХУ**

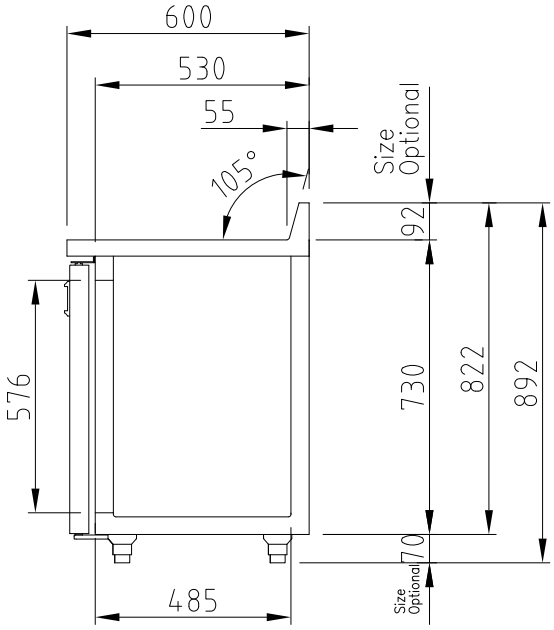


**ВИД СБОКУ**


■ Москва 8-495-120-30-74 sales@turboairltd.ru
■ Регионы 8-800-444-12-18 www.turboairltd.ru
горячая линия, телефон бесплатный



Версия.04042019