REFRIGERATOR MANUFACTURER
Turbo air
more durable, efficient, beautiful

109004, г. Москва, ул. Александра Солженицына, д. 29/18

Москва 8-495-120-30-74
Регионы 8-800-444-12-18
горячая линия, телефон бесплатный

sales@turboairltd.ru
www.turboairltd.ru

# Холодильный стол

Side Mount Undercounter
K - серия

## Модель:KUR18-3D-3-700



## ПРЕИМУЩЕСТВА ЭКСПЛУАТАЦИИ

- **Запатентованная система сбора и испарения конденсата**
  Не производит лишних затрат электроэнергии, продлевает срок службы оборудования, при этом исключая возможность протечки.
- **Корпус из нержавеющей стали**
  Гальванизированная сталь на оборотной стороне и внизу и пол из нержавеющей стали с алюминиевыми вставками по бокам и сзади гарантирует долгий срок службы и обеспечит сохранность Ваших продуктов.
- **Боковое расположение компрессора**
  Вы сможете располагать оборудование в самых узких местах без ущерба для оборудования.
- **Эффективная система охлаждения**
  Мощный испаритель и конденсатор позволят добиться максимально быстрого охлаждения Ваших продуктов.
- **Магнитные уплотнители**
  Вам не понадобятся инструменты, чтобы проводить чистку или замену компонентов.
- **Теплоизоляция**
  Полиуретан высокой плотности уменьшает количество потребляемой на охлаждение энергии.
- **Высокотехнологичная система мониторинга**
  В реальном времени на цифровом контроллере меняются и отображаются текущая температура и параметры оборудования
- **Полки выполнены из толстой проволоки с виниловым покрытием**
- **Холодильный стол поддерживает температуру -3°C – +8°C**
- **Ящики собственной конструкции**
  Европейская фурнитура, уплотнение из теплоизолирующего, не пропускающего конденсат АБС - пластика, эргономичные ручки, утопленные в форму двери, позволяют экономить пространство на кухне и на них не остается следов от пальцев. Облегченная конструкция увеличит срок службы ящиков, уменьшит износ направляющих и обеспечит их плавное открытие.

ISO9001:2008 Intertek Intertek 2 YEAR WARRANTY

| Модель | Дверей (шт) | Объем (л) | Полок (шт) | Ящиков (шт) | Мощность (кВт) | Вес (кг) | Ш × *Г × В (мм) |
|---|---|---|---|---|---|---|---|
| KUR18-3D-3-700 | 2 | 538 | 2 | 3 | 0,245 | 126 | 1800× 700 × 850 |

Версия.04042019

*В габариты глубины не включен размер ограничителей (26 мм)

# Холодильный стол

**Side Mount Undercounter**
**K - серия**

## Модель:KUR18-3D-3-700

| ХАРАКТЕРИСТИКИ | |
|---|---|
| Параметры сети, (В/Гц) | 220/50 |
| Мощность, (кВт): | 0,245 |
| Тип хладагента: | R-134A/R-404A |
| Ширина, (мм) | 1800 |
| Глубина, (мм)* | 700 |
| Высота, (мм) | 850 |
| Кол-во дверей | 2 |
| Кол-во полок | 2 |
| Количество ящиков* | 3 GN1/1 |
| Полезный объем, (л) | 538 |
| Масса, (кг) | 126 |
| Тип охлаждения | Динамическое |
| Температурный режим | -3° ~ +8° |
| Климатический класс | +45°C (T-5) |
| Управление | Электронное |

(Ед.изм.: мм)

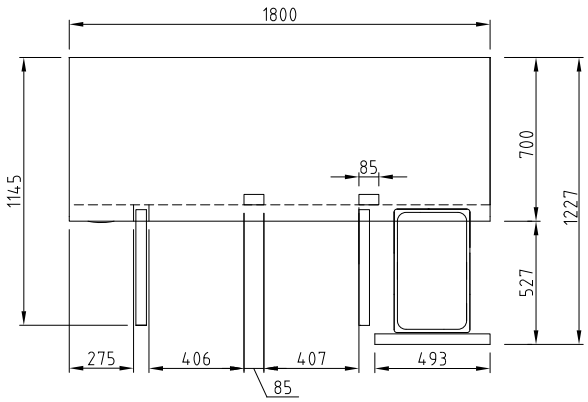


**ВИД СВЕРХУ**

Отдельные элементы дизайна и некоторые технические характеристики могут быть изменены без предварительного уведомления.
Фактический вес груза может отличаться в зависимости от дополнительных упаковочных материалов для защиты продукта.

*В габариты глубины не включен размер ограничителей (26 мм)
Глубина ящика 100 мм
Ящик с дном - опция

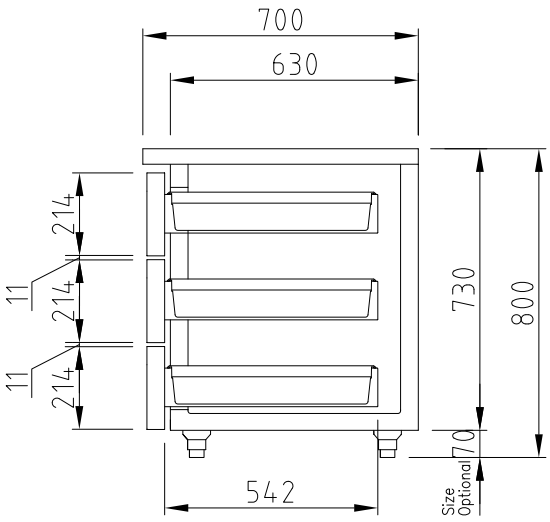


**ВИД СБОКУ**

■ **ГАРАНТИЯ:** **2 года на компрессор и все комплектующие**

■ **БАЗОВАЯ КОМПЛЕКТАЦИЯ:**

- ***Система самодиагностики***
- ***Регулируемые ножки из нержавеющей стали***
- ***Звуковое оповещение***

■ **ДОПОЛНИТЕЛЬНАЯ КОМПЛЕКТАЦИЯ:**

- ❑ 120мм колесики, фронтальные со стопорами
- ❑ Полки из толстой проволоки с виниловым покрытием
- ❑ Замок


■ Москва 8-495-120-30-74 sales@turboairltd.ru
■ Регионы 8-800-444-12-18 www.turboairltd.ru
горячая линия, телефон бесплатный



Версия.04042019