REFRIGERATOR MANUFACTURER
Turbo air
more durable, efficient, beautiful

109004, г. Москва, ул. Александра Солженицына, д. 29/18

Москва 8-495-120-30-74
Регионы 8-800-444-12-18
горячая линия, телефон бесплатный

sales@turboairltd.ru
www.turboairltd.ru

Морозильный стол

Side Mount Undercounter
K - серия

ПРЕИМУЩЕСТВА ЭКСПЛУАТАЦИИ

Модель:KUF9-3D-3-750



Запатентованная система сбора и испарения конденсата

Не производит лишних затрат электроэнергии, продлевает" срок службы оборудования , при этом исключая" возможность протечки.

Боковое расположение компрессора

Вы сможете располагать оборудование в самых узких"местах без ущерба для оборудования.

Эффективная система охлаждения

Мощный испаритель и конденсатор позволят добиться" максимально быстрого охлаждения Ваших продуктов.

Корпус из нержавеющей стали

Гальванизированная сталь на оборотной стороне и внизу и пол из нержавеющей стали с алюминиевыми вставками по"бокам и сзади гарантирует долгий срок службы и обеспечит"сохранность Ваших продуктов.

Цифровая система контроля температуры HTfl

Обеспечит точную и постоянную температуру во всех отсеках (r努挤-)(a(X)=)(a)办

Автоматическое включение и выключение вентилятора испарителя

Предотвращается попадание горячего и влажного воздуха в морозильную камеру, Вы экономите электроэнергию, срок службы компрессора продлевается.

Интеллектуальная система разморозки

Непрерывно анализирует ситуацию и при необходимости температура понижается на 10°C, сохранив как качество продукции, так и электроэнергию.

Подогрев корпуса без электричества

Тепло компрессора не даст примерзнуть дверям морозильника.

Магнитные уплотнители

Вам не понадобятся инструменты, чтобы проводить чистку или замену компонентов.

Теплоизоляция

Полиуретан высокой плотности уменьшает количество потребляемой на охлаждение энергии.

Ящики собственной конструкции

Втопленные в корпус ручки экономят пространство кухни, облегченная конструкция уменьшает износ и обеспечит плавное открытие, а материалы позволят забыть о следах от пальцев.

Регулируемые полки выполнены из толстой проволоки с виниловым покрытием

Морозильный стол поддерживает температуру -25°C – -3°C

Модель	Дверей (шт)	Объем (л)	Полок (шт)	Ящиков (шт)	Мощность (кВт)	Вес (кг)	Ш × *Г × В (мм)
KUF9-3D-3-750	-	213	-	2	0,245	86	900 × 750 × 850

Версия.04042019

*В габариты глубины не включен размер ограничителей (26 мм)

Морозильный стол

Side Mount Undercounter
K - серия

Модель:KUF9-3D-3-750

ХАРАКТЕРИСТИКИ	
Параметры сети, (В/Гц)	220/50
Мощность, (кВт):	0,245
Тип хладагента:	R-134A/R-404A
Ширина, (мм)	900
Глубина, (мм)*	750
Высота, (мм)	850
Кол-во дверей	-
Кол-во полок	-
Количество ящиков*	3 GN1/1
Полезный объем, (л)	213
Масса, (кг)	86
Тип охлаждения	Динамическое
Температурный режим	-25° ~ -3°
Климатический класс	+45°C (T-5)
Управление	Электронное

(Ед.изм.: мм)

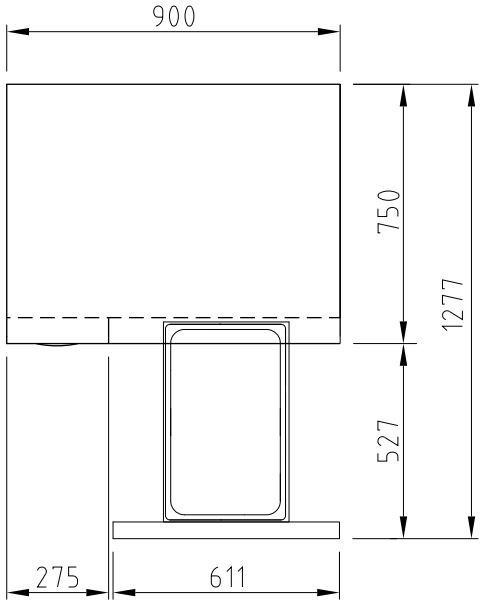

ВИД СВЕРХУ

Отдельные элементы дизайна и некоторые технические характеристики могут быть изменены без предварительного уведомления.
Фактический вес груза может отличаться в зависимости от дополнительных упаковочных материалов для защиты продукта.

*В габариты глубины не включен размер ограничителей (26 мм)
Глубина ящика 100 мм
Ящик с дном - опция

■ **ГАРАНТИЯ:** 2 года на компрессор и все комплектующие

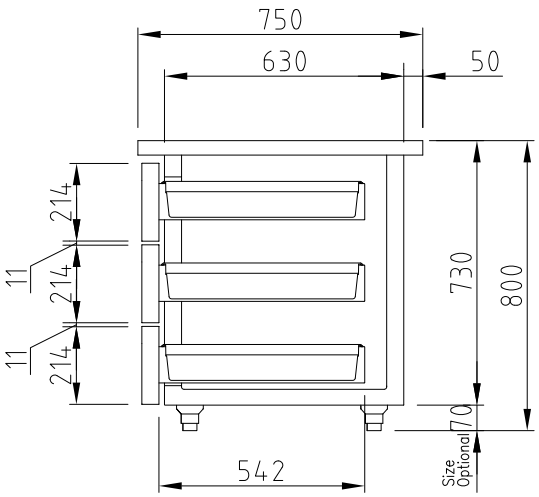

ВИД СБОКУ

■ **БАЗОВАЯ КОМПЛЕКТАЦИЯ:**

- *Система самодиагностики*
- *Регулируемые ножки из нержавеющей стали*
- *Звуковое оповещение*

■ **ДОПОЛНИТЕЛЬНАЯ КОМПЛЕКТАЦИЯ:**

- ❑ 120мм колесики, фронтальные со стопорами
- ❑ Полки из толстой проволоки с виниловым покрытием
- ❑ Замок

■ Москва 8-495-120-30-74 sales@turboairltd.ru
■ Регионы 8-800-444-12-18 www.turboairltd.ru
горячая линия, телефон бесплатный

Версия.04042019