REFRIGERATOR MANUFACTURER
Turbo air
more durable, efficient, beautiful

109004, г. Москва, ул. Александра Солженицына, д. 29/18

Москва 8-495-120-30-74
Регионы 8-800-444-12-18
горячая линия, телефон бесплатный

sales@turboairltd.ru
www.turboairltd.ru

Морозильный стол

Side Mount Undercounter
K - серия

ПРЕИМУЩЕСТВА ЭКСПЛУАТАЦИИ

Модель:KUF15-3D-3-750

ê ***Запатентованная система сбора и испарения конденсата***

Не производит лишних затрат электроэнергии, продлевает" срок службы оборудования , при этом исключая" возможность протечки.

ê ***Боковое расположение компрессора***

Вы сможете располагать оборудование в самых узких"местах без ущерба для оборудования.

ê ***Эффективная система охлаждения***

Мощный испаритель и конденсатор позволят добиться" максимально быстрого охлаждения Ваших продуктов.

ê ***Корпус из нержавеющей стали***

Гальванизированная сталь на оборотной стороне и внизу и пол из нержавеющей стали с алюминиевыми вставками по"бокам и сзади гарантирует долгий срок службы и обеспечит"сохранность Ваших продуктов.

ê ***Цифровая система контроля температуры HTfl***

Обеспечит точную и постоянную температуру во всех отсеках (r努挤-\)\)\[X]=\)\)办

ê ***Автоматическое включение и выключение вентилятора испарителя***

Предотвращается попадание горячего и влажного воздуха в морозильную камеру, Вы экономите электроэнергию, срок службы компрессора продлевается.

ê ***Интеллектуальная система разморозки***

Непрерывно анализирует ситуацию и при необходимости температура понижается на 10°C, сохранив как качество продукции, так и электроэнергию.

ê ***Подогрев корпуса без электричества***

Тепло компрессора не даст примерзнуть дверям морозильника.



■ ***Магнитные уплотнители***

Вам не понадобятся инструменты, чтобы проводить чистку или замену компонентов.

■ ***Теплоизоляция***

Полиуретан высокой плотности уменьшает количество потребляемой на охлаждение энергии.

■ ***Ящики собственной конструкции***

Втопленные в корпус ручки экономят пространство кухни, облегченная конструкция уменьшает износ и обеспечит плавное открытие, а материалы позволят забыть о следах от пальцев.

■ ***Регулируемые полки выполнены из толстой проволоки с виниловым покрытием***

■ ***Морозильный стол поддерживает температуру -25°C – -3°C***

Модель	Дверей (шт)	Объем (л)	Полок (шт)	Ящиков (шт)	Мощность (кВт)	Вес (кг)	Ш × *Г × В (мм)
KUF15-3D-3-750	1	425	1	3	0,37	111	1500× 750 × 850

Версия.04042019

*В габариты глубины не включен размер ограничителей (26 мм)

Морозильный стол

Side Mount Undercounter
K - серия

Модель:KUF15-3D-3-750

ХАРАКТЕРИСТИКИ	
Параметры сети, (В/Гц)	220/50
Мощность, (кВт):	0,37
Тип хладагента:	R-134A/R-404A
Ширина, (мм)	1500
Глубина, (мм)*	750
Высота, (мм)	850
Кол-во дверей	1
Кол-во полок	1
Количество ящиков*	3 GN1/1
Полезный объем, (л)	425
Масса, (кг)	111
Тип охлаждения	Динамическое
Температурный режим	-25° ~ -3°
Климатический класс	+45°C (T-5)
Управление	Электронное

(Ед.изм.: мм)

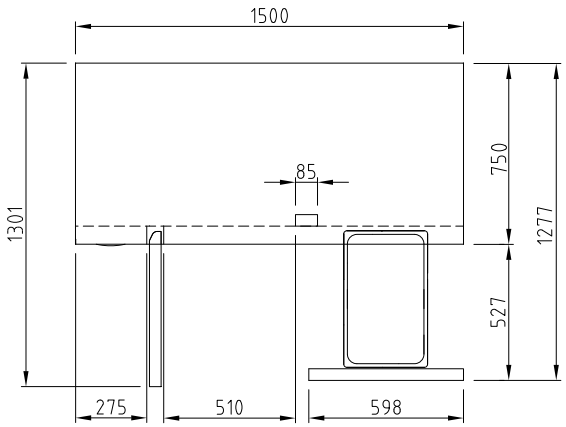

ВИД СВЕРХУ

Отдельные элементы дизайна и некоторые технические характеристики могут быть изменены без предварительного уведомления.
Фактический вес груза может отличаться в зависимости от дополнительных упаковочных материалов для защиты продукта.

*В габариты глубины не включен размер ограничителей (26 мм)
Глубина ящика 100 мм
Ящик с дном - опция

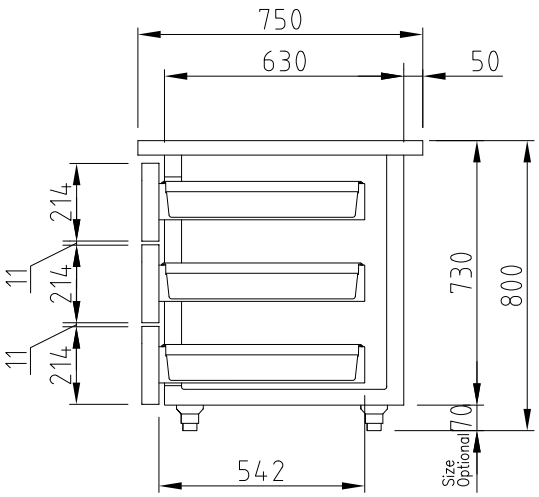

ВИД СБОКУ

■ **ГАРАНТИЯ:** **2 года на компрессор и все комплектующие**

■ **БАЗОВАЯ КОМПЛЕКТАЦИЯ:**

- ***Система самодиагностики***
- ***Регулируемые ножки из нержавеющей стали***
- ***Звуковое оповещение***

■ **ДОПОЛНИТЕЛЬНАЯ КОМПЛЕКТАЦИЯ:**

- ❑ 120мм колесики, фронтальные со стопорами
- ❑ Полки из толстой проволоки с виниловым покрытием
- ❑ Замок

■ Москва 8-495-120-30-74 sales@turboairltd.ru
■ Регионы 8-800-444-12-18 www.turboairltd.ru
горячая линия, телефон бесплатный

Версия.04042019