REFRIGERATOR MANUFACTURER
Turbo air
more durable, efficient, beautiful

109004, г. Москва, ул. Александра Солженицына, д. 29/18

Москва 8-495-120-30-74
Регионы 8-800-444-12-18
горячая линия, телефон бесплатный

sales@turboairltd.ru
www.turboairltd.ru

# Морозильный стол

Side Mount Undercounter
К - серия

## ПРЕИМУЩЕСТВА ЭКСПЛУАТАЦИИ

## Модель:KUF15-3D-3-700



### Запатентованная система сбора и испарения конденсата

Не производит лишних затрат электроэнергии, продлевает" срок службы оборудования , при этом исключая" возможность протечки.

### Боковое расположение компрессора

Вы сможете располагать оборудование в самых узких"местах без ущерба для оборудования.

### Эффективная система охлаждения

Мощный испаритель и конденсатор позволят добиться" максимально быстрого охлаждения Ваших продуктов.

### Корпус из нержавеющей стали

Гальванизированная сталь на оборотной стороне и внизу и пол из нержавеющей стали с алюминиевыми вставками по"бокам и сзади гарантирует долгий срок службы и обеспечит"сохранность Ваших продуктов.

### Цифровая система контроля температуры HTfl

Обеспечит точную и постоянную температуру во всех отсеках (г)务力务(r)(b)(q)(E)(s)(o)(p)办

### Автоматическое включение и выключение вентилятора испарителя

Предотвращается попадание горячего и влажного воздуха в морозильную камеру, Вы экономите электроэнергию, срок службы компрессора продлевается.

### Интеллектуальная система разморозки

Непрерывно анализирует ситуацию и при необходимости температура понижается на 10°C, сохранив как качество продукции, так и электроэнергию.

### Подогрев корпуса без электричества

Тепло компрессора не даст примерзнуть дверям морозильника.

### Магнитные уплотнители

Вам не понадобятся инструменты, чтобы проводить чистку или замену компонентов.

### Теплоизоляция

Полиуретан высокой плотности уменьшает количество потребляемой на охлаждение энергии.

### Ящики собственной конструкции

Втопленные в корпус ручки экономят пространство кухни, облегченная конструкция уменьшает износ и обеспечит плавное открытие, а материалы позволят забыть о следах от пальцев.

### Регулируемые полки выполнены из толстой проволоки с виниловым покрытием

### Морозильный стол поддерживает температуру -25°C – -3°C

ISO9001:2008 Intertek Intertek 2 YEAR

| Модель | Дверей (шт) | Объем (л) | Полок (шт) | Ящиков (шт) | Мощность (кВт) | Вес (кг) | Ш × *Г × В (мм) |
|---|---|---|---|---|---|---|---|
| KUF15-3D-3-700 | 1 | 425 | 1 | 3 | 0,37 | 107 | 1500× 700 × 850 |

Версия.04042019

*В габариты глубины не включен размер ограничителей (26 мм)

# Морозильный стол

Side Mount Undercounter
K - серия

## Модель:KUF15-3D-3-700

| ХАРАКТЕРИСТИКИ | |
|---|---|
| Параметры сети, (В/Гц) | 220/50 |
| Мощность, (кВт): | 0,37 |
| Тип хладагента: | R-134A/R-404A |
| Ширина, (мм) | 1500 |
| Глубина, (мм)* | 700 |
| Высота, (мм) | 850 |
| Кол-во дверей | 1 |
| Кол-во полок | 1 |
| Количество ящиков* | 3 GN1/1 |
| Полезный объем, (л) | 425 |
| Масса, (кг) | 107 |
| Тип охлаждения | Динамическое |
| Температурный режим | -25° ~ -3° |
| Климатический класс | +45°C (T-5) |
| Управление | Электронное |

(Ед.изм.: мм)

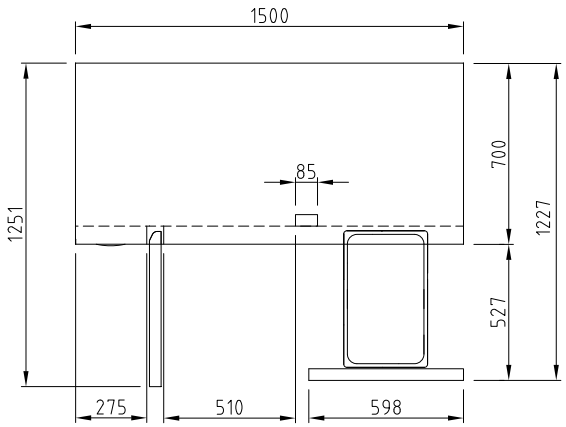


ВИД СВЕРХУ

Отдельные элементы дизайна и некоторые технические характеристики могут быть изменены без предварительного уведомления.
Фактический вес груза может отличаться в зависимости от дополнительных упаковочных материалов для защиты продукта.

*В габариты глубины не включен размер ограничителей (26 мм)
Глубина ящика 100 мм
Ящик с дном - опция

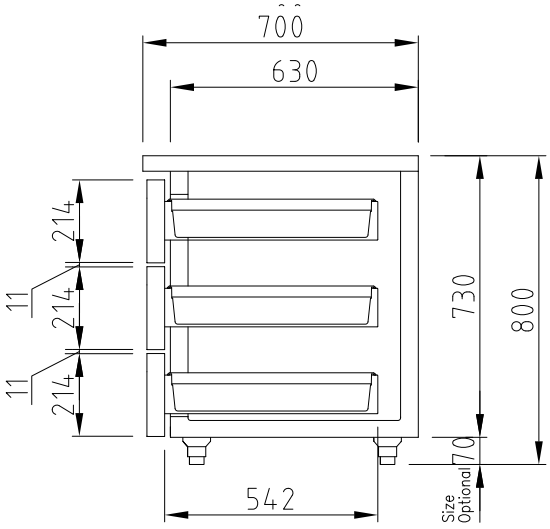


ВИД СБОКУ

■ **ГАРАНТИЯ:** **2 года на компрессор и все комплектующие**

■ **БАЗОВАЯ КОМПЛЕКТАЦИЯ:**

- ***Система самодиагностики***
- ***Регулируемые ножки из нержавеющей стали***
- ***Звуковое оповещение***

■ **ДОПОЛНИТЕЛЬНАЯ КОМПЛЕКТАЦИЯ:**

- ❑ 120мм колесики, фронтальные со стопорами
- ❑ Полки из толстой проволоки с виниловым покрытием
- ❑ Замок


■ Москва 8-495-120-30-74 sales@turboairltd.ru
■ Регионы 8-800-444-12-18 www.turboairltd.ru
горячая линия, телефон бесплатный



Версия.04042019