REFRIGERATOR MANUFACTURER
Turbo air
more durable, efficient, beautiful

109004, г. Москва, ул. Александра Солженицына, д. 29/18

Москва 8-495-120-30-74
Регионы 8-800-444-12-18
горячая линия, телефон бесплатный

sales@turboairltd.ru
www.turboairltd.ru

Морозильный стол

Side Mount Undercounter
K - серия

ПРЕИМУЩЕСТВА ЭКСПЛУАТАЦИИ

Модель:KUF12-2-750

- ***Запатентованная система сбора и испарения конденсата***
  Не производит лишних затрат электроэнергии, продлевает срок службы оборудования , при этом исключая возможность протечки.
- ***Боковое расположение компрессора***
  Вы сможете располагать оборудование в самых узких местах без ущерба для оборудования.
- ***Эффективная система охлаждения***
  Мощный испаритель и конденсатор позволят добиться максимально быстрого охлаждения Ваших продуктов.
- ***Корпус из нержавеющей стали***
  Гальванизированная сталь на оборотной стороне и внизу и пол из нержавеющей стали с алюминиевыми вставками по бокам и сзади гарантирует долгий срок службы и обеспечит сохранность Ваших продуктов.
- ***Цифровая система контроля температуры HTfl***
  Обеспечит точную и постоянную температуру во всех отсеках морозильника.
- ***Автоматическое включение и выключение вентилятора испарителя***
  Предотвращается попадание горячего и влажного воздуха в морозильную камеру, Вы экономите электроэнергию, срок службы компрессора продлевается.
- ***Интеллектуальная система разморозки***
  Непрерывно анализирует ситуацию и при необходимости температура понижается на 10°C, сохранив как качество продукции, так и электроэнергию.
- ***Подогрев корпуса без электричества***
  Тепло компрессора не даст примерзнуть дверям морозильника.



- ***Магнитные уплотнители***
  Вам не понадобятся инструменты, чтобы проводить чистку или замену компонентов.
- ***Теплоизоляция***
  Полиуретан высокой плотности уменьшает количество потребляемой на охлаждение энергии.
- ***Эргономичный дизайн дверей***
  Благодаря системе доводчиков они открываются легко, а материалы позволят забыть о следах от пальцев.
- ***Полки выполнены из толстой проволоки с виниловым покрытием***
- ***Морозильный стол поддерживает температуру -25°C – -3°C***

Модель	Дверей (шт)	Объем (л)	Полок (шт)	Мощность (кВт)	Вес (кг)	Ш × *Г × В (мм)
KUF12-2-750	2	311	2	0,245	87	1200 × 750 × 850

Версия.04042019

*В габариты глубины не включен размер ограничителей (26 мм)

Морозильный стол

Side Mount Undercounter
K - серия

Модель:KUF12-2-750

ХАРАКТЕРИСТИКИ	
Параметры сети, (В/Гц)	220/50
Мощность, (кВт):	0,245
Тип хладагента:	R-134A/R-404A
Ширина, (мм)	1200
Глубина, (мм)*	750
Высота, (мм)	850
Кол-во дверей	2
Кол-во полок	2
Полезный объем, (л)	311
Масса, (кг)	87
Тип охлаждения	Динамическое
Температурный режим	-25° ~ -3°
Климатический класс	+45°C (T-5)
Управление	Электронное

Отдельные элементы дизайна и некоторые технические характеристики могут быть изменены без предварительного уведомления.
Фактический вес груза может отличаться в зависимости от дополнительных упаковочных материалов для защиты продукта.

*В габариты глубины не включен размер ограничителей (26 мм)

(Ед.изм.: мм)

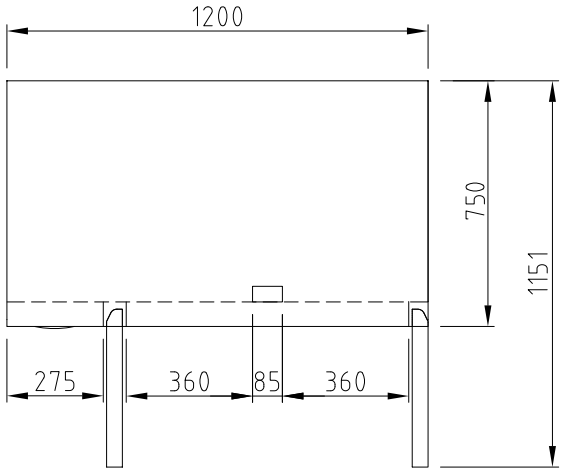

ВИД СВЕРХУ

■ **ГАРАНТИЯ:** 2 года на компрессор и все комплектующие

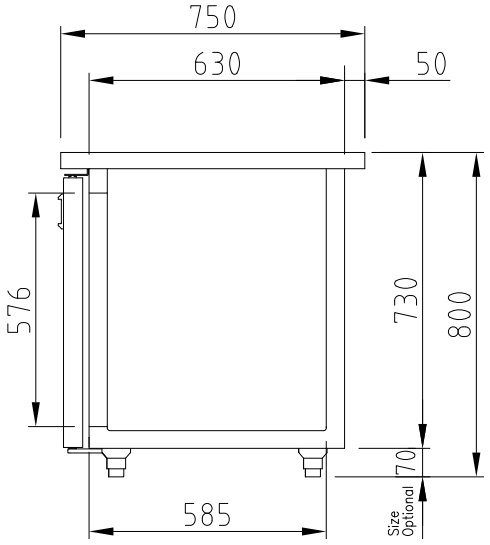

ВИД СБОКУ

■ **БАЗОВАЯ КОМПЛЕКТАЦИЯ:**

- *Система самодиагностики*
- *Регулируемые ножки из нержавеющей стали*
- *Звуковое оповещение*

■ **ДОПОЛНИТЕЛЬНАЯ КОМПЛЕКТАЦИЯ:**

- ❑ 120мм колесики, фронтальные со стопорами
- ❑ Полки из толстой проволоки с виниловым покрытием
- ❑ Замок

■ Москва 8-495-120-30-74 sales@turboairltd.ru
■ Регионы 8-800-444-12-18 www.turboairltd.ru
горячая линия, телефон бесплатный

Версия.04042019