REFRIGERATOR MANUFACTURER
Turbo air
more durable, efficient, beautiful

109004, г. Москва, ул. Александра Солженицына, д. 29/18

Москва 8-495-120-30-74
Регионы 8-800-444-12-18
горячая линия, телефон бесплатный

sales@turboairltd.ru
www.turboairltd.ru

# Саладетта (салат-бар) С бортом Side Mount Undercounter

## K - серия

## ПРЕИМУЩЕСТВА ЭКСПЛУАТАЦИИ

## Модель:KSWR-9-1-700

**Опциональный козырёк**



Опциональный поликарбонатный козырёк легко моется, при желании так же легко демонтируется



- **Запатентованная система сбора и испарения конденсата**
  Механизм с вращающейся щеткой, которая движется вверх и вниз 2-3 раз в день, предотвращая любое скопление пыли, что позволяет постоянно поддерживать высокую эффективность работы без лишних нагрузок.
- **Боковое расположение компрессора**
  Вы сможете располагать оборудование в самых узких местах без ущерба для оборудования.
- **Эффективная система охлаждения**
  Мощный испаритель и конденсатор позволят добиться максимально быстрого охлаждения Ваших продуктов.
- **Корпус из нержавеющей стали**
  Гальванизированная сталь на оборотной стороне и внизу. пол из нержавеющей стали с алюминиевыми вставками по бокам и сзади гарантирует долгий срок службы и обеспечит сохранность Ваших продуктов.
- **Высокотехнологичная система мониторинга**
  В реальном времени на цифровом контроллере меняются и отображаются текущая температура и параметры оборудования
- **Магнитные уплотнители**
  Вам не понадобятся инструменты, чтобы проводить чистку или замену компонентов.
- **Поликарбонатный козырёк (Опция)**
  Прозрачный поликарбонатный козырек закреплен на двух стойках из нержавеющей стали (AISI 304). Конструкция легко моется и в случае необходимости легко демонтируется.
- **Теплоизоляция**
  Полиуретан высокой плотности уменьшает количество" потребляемой на охлаждение энергии.
- **Удобные направляющие - конструктор**
  Направляющие (из нержавеющей стали) для GN - гастроемкостей изготовлены по принципу конструктора, что позволяет без затруднений установить любую по размеру GN глубиной до 200мм. Гастоемкости в комплект не входят и приобретаются отдельно.
- **Цифровая система контроля температуры HTfl**
  Обеспечит точную и постоянную температуру во всех отсеках холодильника.
- **Регулируемые полки выполнены из толстой проволоки с виниловым покрытием**
- **Холодильный стол поддерживает температуру 0°C – +8°C**

ISO9001:2008 Intertek Intertek 2 YEAR WARRANTY

| Модель | Дверей (шт) | Объем (л) | Полок (шт) | Мощность (кВт) | Вес (кг) | Ш × *Г × *В (мм) |
|---|---|---|---|---|---|---|
| KSWR9-1 | 1 | 213 | 1 | 0,185 | 72 | 900 × 700 × 850 |

Версия.04042019

*В габариты глубины не включен размер ограничителей (26 мм)
В габариты высоты не включен размер борта (92 мм)

# Саладетта (салат-бар)

**Side Mount Undercounter**
**K - серия**

## Модель:KSWR-9-1-700

| ХАРАКТЕРИСТИКИ | |
|---|---|
| Параметры сети, (В/Гц) | 220/50 |
| Мощность, (кВт): | 0,185 |
| Тип хладагента: | R-134A/R-404A |
| Ширина, (мм) | 900 |
| Глубина, (мм)* | 700 |
| Высота, (мм)* | 850 |
| Кол-во дверей | 1 |
| Кол-во полок | 1 |
| Полезный объем, (л) | 213 |
| Направляющие под GN | Конструктор |
| Тип охлаждения | Динамическое |
| Температурный режим | 0° ~ +8° |
| Климатический класс | +45°C (T-5) |
| Управление | Электронное |

Отдельные элементы дизайна и некоторые технические характеристики могут быть изменены без предварительного уведомления.
Фактический вес груза может отличаться в зависимости от дополнительных упаковочных материалов для защиты продукта.

*В габариты глубины не включен размер ограничителей (26 мм)
В габариты высоты не включен размер борта (92 мм)

■ **ГАРАНТИЯ:** **2 года на компрессор и все комплектующие**

## ■ БАЗОВАЯ КОМПЛЕКТАЦИЯ:

- ***Система самодиагностики***
- ***Регулируемые ножки из нержавеющей стали***
- ⑥⑬10.1.5⑬5⑯5.6.5.⑬1⑯6.⑯4.⑲⑯

## ■ ДОПОЛНИТЕЛЬНАЯ КОМПЛЕКТАЦИЯ:

- ❑ 120мм колесики, фронтальные со стопорами
- ❑ Полки из толстой проволоки с виниловым покрытием
- ❑ Самоочищающийся конденсатор
- ❑ Поликарбонатный козырёк
- ❑ Направляющие для линии раздачи
- ❑ ⑥⑪3.5.1.

(Ед.изм.: мм)

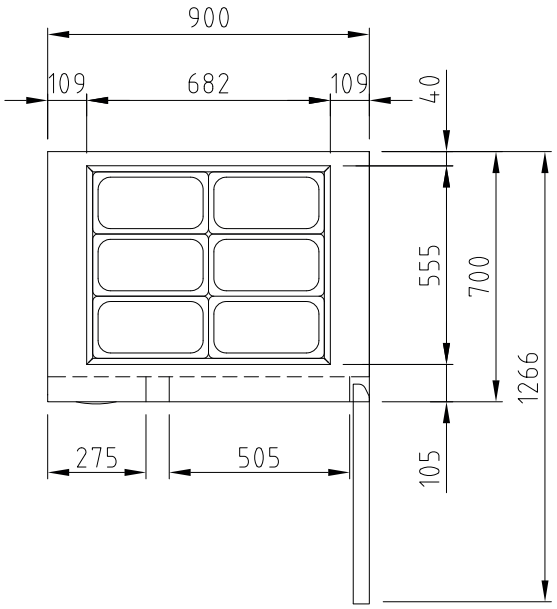


**ВИД СВЕРХУ**

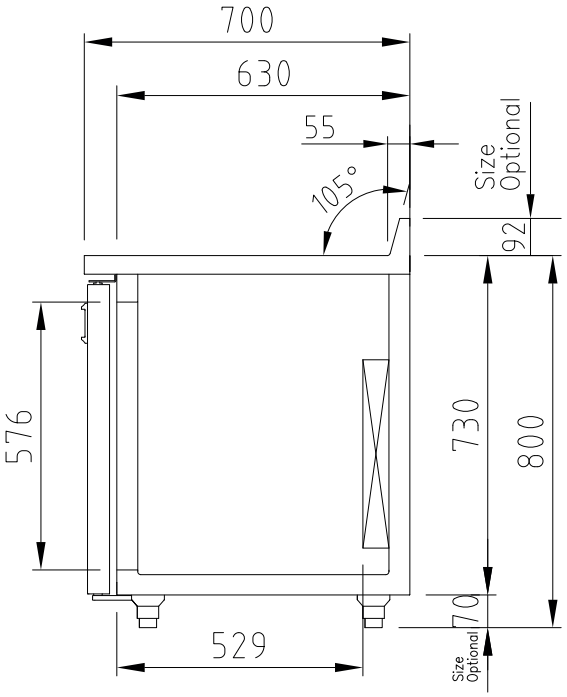


**ВИД СБОКУ**


■ Москва 8-495-120-30-74 sales@turboairltd.ru
■ Регионы 8-800-444-12-18 www.turboairltd.ru
горячая линия, телефон бесплатный



Версия.04042019