REFRIGERATOR MANUFACTURER
Turbo air
more durable, efficient, beautiful

109004, г. Москва, ул. Александра Солженицына, д. 29/18

Москва 8-495-120-30-74
Регионы 8-800-444-12-18
горячая линия, телефон бесплатный

sales@turboairltd.ru
www.turboairltd.ru

Саладетта (салат-бар) С бортом Side Mount Undercounter

K - серия

ПРЕИМУЩЕСТВА ЭКСПЛУАТАЦИИ

Модель:KSWR-12-2-750

Опциональный козырёк



Опциональный поликарбонатный козырёк легко моется, при желании так же легко демонтируется



- **Запатентованная система сбора и испарения конденсата**
  Механизм с вращающейся щеткой, которая движется вверх и вниз 2-3 раз в день, предотвращая любое скопление пыли, что позволяет постоянно поддерживать высокую эффективность работы без лишних нагрузок.
- **Боковое расположение компрессора**
  Вы сможете располагать оборудование в самых узких местах без ущерба для оборудования.
- **Эффективная система охлаждения**
  Мощный испаритель и конденсатор позволят добиться максимально быстрого охлаждения Ваших продуктов.
- **Корпус из нержавеющей стали**
  Гальванизированная сталь на оборотной стороне и внизу, пол из нержавеющей стали с алюминиевыми вставками по бокам и сзади гарантирует долгий срок службы и обеспечит сохранность Ваших продуктов.
- **Высокотехнологичная система мониторинга**
  В реальном времени на цифровом контроллере меняются и отображаются текущая температура и параметры оборудования
- **Магнитные уплотнители**
  Вам не понадобятся инструменты, чтобы проводить чистку или замену компонентов.
- **Поликарбонатный козырёк (Опция)**
  Прозрачный поликарбонатный козырек закреплен на двух стойках из нержавеющей стали (AISI 304). Конструкция легко моется и в случае необходимости легко демонтируется.
- **Теплоизоляция**
  Полиуретан высокой плотности уменьшает количество" потребляемой на охлаждение энергии.
- **Удобные направляющие - конструктор**
  Направляющие (из нержавеющей стали) для GN - гастроемкостей изготовлены по принципу конструктора, что позволяет без затруднений установить любую по размеру GN глубиной до 200мм. Гастоемкости в комплект не входят и приобретаются отдельно.
- **Цифровая система контроля температуры HTfl**
  Обеспечит точную и постоянную температуру во всех отсеках холодильника.
- **Регулируемые полки выполнены из толстой проволоки с виниловым покрытием**
- **Холодильный стол поддерживает температуру 0°C – +8°C**

Модель	Дверей (шт)	Объем (л)	Полок (шт)	Мощность (кВт)	Вес (кг)	Ш × *Г × *В (мм)
KSWR12-2	2	309	2	0,185	88	1200 × 750 × 850

Версия.04042019

*В габариты глубины не включен размер ограничителей (26 мм)
В габариты высоты не включен размер борта (92 мм)

Саладетта (салат-бар)

Side Mount Undercounter
K - серия

Модель:KSWR-12-2-750

ХАРАКТЕРИСТИКИ	
Параметры сети, (В/Гц)	220/50
Мощность, (кВт):	0,185
Тип хладагента:	R-134A/R-404A
Ширина, (мм)	1200
Глубина, (мм)*	750
Высота, (мм)*	850
Кол-во дверей	2
Кол-во полок	2
Полезный объем, (л)	309
Направляющие под GN	Конструктор
Тип охлаждения	Динамическое
Температурный режим	0° ~ +8°
Климатический класс	+45°C (T-5)
Управление	Электронное

Отдельные элементы дизайна и некоторые технические характеристики могут быть изменены без предварительного уведомления.
Фактический вес груза может отличаться в зависимости от дополнительных упаковочных материалов для защиты продукта.

*В габариты глубины не включен размер ограничителей (26 мм)
В габариты высоты не включен размер борта (92 мм)

■ **ГАРАНТИЯ:** **2 года на компрессор и все комплектующие**

■ **БАЗОВАЯ КОМПЛЕКТАЦИЯ:**

- ***Система самодиагностики***
- ***Регулируемые ножки из нержавеющей стали***
- ***Звуковое оповещение***

■ **ДОПОЛНИТЕЛЬНАЯ КОМПЛЕКТАЦИЯ:**

- ❑ 120мм колесики, фронтальные со стопорами
- ❑ Полки из толстой проволоки с виниловым покрытием
- ❑ Самоочищающийся конденсатор
- ❑ Поликарбонатный козырёк
- ❑ Направляющие для линии раздачи
- ❑ Замок

(Ед.изм.: мм)

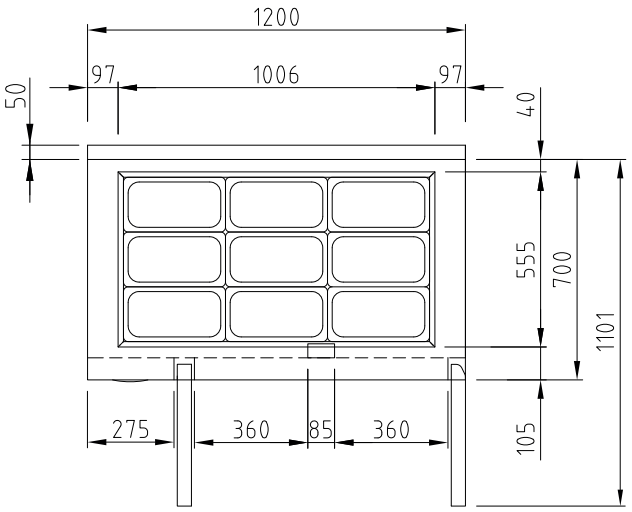

ВИД СВЕРХУ

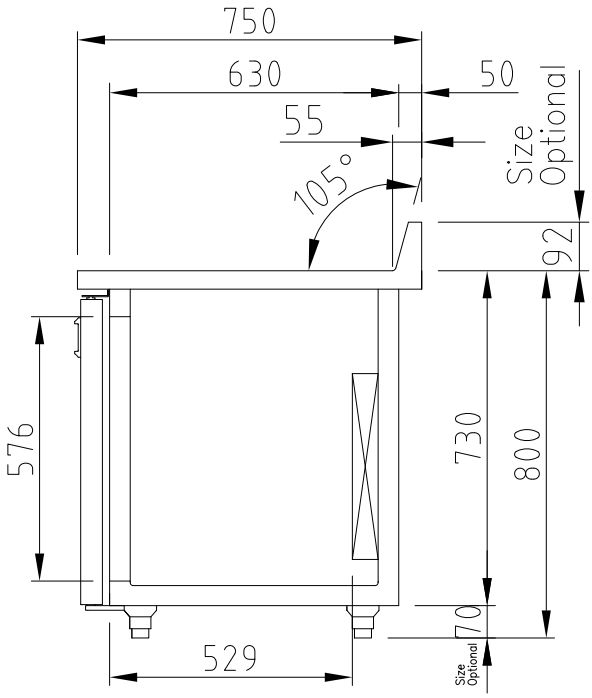

ВИД СБОКУ

■ Москва 8-495-120-30-74 sales@turboairltd.ru
■ Регионы 8-800-444-12-18 www.turboairltd.ru
горячая линия, телефон бесплатный

Версия.04042019