REFRIGERATOR MANUFACTURER
Turbo air
more durable, efficient, beautiful

109004, г. Москва, ул. Александра Солженицына, д. 29/18

Москва 8-495-120-30-74
Регионы 8-800-444-12-18
горячая линия, телефон бесплатный

sales@turboairltd.ru
www.turboairinc.com

Саладетта (салат-бар)

Side Mount Undercounter
K - серия

ПРЕИМУЩЕСТВА ЭКСПЛУАТАЦИИ

Модель:KSR-9-1-750

Опциональный козырёк



Опциональный поликарбонатный козырёк легко моется, при желании так же легко демонтируется

- ***Запатентованная система сбора и испарения конденсата***
  Механизм с вращающейся щеткой, которая движется вверх и вниз 2-3 раз в день, предотвращая любое скопление пыли, что позволяет постоянно поддерживать высокую эффективность работы без лишних нагрузок.
- ***Боковое расположение компрессора***
  Вы сможете располагать оборудование в самых узких местах без ущерба для оборудования.
- ***Эффективная система охлаждения***
  Мощный испаритель и конденсатор позволят добиться максимально быстрого охлаждения Ваших продуктов.
- ***Корпус из нержавеющей стали***
  Гальванизированная сталь на оборотной стороне и внизу. пол из нержавеющей стали с алюминиевыми вставками по бокам и сзади гарантирует долгий срок службы и обеспечит сохранность Ваших продуктов.
- ***Высокотехнологичная система мониторинга***
  В реальном времени на цифровом контроллере меняются и отображаются текущая температура и параметры оборудования
- ***Магнитные уплотнители***
  Вам не понадобятся инструменты, чтобы проводить чистку или замену компонентов.



- ***Поликарбонатный козырёк (Опция)***
  Прозрачный поликарбонатный козырек закреплен на двух стойках из нержавеющей стали (AISI 304). Конструкция легко моется и в случае необходимости легко демонтируется.
- ***Теплоизоляция***
  Полиуретан высокой плотности уменьшает количество" потребляемой на охлаждение энергии.
- ***Удобные направляющие - конструктор***
  Направляющие (из нержавеющей стали) для GN - гастроемкостей изготовлены по принципу конструктора, что позволяет без затруднений установить любую по размеру GN глубиной до 200мм. Гастоемкости в комплект не входят и приобретаются отдельно.
- ***Цифровая система контроля температуры HTfl***
  Обеспечит точную и постоянную температуру во всех отсеках холодильника.
- ***Регулируемые полки выполнены из толстой проволоки с виниловым покрытием***
- ***Холодильный стол поддерживает температуру 0°C – +8°C***

ISO9001:2008 Intertek Intertek 2 YEAR WARRANTY

Модель	Дверей (шт)	Объем (л)	Полок (шт)	Мощность (кВт)	Вес (кг)	Ш × *Г × В (мм)
KSR9-1	1	213	1	0,185	72	900 × 750 × 850

Версия.04042019

*В габариты глубины не включен размер ограничителей (26 мм)

Саладетта (салат-бар)

Side Mount Undercounter
K - серия

Модель:KSR-9-1-750

ХАРАКТЕРИСТИКИ	
Параметры сети, (В/Гц)	220/50
Мощность, (кВт):	0,185
Тип хладагента:	R-134A/R-404A
Ширина, (мм)	900
Глубина, (мм)*	750
Высота, (мм)	850
Кол-во дверей	1
Кол-во полок	1
Полезный объем, (л)	213
Направляющие под GN	Конструктор
Тип охлаждения	Динамическое
Температурный режим	0° ~ +8°
Климатический класс	+45°C (T-5)
Управление	Электронное

Отдельные элементы дизайна и некоторые технические характеристики могут быть изменены без предварительного уведомления.
Фактический вес груза может отличаться в зависимости от дополнительных упаковочных материалов для защиты продукта.

*В габариты глубины не включен размер ограничителей (26мм)

(Ед.изм.: мм)

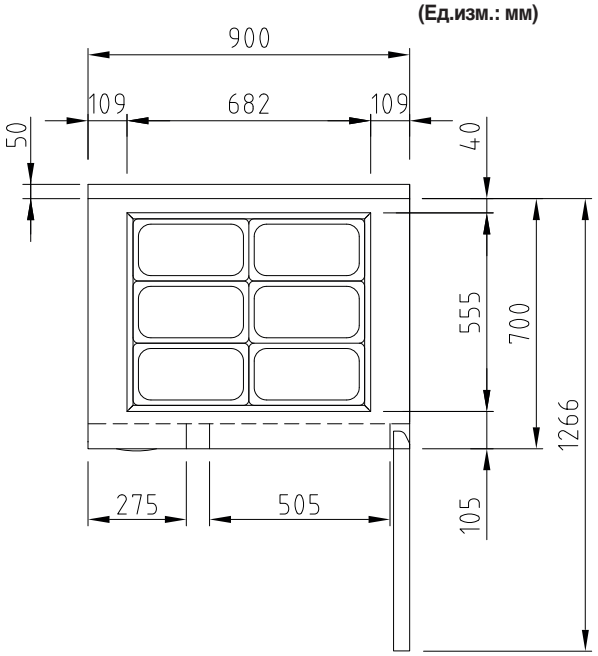

ВИД СВЕРХУ

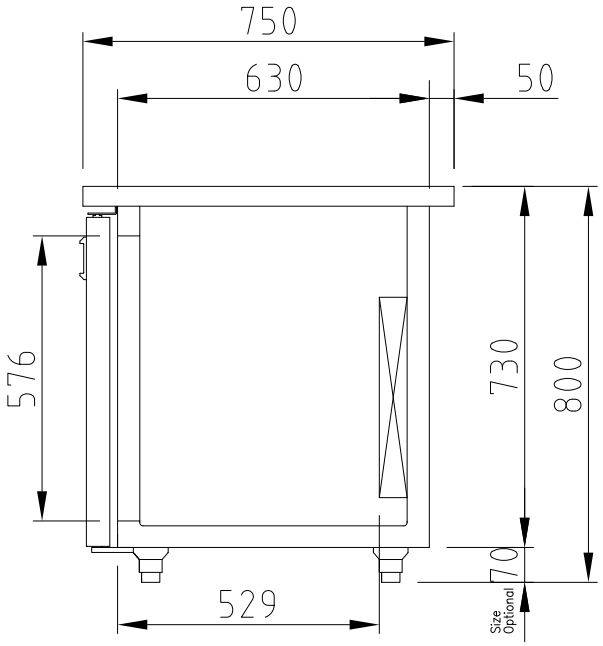

ВИД СБОКУ

■ **ГАРАНТИЯ:** **2 года на компрессор и все комплектующие**

■ БАЗОВАЯ КОМПЛЕКТАЦИЯ:

- ***Система самодиагностики***
- ***Регулируемые ножки из нержавеющей стали***
- ***Звуковое оповещение***

■ ДОПОЛНИТЕЛЬНАЯ КОМПЛЕКТАЦИЯ:

- ❑ 120мм колесики, фронтальные со стопорами
- ❑ Полки из толстой проволоки с виниловым покрытием
- ❑ Самоочищающийся конденсатор
- ❑ Поликарбонатный козырёк
- ❑ Направляющие для линии раздачи
- ❑ GN 1/3-5-1.

■ Москва 8-495-120-30-74 sales@turboairltd.ru
■ Регионы 8-800-444-12-18 www.turboairltd.ru
горячая линия, телефон бесплатный

Версия.04042019