REFRIGERATOR MANUFACTURER
Turbo air
more durable, efficient, beautiful

109004, г. Москва, ул. Александра Солженицына, д. 29/18

Москва 8-495-120-30-74
Регионы 8-800-444-12-18
горячая линия, телефон бесплатный

sales@turboairltd.ru
www.turboairinc.com

Саладетта (салат-бар)

Side Mount Undercounter
K - серия

ПРЕИМУЩЕСТВА ЭКСПЛУАТАЦИИ

Модель:KSR-12-2-700

Запатентованная система сбора и испарения конденсата
Механизм с вращающейся щеткой, которая движется вверх и вниз 2-3 раз в день, предотвращая любое скопление пыли, что позволяет постоянно поддерживать высокую эффективность работы без лишних нагрузок.

Боковое расположение компрессора
Вы сможете располагать оборудование в самых узких местах без ущерба для оборудования.

Эффективная система охлаждения
Мощный испаритель и конденсатор позволят добиться максимально быстрого охлаждения Ваших продуктов.

Корпус из нержавеющей стали
Гальванизированная сталь на оборотной стороне и внизу. пол из нержавеющей стали с алюминиевыми вставками по бокам и сзади гарантирует долгий срок службы и обеспечит сохранность Ваших продуктов.

Высокотехнологичная система мониторинга
В реальном времени на цифровом контроллере меняются и отображаются текущая температура и параметры оборудования

Магнитные уплотнители
Вам не понадобятся инструменты, чтобы проводить чистку или замену компонентов.

Поликарбонатный козырёк (Опция)
Прозрачный поликарбонатный козырек закреплен на двух стойках из нержавеющей стали (AISI 304). Конструкция легко моется и в случае необходимости легко демонтируется.

Теплоизоляция
Полиуретан высокой плотности уменьшает количество" потребляемой на охлаждение энергии.

Удобные направляющие - конструктор
Направляющие (из нержавеющей стали) для GN - гастроемкостей изготовлены по принципу конструктора, что позволяет без затруднений установить любую по размеру GN глубиной до 200мм. Гастоемкости в комплект не входят и приобретаются отдельно.

Опциональный козырёк



Опциональный поликарбонатный козырёк легко моется, при желании так же легко демонтируется



Цифровая система контроля температуры HTfl
Обеспечит точную и постоянную температуру во всех отсеках холодильника.

Регулируемые полки выполнены из толстой проволоки с виниловым покрытием

Холодильный стол поддерживает температуру 0°C – +8°C

ISO9001:2008 Intertek Intertek 2 YEAR WARRANTY

Модель	Дверей (шт)	Объем (л)	Полок (шт)	Мощность (кВт)	Вес (кг)	Ш × *Г × В (мм)
KSR12-2	2	309	2	0,185	82	1200 × 700 × 850

Версия.04042019

*В габариты глубины не включен размер ограничителей (26 мм)

Саладетта (салат-бар)

Side Mount Undercounter
K - серия

Модель:KSR-12-2-700

ХАРАКТЕРИСТИКИ	
Параметры сети, (В/Гц)	220/50
Мощность, (кВт):	0,185
Тип хладагента:	R-134A/R-404A
Ширина, (мм)	1200
Глубина, (мм)*	700
Высота, (мм)	850
Кол-во дверей	2
Кол-во полок	2
Полезный объем, (л)	309
Направляющие под GN	Конструктор
Тип охлаждения	Динамическое
Температурный режим	0° ~ +8°
Климатический класс	+45°C (T-5)
Управление	Электронное

Отдельные элементы дизайна и некоторые технические характеристики могут быть изменены без предварительного уведомления.
Фактический вес груза может отличаться в зависимости от дополнительных упаковочных материалов для защиты продукта.

*В габариты глубины не включен размер ограничителей (26мм)

(Ед.изм.: мм)

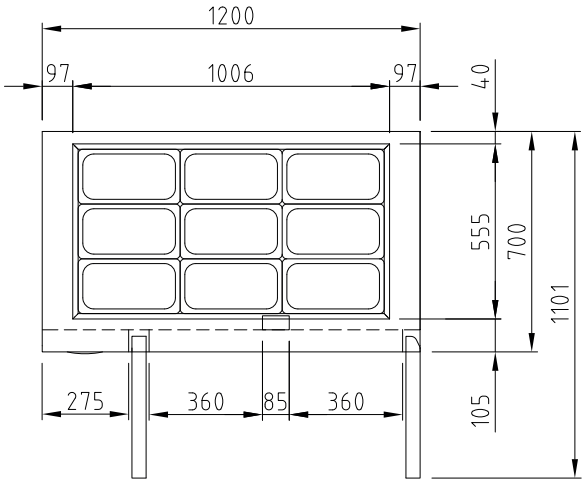

ВИД СВЕРХУ

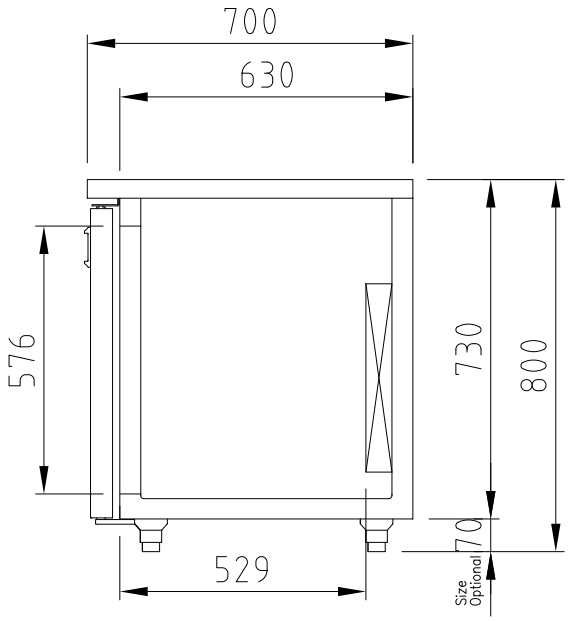

ВИД СБОКУ

■ ГАРАНТИЯ: 2 года на компрессор и все комплектующие

■ БАЗОВАЯ КОМПЛЕКТАЦИЯ:

- ***Система самодиагностики***
- ***Регулируемые ножки из нержавеющей стали***
- ⑥⑬10.1.5⑬5⑯5.6.5⑬⑯16.⑯4⑲⑯

■ ДОПОЛНИТЕЛЬНАЯ КОМПЛЕКТАЦИЯ:

- ❑ 120мм колесики, фронтальные со стопорами
- ❑ Полки из толстой проволоки с виниловым покрытием
- ❑ Самоочищающийся конденсатор
- ❑ Поликарбонатный козырёк
- ❑ Направляющие для линии раздачи
- ❑ ⑥⑪3.5.1.

■ Москва 8-495-120-30-74 sales@turboairltd.ru
■ Регионы 8-800-444-12-18 www.turboairltd.ru
горячая линия, телефон бесплатный

ISO9001:2008 Intertek Intertek 2 YEAR WARRANTY

Версия.04042019

Turbo air GERMAN KNIFE RADIANCE Turbo air texaking Turbo Vina