REFRIGERATOR MANUFACTURER
Turbo air
more durable, efficient, beautiful

109004, г. Москва, ул. Александра Солженицына, д. 29/18

Москва 8-495-120-30-74
Регионы 8-800-444-12-18
горячая линия, телефон бесплатный

sales@turboairltd.ru
www.turboairinc.com

Стол для сбора сэндвичей

Food Prep Table
K - серия

ПРЕИМУЩЕСТВА ЭКСПЛУАТАЦИИ

Модель:KSR-9-1-750

Запатентованная система сбора и испарения конденсата

Механизм с вращающейся щеткой, которая движется вверх и вниз 2-3 раз в день, предотвращая любое скопление пыли, что позволяет постоянно поддерживать высокую эффективность работы без лишних нагрузок.

Боковое расположение компрессора

Вы сможете располагать оборудование в самых узких местах без ущерба для оборудования.

Высокотехнологичная система мониторинга

В реальном времени на цифровом контроллере меняются и отображаются текущая температура и параметры оборудования

Корпус из нержавеющей стали

Гальванизированная сталь на оборотной стороне и внизу и пол из нержавеющей стали с алюминиевыми вставками по бокам и сзади гарантирует долгий срок службы и обеспечит сохранность Ваших продуктов.

Удобная разделочная доска

Наша разделочная доска из пищевого LDPE (полиэтилен низкой плотности высокого давления) глубиной 241 мм создаст для Вас оптимальное рабочее пространство. Ограничители позволяют легко закреплять и извлекать разделочную поверхность.

Система охлаждения гастроемкостей

Распределяет холодный воздух по всей площади гастроемкостей, охлаждая дно, фронтальные и боковые стенки GN. «Воздушный щит» поддерживает температуру продукции ниже 5°C и при открытых крышках

Двери собственной конструкции

Втопленные в корпус ручки экономят пространство кухни, облегченная конструкция уменьшает износ и обеспечит плавное открытие, а материалы позволят забыть о следах от пальцев.

Магнитные уплотнители

Вам не понадобятся инструменты, чтобы проводить чистку или замену компонентов.

Удобные направляющие - конструктор

Выполненные из нержавеющей стали направляющие для GN позволят без затруднений установить любую по размеру GN глубиной до 220мм.



Цифровая система контроля температуры HTfl

Обеспечит точную и постоянную температуру во всех отсеках холодильника.

Регулируемые полки выполнены из толстой проволоки с виниловым покрытием

Отделение для гастроемкостей закрывается откидной крышкой

Холодильный стол поддерживает температуру 0°C – +8°C

ISO9001:2008 Intertek Intertek 2 YEAR WARRANTY

Модель	Дверей (шт)	Объем (л)	Кол-во полок (шт)	Кол-во G/N (шт)	Крышек (шт)	Мощность (кВт)	Вес (кг)	Ш × *Г × В (мм)
KHR9-1	1	213	1	8 (1/6)	1	0,185	77	900 × 750 × 1028

Версия.04042019

*В габариты глубины не включен размер ограничителей (26 мм)

Стол для сбора сэндвичей

Food Prep Table
K - серия

Модель:KSR-9-1-750

ХАРАКТЕРИСТИКИ	
Параметры сети, (В/Гц)	220/50
Мощность, (кВт):	0,185
Тип хладагента:	R-134A/R-404A
Ширина, (мм)	900
Глубина, (мм)*	750
Высота, (мм)	1028
Кол-во дверей	1
Кол-во полок	1
Полезный объем, (л)	213
Масса, (кг)	77
Тип охлаждения	Динамическое
Температурный режим	0° ~ +8°
Климатический класс	+45°C (T-5)
Управление	Электронное

Отдельные элементы дизайна и некоторые технические характеристики могут быть изменены без предварительного уведомления.
Фактический вес груза может отличаться в зависимости от дополнительных упаковочных материалов для защиты продукта.

*В габариты глубины не включен размер ограничителей (26мм)

(Ед.изм.: мм)

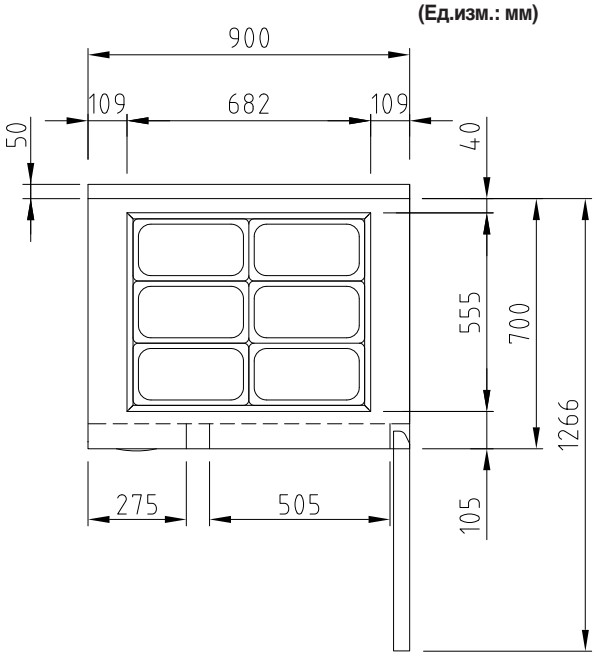

ВИД СВЕРХУ

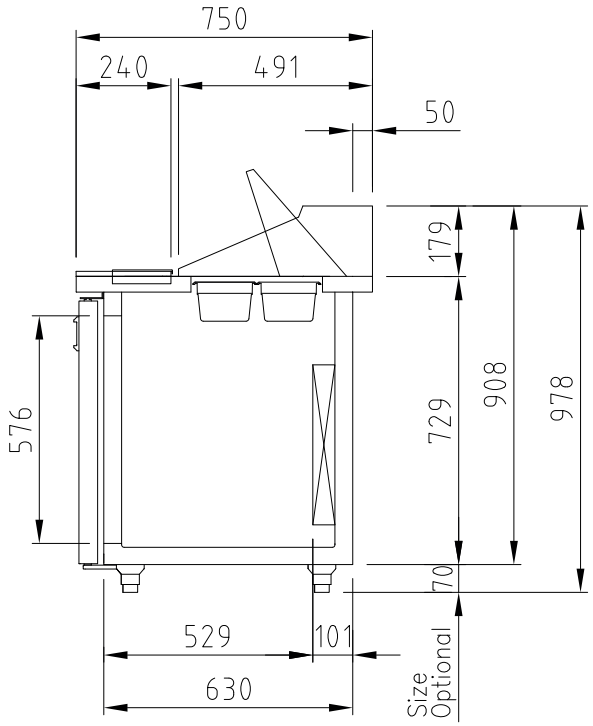

ВИД СБОКУ

■ **ГАРАНТИЯ:** 2 года на компрессор и все комплектующие

■ **БАЗОВАЯ КОМПЛЕКТАЦИЯ:**

- *Система самодиагностики*
- *Регулируемые ножки из нержавеющей стали*
- *Разделочная доска глубиной 241мм и толщиной 12,7мм*
- *8GN1/6*

■ **ДОПОЛНИТЕЛЬНАЯ КОМПЛЕКТАЦИЯ:**

- ❑ 120мм колесики, фронтальные со стопорами
- ❑ Полки из толстой проволоки с виниловым покрытием
- ❑ Самоочищающийся конденсатор
- ❑ Поликарбонатный козырёк
- ❑ Направляющие для линии раздачи

■ Москва 8-495-120-30-74 sales@turboairltd.ru
■ Регионы 8-800-444-12-18 www.turboairltd.ru
горячая линия, телефон бесплатный

Версия.04042019