REFRIGERATOR MANUFACTURER
Turbo air
more durable, efficient, beautiful

109004, г. Москва, ул. Александра Солженицына, д. 29/18

Москва 8-495-120-30-74
Регионы 8-800-444-12-18
горячая линия, телефон бесплатный

sales@turboairltd.ru
www.turboairltd.ru

Холодильный стол

Side Mount Undercounter
K - серия

Модель:KGR9-1-750



ПРЕИМУЩЕСТВА ЭКСПЛУАТАЦИИ

- **Запатентованная система сбора и испарения конденсата**
  Не производит лишних затрат электроэнергии, продлевает срок службы оборудования, при этом исключая возможность протечки.
- **Боковое расположение компрессора**
  Вы сможете располагать оборудование в самых узких местах без ущерба для оборудования.
- **Эффективная система охлаждения**
  Мощный испаритель и конденсатор позволят добиться максимально быстрого охлаждения Ваших продуктов.
- **Корпус из нержавеющей стали**
  Гальванизированная сталь на оборотной стороне и внизу и пол из нержавеющей стали с алюминиевыми вставками по бокам и сзади гарантирует долгий срок службы и обеспечит сохранность Ваших продуктов.
- **LOW-E стекло с теплоотражающей пленкой**
  Запатентованная технология повышает энергоэффективность и минимизирует образование конденсата.
- **Магнитные уплотнители**
  Вам не понадобятся инструменты, чтобы проводить чистку или замену компонентов.
- **Теплоизоляция**
  Полиуретан высокой плотности уменьшает количество потребляемой на охлаждение энергии.
- **Эргономичный дизайн дверей**
  Благодаря системе доводчиков они открываются легко, а материалы позволят забыть о следах от пальцев.
- **Регулируемые полки выполнены из толстой проволоки с виниловым покрытием**
- **Холодильный стол поддерживает температуру 0°C – +8°C**

Модель	Дверей (шт)	Объем (л)	Полок (шт)	Мощность (кВт)	Вес (кг)	Ш × *Г × В (мм)
KGR9-1	1	213	1	0,185	74	900 × 750 × 850

Версия.04042019

*В габариты глубины не включен размер ограничителей (26 мм)

Холодильный стол

Side Mount Undercounter
K - серия

Модель:KUR9-1-750

ХАРАКТЕРИСТИКИ	
Параметры сети, (В/Гц)	220/50
Мощность, (кВт):	0,185
Тип хладагента:	R-134A/R-404A
Ширина, (мм)	900
Глубина, (мм)*	750
Высота, (мм)	850
Кол-во дверей	1
Кол-во полок	1
Полезный объем, (л)	213
Масса, (кг)	74
Тип охлаждения	Динамическое
Температурный режим	0° ~ +8°
Климатический класс	+45°C (T-5)
Управление	Электронное

Отдельные элементы дизайна и некоторые технические характеристики могут быть изменены без предварительного уведомления.
Фактический вес груза может отличаться в зависимости от дополнительных упаковочных материалов для защиты продукта.

*В габариты глубины не включен размер ограничителей (26 мм)

(Ед.изм.: мм)

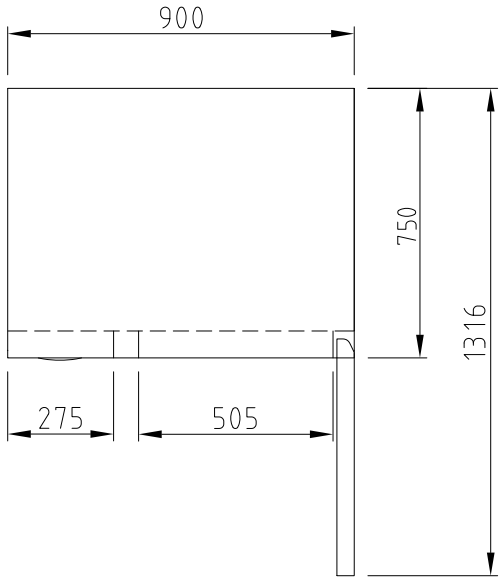

ВИД СВЕРХУ

■ **ГАРАНТИЯ:** **2 года на компрессор и все комплектующие**

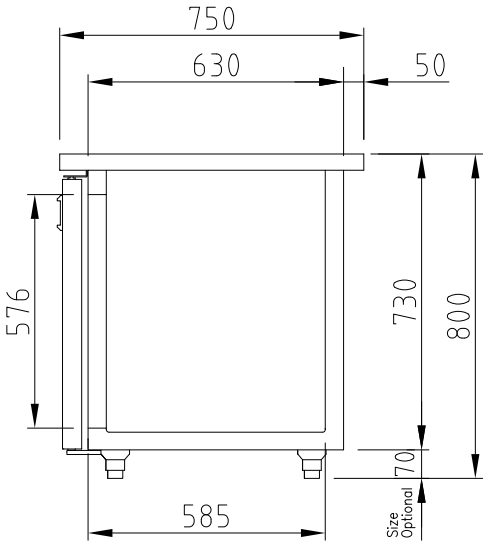

ВИД СБОКУ

■ **БАЗОВАЯ КОМПЛЕКТАЦИЯ:**

- ***Система самодиагностики***
- ***Регулируемые ножки из нержавеющей стали***
- ***Звуковое оповещение***

■ **ДОПОЛНИТЕЛЬНАЯ КОМПЛЕКТАЦИЯ:**

- ❑ 120мм колесики, фронтальные со стопорами
- ❑ Полки из толстой проволоки с виниловым покрытием
- ❑ Замок

■ Москва 8-495-120-30-74 sales@turboairltd.ru
■ Регионы 8-800-444-12-18 www.turboairltd.ru
горячая линия, телефон бесплатный

Версия.04042019