I Italiano,

RU Ø≡≒≒ : ∴∵, 1

F Français,

D Deutsch,

E Espanol,

RU

2

3

4

5

6

7

RU

⑪5⑮⑯219.	B 136 HOME
⑰⑯3.6⑯7⑪9107.⑪	1 ⑲2⑲2 ⑥5418.
⑮⑪⑱3.⑯718.	15.⑲7⑲4.⑪ 83.60 ⑭210.⑫⑲4.⑪ 83.68 ⑬18.859.⑪ 83.57
①⑯8:** ①⑯8.	32,5 1⑭ 37,5 1⑭
⑪516.458919.	100 ①9.
⑯⑲2.⑪95.1⑪	0,54 A
⑩⑪3.6⑪	1 x 6 ①9.
⑭5.97.⑯22⑯4⑲⑯95.1⑪	0,9 1①9.14/2414.
⑫⑪6.7.ⓑ⑰⑯4⑲⑯*	115 ⑲2⑲220 ①
(2⑪8959.⑪)Hz*	50 ⑲2⑲60

* ③⑪4418⑯6⑪7⑪3⑯9718. 3.5⑭09.592⑲14.⑪9198.ⓑ⑬
⑯⑬⑲8.⑲3.589.⑲59.897.⑪418. ③2.ⓑ567.⑯5⑯2⑯4⑲ⓑ
6.⑪7⑪3.⑯9175.⑬⑬115.⑯45.15.1⑪11.⑪) 5⑫7⑪9⑲9⑯819.1.9.⑩2⑲141.⑯
7.⑩⑱3.⑯16.⑯44.5.⑳10.584.5⑬⑬4⑲ⓑ15.1⑪11.⑪86.7⑩⑬⑩1)
** (3) 1⑪11. 4⑯⑱⑯652.4⑯4.

[illegible]

1. [illegible]
2. [illegible]
3. [illegible]

[illegible]

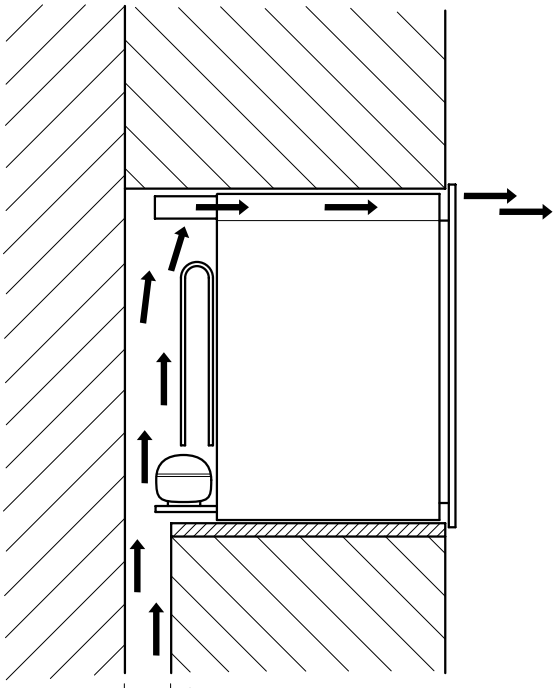

1. [illegible]
2. [illegible]
3. [illegible]

[illegible]

[illegible]

189A0431

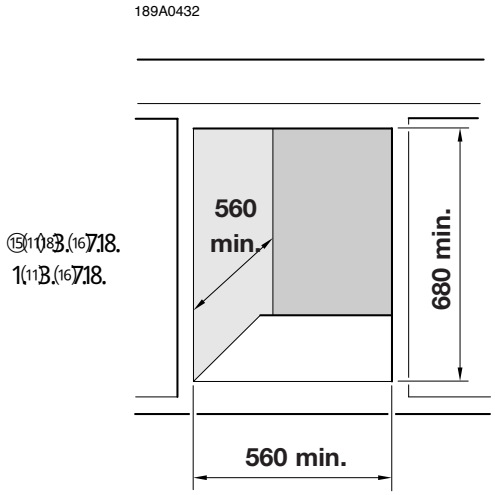

[illegible]

189A0432

[illegible]

189A0433

[illegible]

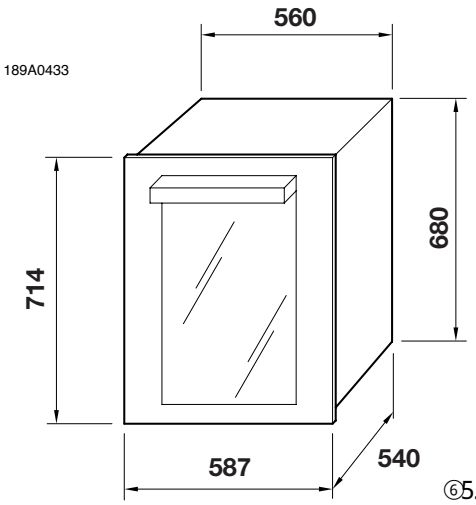

[illegible]

RU

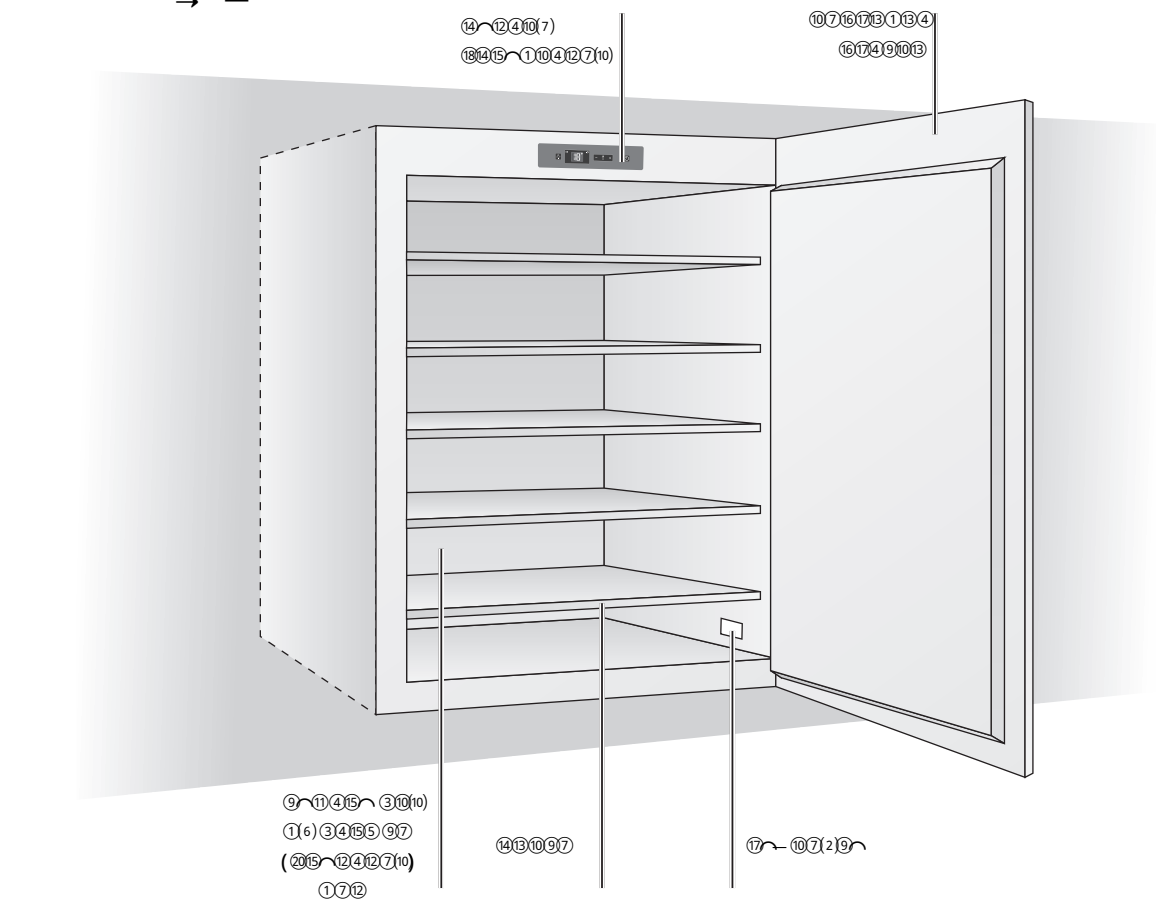

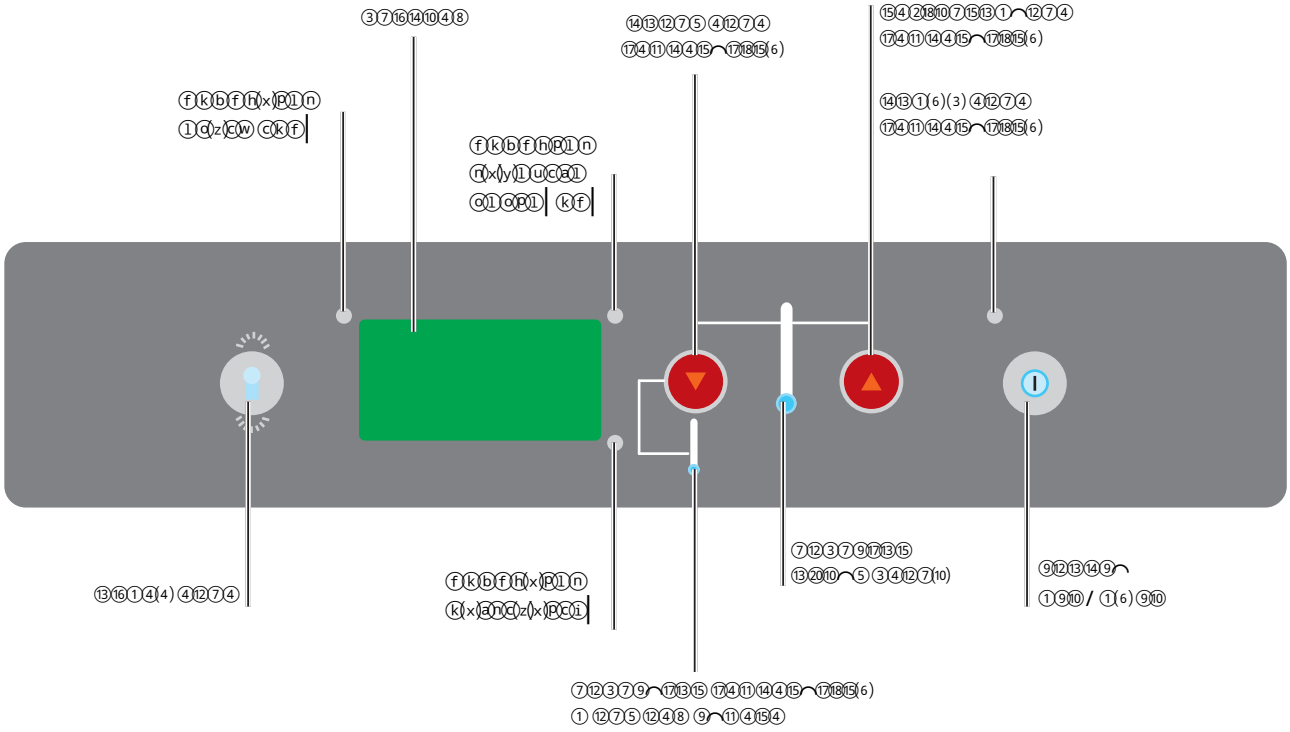

Камера выдержки (хранения) вин

Камера выдержки (хранения) вин предназначена для поддержания оптимальных условий хранения вин.

Оптимальная температура в камере 15° установлена производителем.
Вино имеет сложную природу. Его получают в ходе длительного и медленного процесса. Чтобы добиться его наилучших качеств, необходимы особые условия.
Все вина хранятся при одинаковой температуре, но в зависимости от различных характеристик они подаются и дегустируются при разной степени охлаждения.
Поэтому, вы можете хранить вино при любой температуре, не допуская ее перепадов.

Регулирование температуры

Для регулирования температуры в камере, следуйте рекомендациям:

1. При подключении шкафа к электропитанию, дисплей показывает автоматически установленную температуру.
2. Нажмите кнопку . Индикатор температуры начнет мигать.
3. Регулируйте температуру кнопками и .
4. Через 5 секунд после установления нужной температуры, индикатор перестает мигать.
5. Прежде чем поместить бутылки в камеру, дождитесь, пока температура не достигнет установленного уровня.

При температуре выше 24° освещение в камере автоматически отключается. Так необходимая температура достигается быстрее.

Температурные зоны

Шкаф работает в двух температурных зонах. Для работы при двойной температуре, разместите черный держатель бутылок в креплениях для четвертой полки (считая сверху вниз), затем установите желаемую температуру в верхнем отделе. Помните, что температура в нижнем отделе будет ниже установленной температуры на 6 градусов (температура в нижней части не устанавливается отдельно).
ВНИМАНИЕ: Мы рекомендуем поддерживать температуру 14° в верхней камере. При этом температура в нижней камере будет колебаться от 10°до 11°(оптимальная температура для сервировки белого вина).

Для работы в одной температурной зоне замените черный держатель бутылок на прилагающуюся в комплекте решетку (аналогичную установленным деревянным решеткам). Мы рекомендуем хранить неиспользуемую решетку в сухом и прохладном месте.

Извлечение деревянных полок

Вынимайте полки медленно, потянув на себя.
При необходимости извлечь полки полностью, освободите их от бутылок.
! Не извлекайте одновременно несколько полок.

RU

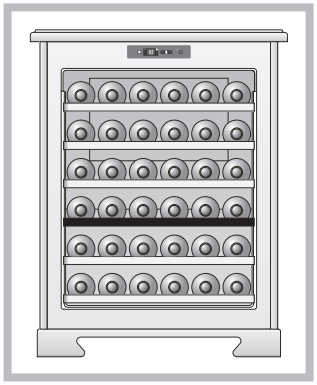

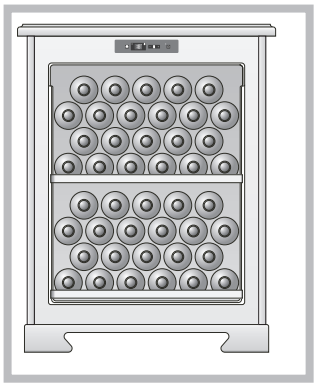





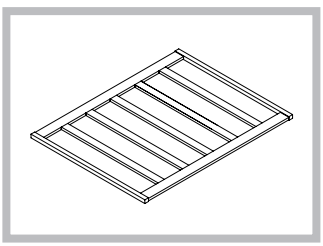

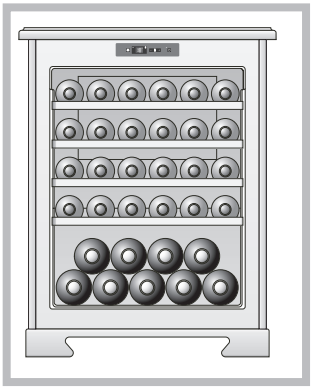

Официальный дистрибьютор компании
indel B S.p.A
в Российской Федерации

ООО ЛИМАРС-Р

Московская обл.г. Электросталь
Строительный пер.д.9
тел./факс (496)57-55-33-7 / +7(985)232-89-10
+7(916)503-72-61
Адрес эл. Почты: limars-r@yandex.ru
www.limars.ru

ОБСЛУЖИВАНИЕ, ГАРАНТИЙНЫЙ И ПОСЛЕГАРАНТИЙНЫЙ РЕМОНТ