COMPANY
WITH QUALITY MANAGEMENT
SYSTEM CERTIFIED BY DNV
=ISO 9001 : 2000=

INDEL B S.p.A.
Loc. Cà Baldone
61019 S. Agata Feltria (PU) ITALY
Tel.: +39 0541 848 711 - Fax: +39 0541 848 000
http://www.indelb.it
E-mail: indelb@indelb.it

UR 25-35

UNITÀ REFRIGERANTE
REFRIGERATING UNIT
KÜHLAGGREGAT
∌∂→∂↞↠→∞∀∝↞↠⇳⇉∅↦⇉⇳∈
UNIDAD DE REFRIGERACIÓN

ИНСТРУКЦИЯ ПОЛЬЗОВАТЕЛЯ

РУССКИЙ

⑬–(4)⌒(10)⑦⑫⑲⑬⑮⑪⌒(1)⑦(10)

③(14)4.4.18.(20) 12.5.2.5.(15)(19)2.19.4.(19)1. - 2.0.9.5. 10.8.9.7.5.(20)8.9.(13)5., 6.7.(16)5.(12)7.(11)(18)0.a)16.(16) 9.(16)7.3.(19)14.8.1.(19) (19)8.5.2.(19)7.5.(13)4.4.18.(20) 15.4.9.(16)0.4.(16)7.(13)4.(11)8.9.5.(16)16.10.a) 12.5.2.5.(15)(19)2.19.4.10.a) 1.(11)3.(16)7.10.

(8)9.(19)10.8.9.7.5.(20)8.9.(13)(11)8.5.5.9.(13)(16)9.8.9.(13)10.a)9.8.2.(16)10.a)16.(19)3.97.(16)2.5.(13)4.(19)b)3.④(13)7.5.6.(16)(20)8.1.5.(14)5.8.5.5.(14)16.(16)8.9.(13)(1)
- 73/23/④④⑯ 5.9.19 11.(16)3.7.(11)2.b) 1973 (14)5.(15)1)(⑫(19)(18)1.5.(16)⑫(11)6.7.(11)(16)4.(19)9) (19)6.5.8.2.(16)5.10.a)16.(19)3.6.5.6.7.(11)(13)1.(11)3;
- 89/336/④④⑯ 5.9.3 3.(11)7.9.(11)1989 (14)5.(15)1)((8)2.(16)1.9.7.5.3.(10)(14)(19)9.4.(10)b)(16)5.(13)3.(16)8.9.(19)3.5.8.9.1.9. (19)6.5.8.2.(16)5.10.a)16.(19)3.6.5.6.7.(11)(13)1.(11)3.
⑬4.(19)8.5.5.9.(13)(16)9.8.9.(13)10.a)9.6.7.(11)(18)(19)9.(16)2.1.9.8.9.(13)(16)4.4.5.3.1.0.6.5.8.9.(14)5.(13)2.(16)4.(19)a) 12/489 (④④⑯ 9.7.(16)2.5.(13)4.(19)(16)87/308), 5.(14)7.(11)4.(19)4.(19)(18)(a)16.(16)3.1.0.1.0.7.5.(13)(16)4.1.9.7.(11)(16)(19)5.1.5.1.0.3.(11)
⑬4.(19)9.1.1.(17)(16)8.5.5.9.(13)(16)9.8.9.(13)10.a)9.8.2.(16)10.a)16.(19)3.97.(16)2.5.(13)4.(19)b)3.(12)(16)5.6.(11)8.4.5.8.9.(19)
EN55014, EN61000-2-3, EN61000-3-3, EN55104, EN61000-4-2, EN61000-4-4, EN61000-4-5, EN61000-4-6, EN61000-4-11, EN60335-2-24

①⑫⑦⑪⌒⑫⑦④

⑬1.2.2.(11)7.(15)(18)a)16.(19)(16)2.0.2.(16)3.(16)4.9.8. 4.(16)1.0.8.9.(11)4.(11)3.2.(19)8.(18)a)9.8.(b) 4.(11) 5.9.1.7.8.9.5.3. (13)5.(16)8.1.0.2.(16), (15)(11)7.(16)(16)8.2.(19) 5.4.(19)(16)1.6.(19)1.6.(16)4.1.8. 1.7.8.1.5.(16)(20)(4.(11)(16)8.5.3).
① 7.(11)2.5.1.4.(16)3. 7.(16)7.(19)3.(16)4.(16)(15)5.9.7.(11)(14)(19)8.(18)(20)9.(16)8.1.9.(15)5. 5.1.2.2.(11)7.(15)(18)a)16.(16)4.5.2.0.2.(16)3.(16)4.9.(11)(13)5.(19)(8)(6)7.(11)4.(19)6.5.(17)5.(14)5.(13)(19) 6.5.7.(16)(8)5.(13) 6.7.(19) 1.(11)8.1.4.(19)9) 4.(11)4.7.(16)(18)(a)16.(19)12.8.b) 3.(16)9.1.2.2.(19)4.8.1.(19)1.2.(15)(16)9.1.2.(16)(20) ⑬9.8.5.(16)(6)9.4.(b)(20)9.(16)1.5.4.1.0.7 6.(19)9.1.4.(19)b)(13)5.(13)7.(16)3.(b)1.4.8.9.1.(19)(19)2.(19)9.1.2.4.(19)4.8.1.5.(14)5.5.(12)8.2.1.0.(17)(19)(18)1.4.(19)b)
③2.b)5.(12)(16)8.6.(16)1.4.1.4.(19)b)1.2.5.7.5.1.5.(16)(20) 7.(11)2.5.9.8.(19) 5.(14)7.(11)4.(19)1.4.(16)4.4.5.(14)5. 6.5.9.7.(16)2.2.4.(19)b) 2.0.4.(16)7.(14)(18)(9), 4.(16)5.(12)2.5.(15)(19)3.5 5.(12)(16)8.6.(16)1.4.1.9.1.9. 6.7.(11)(18)(19)2.1.9.4.1.0.a) 1.0.8.9.(11)4.5.(13)1.1.0. ③2.b) 4.(11)(19)2.1.0.4.5.(16)(20) 7.(11)2.5.9.8. 1.0.8.9.7.5.(20)8.9.(13)(1) 5.4.5. (15)5.2.(17)4.5 (12)1.8.9.1.9. 1.0.8.9.(11)4.5.(13)2.(16)4.5. 4.(11) 8.5.(16)7.1.5.(16)4.4.5. (14)5.7.(19)(18)5.4.9.(11)2.1.9.4.5.(20) 6.5.(16)7.1.2.4.5.8.9.(19) (19) (19)3.(16)9.1.9. 6.5.8.9.5.(b)4.4.1.8.(20) (15)5.8.9.1.0.6.(13)5.(16)8.(15)1.0.2.(11)

Indel B 4.(16)4.(16)8.(16)9.5.(13)(16)9.8.9.(13)(16)4.4.5.8.9.(19)(18)(11)6.5.(13)7.(16)(7)(15)(16)4.4.1.8.(16)(15)(16)9.(11)2.(19)(19)9.7.(11)(13)3.1.8, 6.5.2.1.0.4.(16)4.4.1.8.(16)(13)1.2.5.(15)(16)1.0.8.9.(11)4.5.(13)1.(19) 4.(16)8.5.5.9.(13)(16)9.8.9.(13)10.a)16.(16)2.0.(15)(16)4.4.5.(20)(19)4.8.9.7.1.0.1.1.3.(19)9.)

⑱⑯⑰⌒⑫⑬①⑨⌒

⑭7.(19)1.0.8.9.(11)4.5.(13)1.(16)5.1.2.2.(11)7.(15)(18)a)16.(16)4.5.2.0.2.(16)3.(16)4.9.(11)UR 25, 8.2.(16)5.1.0.2.0.9.(16)(19)4.8.9.7.1.0.1.1.3.(19)b)3. 4.(11)7.(19)8.1.0.4.1.(16)0.1.
⑫(16)(18)(11)2.0.1.9.9.(16)(13)1.8.4.1.0.9.1.9.(12)2.5.1.(1.0.8.9.7.5.(20)8.9.(13)5.), 1 (19)(8)8.5.(16)(5)9.4.(19)9.(16)2.1.9.4.5.(14)5.6.7.5.(13)5.(15)1,) 1.4.9.5.(12)1.8. 5.(12)2.(16)4.(19)9.1. 1.7.(16)6.2.(16)4.(19)6) 1.5.1.0.7.1.0.6.5.(13) ⑭7.(19) 1.0.8.9.(11)4.5.(13)1.(16) 5.1.2.2.(11)7.(15)(18)a)16.(16)4.5. 2.0.2.(16)3.(16)4.9.(11) UR 35, 8.2.(16)5.1.0.2.0.9.(16)(19)4.8.9.7.1.0.1.1.3.(19)b)3. 4.(11)7.(19)8.1.0.4.1.(16)0.2.

① 5.(12)5.(19)2.8.2.1.0.4.(11)(16)2.1.0.8.9.(11)4.5.(13)(19)9.(16)(19)8.6.(11)7.(19)9.(16)2.1.9.(13)1.5.4.9.(16)(20)4.(16)7.(16)(19)(18)1.7.(16)6.(19)9.(16)6.2.1.8.9.(11)4.1.0.1.0.8.9.7.5.(20)8.9.(13)(1) 8.6.5.3.5.1.6.1.9.a) 1.5.1.0.7.1.0.6.5.(13)4.(11)(13)4.(16)5.4.(16)(20)8.9.5.7.5.4.(16)1.5.4.9.(16)(20)4.(16)7.(11) ⑭5.(15)8.5.(16)(6)9.4.(19)9.(16)1.(11)(12)(16)2.1.9.6.(19)9.(11)4.(19)b)1. (12)(19)9.(11)7.(16)(6)(11)(13)9.5.3.5.(12)(19)2.b)—1.0.1.9.9.(16)(13)4.(19)3.(11)9.(16)2.1.9.4.1.8. 6.7.(19)6.5.(15)8.5.(16)(6)9.4.(16)4.(19)(19)6.5.2.b)7.4.5.8.9.(16)(20)

⑱⑯⑰⌒⑫⑬①⑨⌒⑰④⑪⑭④⑮⌒⑰⑱⑮⑥

③2.b) (13)1.2.a) 14.4.(19)b) 12525.(15)(19)2194.(19)1.(11) 65.(13)(16)7.4.(19)9.(16) 7101.4110. 9.(16)73.589.(11)9.(11) 65. 14.(11)85.(13)5.(20) 897.(16)2.1.(16)
⑰(16)3.6.(16)7.(11)9107.(11)(13)4109.7.(19)12525.(15)(19)2194.(19)1.(11)7.(16)4102.(19)710.(16)98.b)6109.(16)3. (13)7.(11)16.(16)4.(19)b)7101.41.(19)9.(16)73.589.(11)9.(11)
③2.b)591.2.a)14.4.(19)b) 65.(13)(16)7.4.(19)9.(16)7101.4110.6.759.(19)(13)14.(11)85.(13)5.(20)897.(16)2.1.(19)(15)5.16.(16)2141.(11)

⑮⌒⑥⑪⑬⑮⌒⑤⑦①⌒⑫⑦④

⑭7.(19) 4.(11)7.(11)89.(11)4.(19)(19) 825.b) (19)4.(16)b) 95216.(16)4 3.3. 12525.(15)(19)2194.(19)1. 4.(16)5.(12)125.(15)(19)3.5. 7.(11)(18)3.575.(18)(19)91.9
1089.(11)45.(13)(19)(13)9.(16)73.57.(16)4102.b)957.(13)6525.(17)(16)4.(19)(16)OFF (19)589.(11)(13)(19)(13)(15)(13)(16)7131.0.591.718.95.(20)
⑫(16)10.(15)(11)2.b)(20)9.(16)4.(11)7581.5.(19)(20)(19)4.(16)(20)(19)2.(16)(15)5897183.(19)(19)2.(19)9.(13)(16)7.(15)183.(19)6.7.(16)(15)3.(16)9.(11)3.(19)

⑬—⑯⑩⑱⑤⑦①⌒⑫⑦④

⑫(16) (19)86521.9.(18)10.(20)9.(16) (11)(12)7.(11)(18)(19)(13)418.(16) 14.(19)89.(16)(19)(16) 87.(16)(15)89.(13)(11) (19) (17)(16)891.(19)(16) 16.(16)91.(19) ⑬14.(19)16.(11)(20)9.(16)
(19)86.(11)7.(19)9.(16)219.7.(16)4102.b)7.45. 9.(16)625.(20)(13)5.(15)5.(20)(19)3.(b)(14)1.(19)3.(19)3.5.a)16.(19)3.(19)87.(16)(15)89.(13)(11)3.(19)
④82.(19) (13)18. 4.(16) (19)86521.9.(18)10.(19)(16) 12525.(15)(19)2194.(19)1. (15)2.(19)9.(16)2194.5.(16) (13)7.(16)3.(b) 514.(19)16.(11)(20)9.(16) (13)4109.7.(16)4.4.(19)(16)
65.(13)(16)7124.589.(19) 15.49.(16)(20)4.(16)7.(11)(19) 589.(11)(13)2.b)(20)9.(16)(15)(13)(16)7131.0. 591.718.95.(20) (13)5. (19)(18)(12)(16)(17)(11)4.(19)(16) 65.b)(13)2.(16)4.(19)b)
62.(16)8.(16)4.(19)
⑬(15)(19)4. 7.(11)(18)(13)(14)5.(15)514.(19)16.(11)(20)9.(16)(13)(16)49.(19)2.b)957. 618.2.(16)8585.3.(13)5.(19)(18)(12)(16)(17)(11)4.(19)(16)(18)(11)857.(16)4.(19)(20)

⑫④⑦⑯⑭⑮⌒①⑫⑬⑯⑰⑦

⑭(16)7.(16)(15) 5.(12)7.(11)16.(16)4.(19)(16) (13) 8.(16)7.(13)(19)8.418.(20) 13.(16)497. (13) 8210.4.(11)(16) 8.(12)5.b) (13) 7.(11)(12)59.(16) 12525.(15)(19)2194.(19)1.(11)
6.75.(13)(16)719.(16)

(11) 65.(15)(11)(16)98.b)2.(19)202.(16)1975.204.(16)7.(14)(19)b)
(12) 6.7.(11)(13)(19)2194.589.19.85.(16)(15)(19)4.(16)4.(19)(20)
(13) 6.7.(11)(13)(19)2194.589.19.(19)86521.9.(18)5.(13)(11)4.(19)b)9.(16)73.589.(11)9.(11)
(14) 13.(16)2589.4589.19.6.7.(16)(15)5127.(11)4.(19)9.(16)2.b)

Рис. 01
UR 25

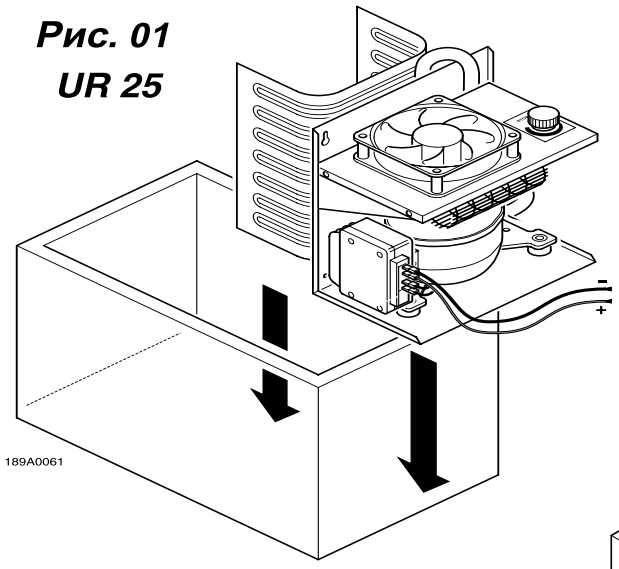

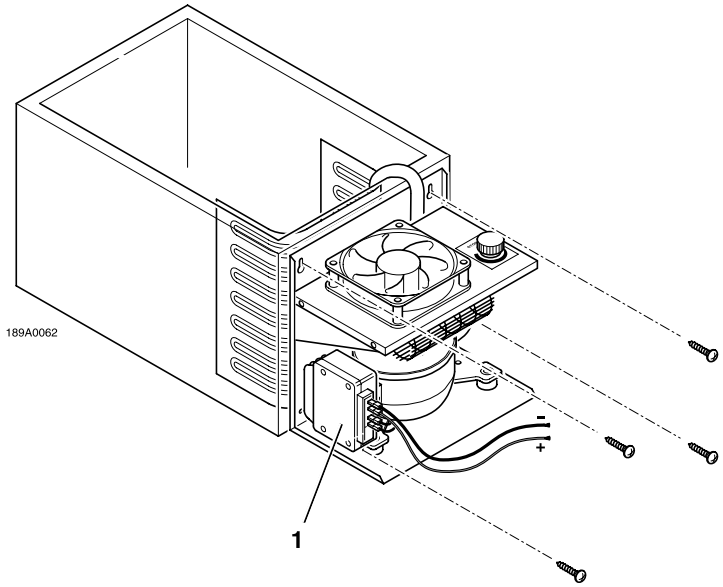

IVECO
STRALIS





Рис. 02
UR 35

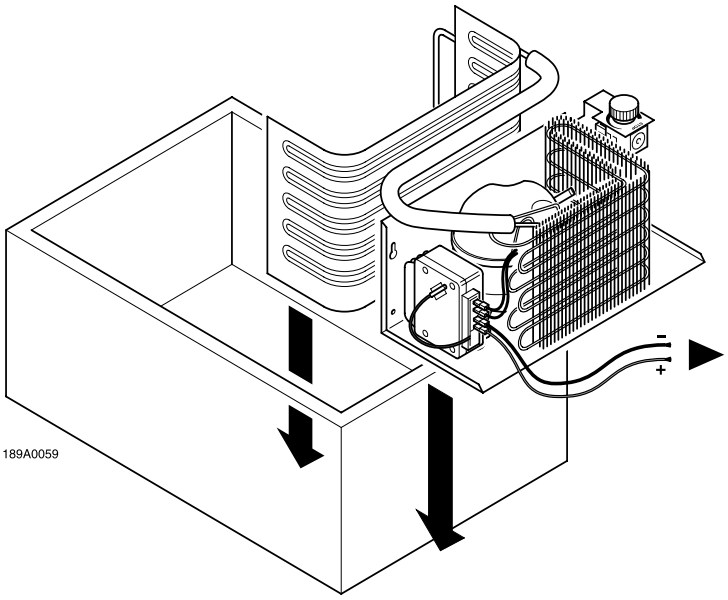

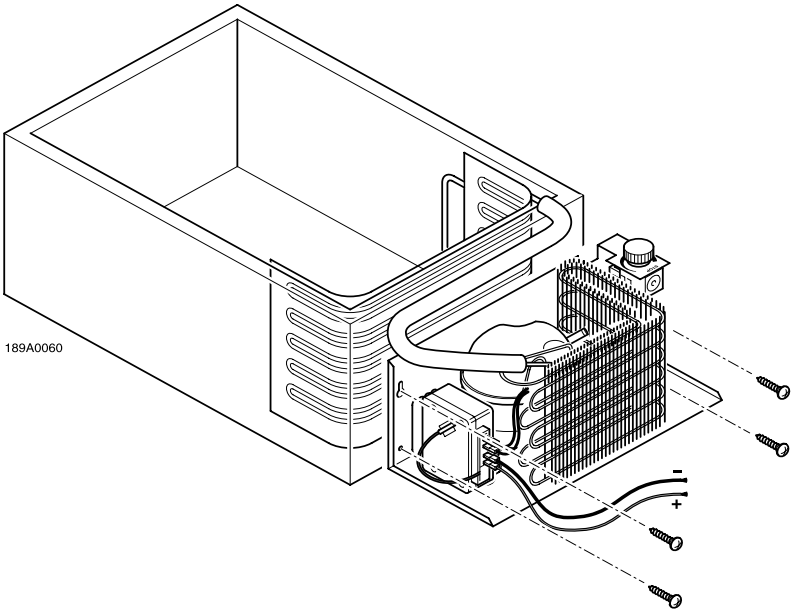







РУССКИЙ

ТЕХНИЧЕСКИЕ ХАРАКТЕРИСТИКИ

Напряжение питания	**DC 12В или 24 В**
Мощность	**60 Вт**
Вес	**UR 25 8,64 кг** **UR 35 8,01 кг**
Регулировка температуры	**С помощью термостата**
Хладагент R-134A	**UR 25 52 грама** **UR 35 58 грамов**
Защитное отключение	**12В (10.1-11.4)** **24В (22.4-24.1)**
Защита при опрокидывании кабины	**Да**
Герметичный компрессор	**DANFOSS**
Принудительное охлаждение	**Да (вентилятор 12В)**

Официальный дистрибьютор компании
indel B S.p.A
в Российской Федерации

ЛИМАРС - Р

Московская обл.г. Электросталь
Строительный пер.,д.5
тел./факс (496)57-032-55
8-800-500-61-80

Адрес эл. почты: limars-r@yandex.ru
www.limars.ru

ОБСЛУЖИВАНИЕ, ГАРАНТИЙНЫЙ И ПОСЛЕГАРАНТИЙНЫЙ РЕМОНТ