REFRIGERATOR MANUFACTURER
Turbo air
more durable, efficient, beautiful

109004, г. Москва, ул. Александра Солженицына, д. 29/18

Москва 8-495-120-30-74
Регионы 8-800-444-12-18
горячая линия, телефон бесплатный

sales@turboairltd.ru
www.turboairltd.ru

Холодильный стол

Back Mount Undercounter
E - серия

ПРЕИМУЩЕСТВА ЭКСПЛУАТАЦИИ

Модель:EUR28

Система сбора и испарения конденсата

Специальное антикоррозийное покрытие для трубок испаряет водный конденсат, не производя лишних затрат электроэнергии, исключая возможность протечки.

Двери собственной конструкции

Облегченная конструкция увеличивает срок службы, уменьшает износ петель из высококачественной нержавеющей стали и обеспечивает плавное открытие.



Эффективная система охлаждения

Увеличенная и более сбалансированная (CFC Free) система охлаждения включает в себя мощный испаритель и конденсатор, обладающие большой эффективностью для максимально быстрого охлаждения ваших продуктов.

Запатентованный самоочищающийся конденсатор (Опция)

Механизм с вращающейся щеткой, которая движется вверх и вниз 2-3 раз в день, предотвращая любое скопление пыли, что позволяет постоянно поддерживать высокую эффективность работы без лишних нагрузок.

LED подсветка

Светодиодное (LED) освещение по сравнению с люминесцентными лампами излучает меньше тепла, долговечно и потребляет в разы меньше электроэнергии. Лампы установлены под оптимальным углом для максимальной видимости продукции и оснащены независимым выключателем.

Магнитные уплотнители

Имеют цельную конструкцию, снимаются без инструментов, что обеспечивает простоту очистки и замены.

Холодильный шкаф поддерживает оптимальную температуру 0°C ~ +3°C

Регулируемые полки выполнены из толстой стальной проволоки с виниловым покрытием

ISO9001:2008 Intertek Intertek 2 YEAR WARRANTY

Модель	Дверей (шт)	Объем (л)	Полок (шт)	Мощность (кВт)	Вес (кг)	Ш × Г × В (мм)
EUR28	1	197	3	0,125	74	698 × 762 × 762

Версия.04042019

*В габариты глубины не включен размер (50 мм)

Холодильный стол

Back Mount Undercounter
E - серия

Модель:EUR28

ХАРАКТЕРИСТИКИ	
Параметры сети, (В/Гц)	220/50
Мощность, (кВт):	0,125
Тип хладагента:	R-134A/R-404A
Ширина, (мм)	698
Глубина, (мм)	762
Высота, (мм)	762
Кол-во дверей	1
Кол-во полок	3
Полезный объем, (л)	197
Масса, (кг)	74
Тип охлаждения	Динамический
Температурный режим	0°~ +3°
Климатический класс	+45°C (T-5)
Расположение агрегата	Нижнее
Управление	Электронное

Отдельные элементы дизайна и некоторые технические характеристики могут быть изменены без предварительного уведомления.
Фактический вес груза может отличаться в зависимости от дополнительных упаковочных материалов для защиты продукта.

(Ед.изм.: мм)

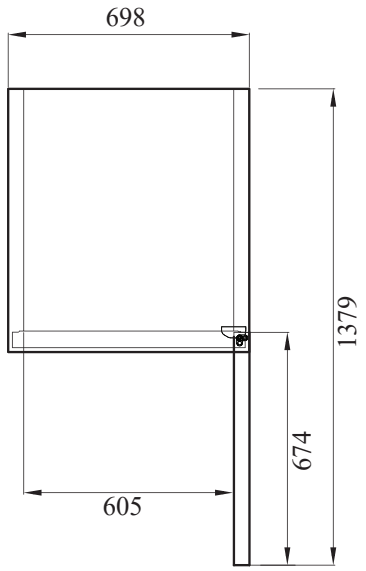

ВИД СВЕРХУ

■ **ГАРАНТИЯ:** **2 года на компрессор и все комплектующие**

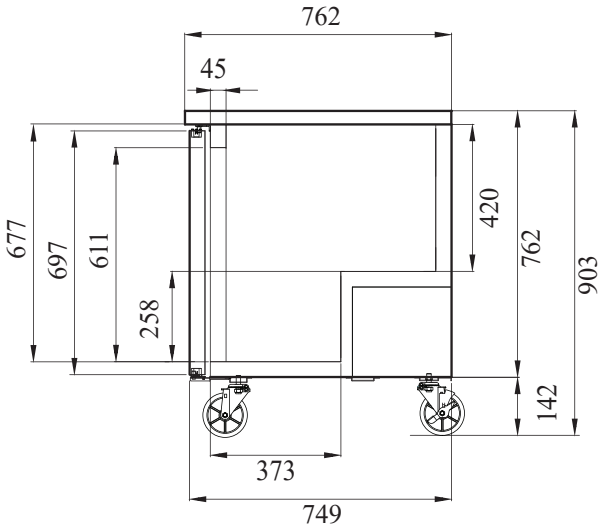

ВИД СБОКУ

■ БАЗОВАЯ КОМПЛЕКТАЦИЯ:

- ***Система самодиагностики***
- ***120мм колесики, фронтальные со стопорами***
- ***Дверной замок***
- ***Фронтальные регулируемые ножки***

■ ДОПОЛНИТЕЛЬНАЯ КОМПЛЕКТАЦИЯ:

- ❑ Регулируемые ножки из нержавеющей стали
- ❑ Полки из толстой проволоки с виниловым покрытием
- ❑ Полки из нержавеющей стали
- ❑ Самоочищающийся конденсатор
- ❑ Стойка для противней
- ❑ Клапан выравнивания давления

■ Москва 8-495-120-30-74 sales@turboairltd.ru
■ Регионы 8-800-444-12-18 www.turboairltd.ru
горячая линия, телефон бесплатный

Версия.04042019