REFRIGERATOR MANUFACTURER
Turbo air
more durable, efficient, beautiful

109004, г. Москва, ул. Александра Солженицына, д. 29/18

Москва 8-495-120-30-74
Регионы 8-800-444-12-18
горячая линия, телефон бесплатный

sales@turboairltd.ru
www.turboairltd.ru

# Холодильный шкаф

**Reach-In Top Mount**
**M3 - серия**

## ПРЕИМУЩЕСТВА ЭКСПЛУАТАЦИИ

## Модель:CM3R24-2

### Запатентованный самоочищающийся конденсатор (Опция)

Механизм с вращающейся щеткой, которая движется вверх и вниз 2-3 раз в день, предотвращая любое скопление пыли, что позволяет постоянно поддерживать высокую эффективность работы без лишних нагрузок.

### Запатентованный энергосберегающий контроллер

«ESFC» останавливает мотор вентилятора, если его работа приводит к негативным последствиям -экономит энергию до 30%, а также увеличило срок службы компрессора.

### Клапан выравнивания давления

Вы мгновенно открываете дверь без лишних усилий.

### Система заблаговременного предупреждения

Диагностирует и выявляет факторы риска. В случае неисправности система заблаговременно подает предупредительный сигнал, что позволяет сохранить содержимое холодильника или морозильника и избежать возможных проблем.

### Система сбора и испарения конденсата

Специальное антикоррозийное покрытие для трубок испаряет водный конденсат, не производя лишних затрат электроэнергии, исключая возможность протечки .

### Двери собственной конструкции (патент)

Оснащены фиксатором открывания под углом 90°, системой доводчиков и петлями из высококачественной нержавеющей стали. На корпусе холодильного оборудования используется уплотнение из АБС - пластика, который улучшает теплоизоляцию и не пропускает конденсат. Эргономичные ручки, утопленные в форму двери, позволяют экономить пространство на кухне и на них не остается следов от пальцев. Облегченная конструкция увеличивает срок службы дверей, уменьшает износ петель и облегчает плавное открытие дверей..

### Корпус из нержавеющей стали

Гальванизированная сталь на оборотной стороне и внизу, острые углы оборудования сглажены, уменьшая риск получения травм. Пол выполнен из нержавеющей стали с алюминиевыми вставками по бокам и сзади оборудования.



***Холодильный шкаф поддерживает оптимальную температуру +1°C ~ +8°C***

**Запатентованная технология**



Опциональный самоочищающийся конденсатор, не позволяющий скапливаться пыли, снижая нагрузку

| Модель | Дверей (шт) | Объем (л) | Полок (шт) | Мощность (кВт) | Вес (кг) | Ш × Г × В (мм) |
|---|---|---|---|---|---|---|
| CM3R24-2 | 2 | 665 | 3 | 0,185 | 115 | 730 × 780 × 2106 |

Версия.04042019

# Холодильный шкаф

**Reach-In Top Mount**
**M3 - серия**

## Модель:CM3R24-2

| ХАРАКТЕРИСТИКИ | |
|---|---|
| Параметры сети, (В/Гц) | 220/50 |
| Мощность, (кВт): | 0,185 |
| Тип хладагента: | R-134A/R-404A |
| Ширина, (мм) | 730 |
| Глубина, (мм) | 780 |
| Высота, (мм) | 2106 |
| Кол-во дверей | 2 |
| Кол-во полок | 3 |
| Полезный объем, (л) | 665 |
| Масса, (кг) | 115 |
| Тип охлаждения | Динамическое |
| Температурный режим | +1°~ +8° |
| Климатический класс | +45°C (T-5) |
| Управление | Электронное |

Отдельные элементы дизайна и некоторые технические характеристики могут быть изменены без предварительного уведомления.
Фактический вес груза может отличаться в зависимости от дополнительных упаковочных материалов для защиты продукта.

(Ед.изм.: мм)

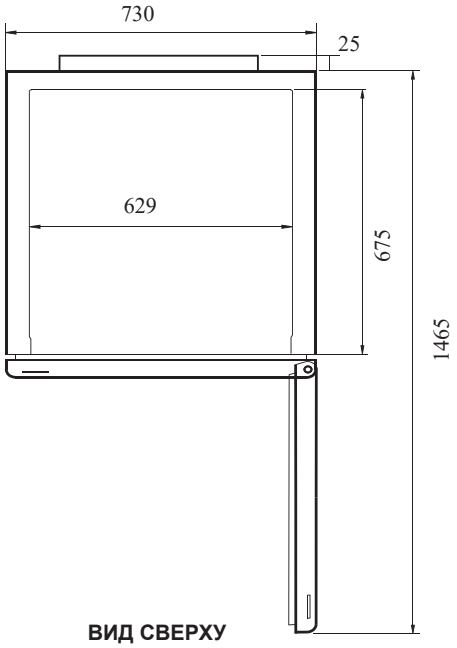


ВИД СВЕРХУ

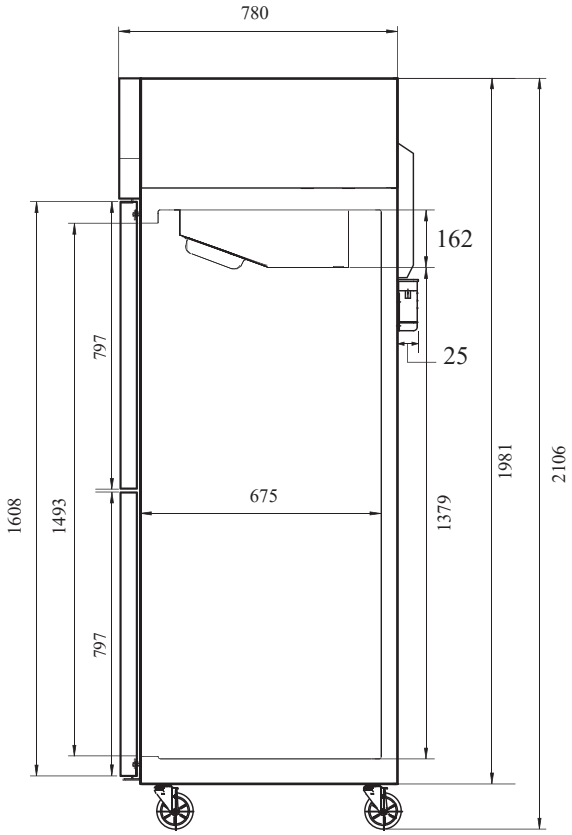


ВИД СБОКУ

## ■ ГАРАНТИЯ: 2 года на компрессор и все комплектующие

## ■ БАЗОВАЯ КОМПЛЕКТАЦИЯ:

- ***Система самодиагностики***
- ***120мм колесики, фронтальные со стопорами***
- ***Дверной замок***
- ***Фронтальные регулируемые ножки***

## ■ ДОПОЛНИТЕЛЬНАЯ КОМПЛЕКТАЦИЯ:

- ❑ Регулируемые ножки из нержавеющей стали
- ❑ Полки из толстой проволоки с виниловым покрытием
- ❑ Полки из нержавеющей стали
- ❑ Самоочищающийся конденсатор
- ❑ Клапан выравнивания давления


■ Москва 8-495-120-30-74 sales@turboairltd.ru
■ Регионы 8-800-444-12-18 www.turboairltd.ru
горячая линия, телефон бесплатный



Версия.04042019