

OCM8478G

Компактный духовой шкаф с функцией СВЧ

Тип установки: Встраиваемый прибор
Дизайн линия: Elements
Цвет: Черный
Габаритные размеры (вхшхг): 45,5 × 59,5 × 54,6 см



Конструкция и исполнение

- Максимальная температура в духовке: 250 °C
- Stirrer: микроволновое приготовление без поворотного стола
- Мощность микроволн: 1000 Вт

Свойства и опции

- OpenView: широкий обзор духовки
- Съемные направляющие
- Решетка
- Стеклянный противень
- Мелкий эмалированный противень

Функции, программы и режимы

- Количество автоматических программ: 120
- Нагрев снизу
- Нагрев снизу
- Нагрев сверху
- Классический нагрев
- Малый гриль
- Большой гриль
- Большой гриль + работа вентилятора
- Вентиляционный нагрев
- Нагрев снизу + вентиляционный нагрев
- Нагрев снизу + работа вентилятора
- WarmPlate: подогрев посуды
- StayWarm: поддержание температуры приготовленных блюд
- Быстрый нагрев духовки
- StepBake: пошаговое приготовление
- AutoRoast: автоматическое запекание



Дизайн и встраивание

- Материал дверцы: Стеклянная дверца
- Цвет: Черный
- Монтажные размеры (вхшхг): 45 × 56 × 55 см

Безопасность и уход

- Динамическая система охлаждения DC+
- Съемный стеклопакет

Технические характеристики

- Потребление электроэнергии в режиме ожидания: 1 Вт
- Мощность подключения: 3000 Вт
- Частота: 50-60 Hz

Размеры

- Габаритные размеры (вхшхг): 45,5 × 59,5 × 54,6 см
- Вес нетто: 37,4 кг

Логистическая информация

- Размеры в упаковке (вхшхг): 55 × 66 × 70 см
- Вес брутто: 42,1 кг
- Артикул: 507875
- EAN-код: 3838942073021
- Группа продуктов: Техника для кухни
- Область использования: бытовая

ООО "Горенье БТ"
119180, г. Москва, Якиманская набережная д.4, стр. 1, эт.3, пом. I, ком. 55
T: 8 (800) 707-08-07, E-mail: info@askorus.ru - www.asko.ru

ASKO
Inspired by Scandinavia

- Дизайн линия: Elements

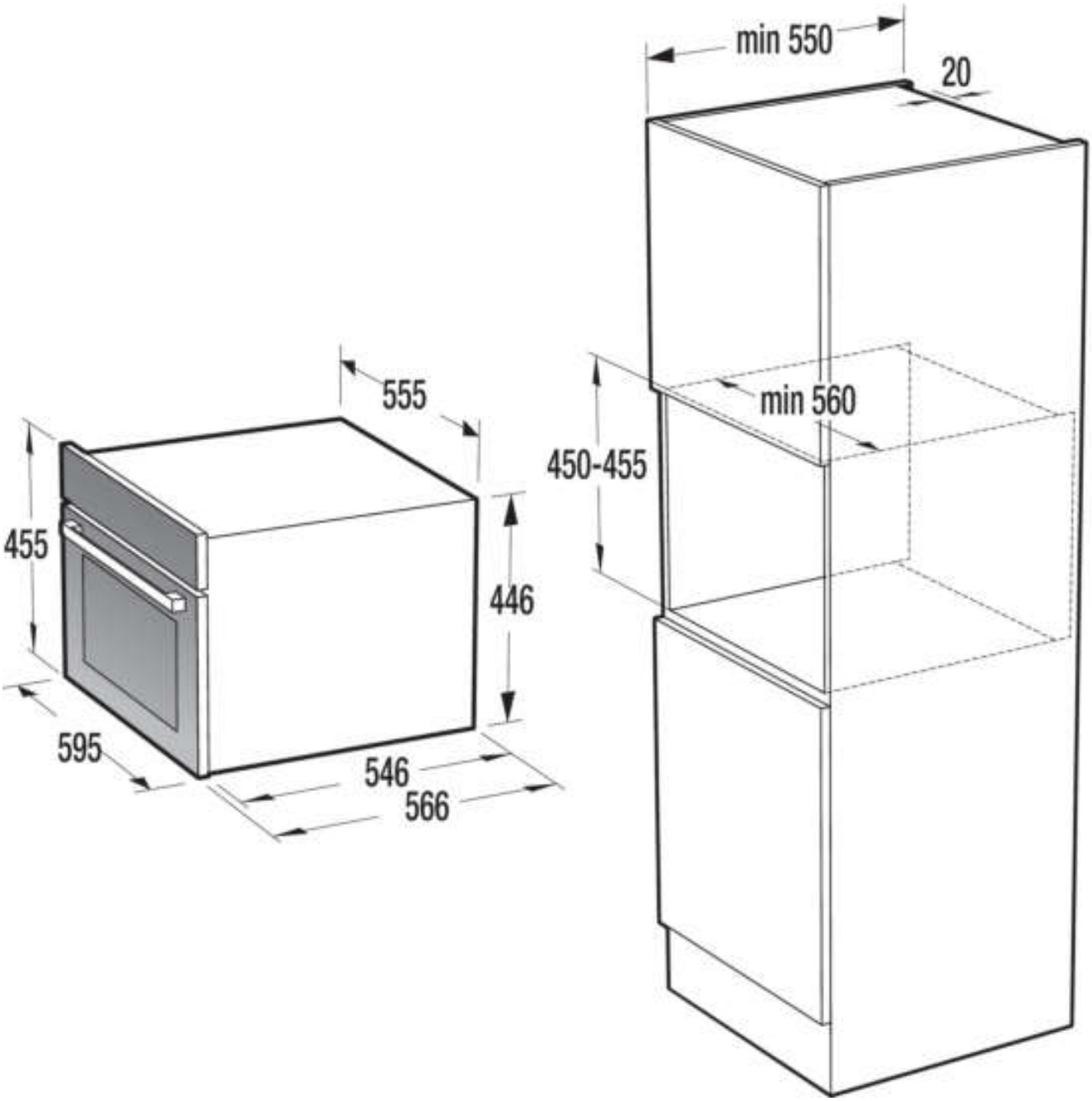

ООО "Горенье БТ"
119180, г. Москва, Якиманская набережная д.4, стр. 1, эт.3, пом. I, ком. 55
Т: 8 (800) 707-08-07, E-mail: info@askorus.ru - www.asko.ru

ASKO
Inspired by Scandinavia