POURING PERFECTION

# ИНСТРУКЦИЯ ДЛЯ МОДЕЛЕЙ

**Ecoboiler UC4L 2.4kW**
(Артикул: 1000740)

**Ecoboiler UC10L 2.8kW**
(Артикул: 1000741)

**Ecoboiler UC10L 5.6kW**
(Артикул: 1000742)

**Ecosmart UC4L 2.4kW**
(Артикул: 1000750)

**Ecosmart UC10L 2.8kW**
(Артикул: 1000751)

**Ecosmart UC10L 5.6kW**
(Артикул: 1000752)

| | |
|---|---|
| MARCO is an ISO9001:2008 Registered Company. | CE |

**Давление воды:** 35 - 345 кПа (мин.-макс.)


**Marco Beverage Systems Limited.**
63d Heather Road,
Sandyford Industrial Estate,
Dublin 18.
Ireland Tel: +353 (0)1 295 2674
Ireland Fax: +353 (0)1 295 3715
email: sales@marco.ie
www.marco.ie

**ООО «ФРАНКО»**
Карамышевская набережная,
Дом 44, оф. 333
Москва, 123423
Телефон: +7 (495) 988-48-85

email: service@franko.su
www.franko.su

## ИНСТРУКЦИЯ ПО БЕЗОПАСНОСТИ:

- Данное оборудование должно быть заземлено. В случае, если включенное, при включенной розетке, оборудование не функционирует, убедитесь, что зеленый/желтый провод правильно заземлен.
- Опасность протекания. Шланг, входящий в комплект с данным устройством, не является токсичным, является пригодным для использования продуктов питания (в данном случае воды) и прошедшем тест на качество. Тем не менее, шланг не является постоянным типом соединения, поэтому рекомендуется выключать водонагреватель и закрывать кран, когда оборудование не используется (например: в выходные, в ночное время и пр.)
- Опасность ошпаривания и обжигания. Будьте внимательны при чистке фронтальной поверхности водонагревателя.
- В процессе производства данного оборудования огромное внимание было уделено безопасности устройства, путем проведения соответствующих тестовых испытаний. Установка, эксплуатация и использования водонагревателя должны производиться согласно Инструкции, в противном случае это может привести к травмам или повреждению самого устройства. При возникновении сомнений в корректной и правильной установке/эксплуатации/использовании – обращайтесь к заводу производителю или к Вашему поставщику.
- Данный прибор не предназначен для использования лицами (включая детей) с ограниченными физическими, сенсорными или умственными способностями, а также с недостаточным опытом и знаниями, если они не находятся под контролем лиц, ответственных за безопасность и корректное использование.
- Держите детей под присмотром, чтобы избежать их травм.
- В случае повреждения проводов устройства, такие провода могут быть заменены только квалифицированным сервисным персоналом.

## УСТАНОВКА И МОНТАЖ:

**Процесс элетро подключения:**

- Ecoboiler UC4L 2.4kW - подключение к 13A сети питания (13A вилка входит в комплект).
- Ecoboiler UC10L 2.8kW - подключение к 13A сети питания (13A вилка входит в комплект).
- Ecoboiler UC10L 5.6kW - убедитесь, что сеть питания соответствует техническим характеристикам оборудования.

**Процесс подключения к водоснабжению:**

- Необходимое давление в сети водоснабжения: 35 – 345 кПа
- Закройте вентиль холодной воды и присоедините шланг (3/4" BSP) к водоснабжению.
- Подключите хвостовую часть шланга к штуцеру запорного вентиля. Предварительно убедитесь, что установлена уплотнительная шайба.
- Включите подачу воды, чтобы смыть всю грязь, пыль и пр. из шланга и трубы. Слейте несколько литров воды.
- Вторую часть шланга присоедините к впускному клапану водонагревателя (3/4" BSP). Убедитесь, что и здесь уплотнительная шайба установлена заранее.
- Включите подачу воды и проверьте герметичность подключения.

**Эксплуатация водонагревателя в первый раз:**

- Проверьте, чтобы все процессы монтажа и установки были выполнены корректно.
- Убедитесь, что вентиль подачи воды включен.
- Включите оборудование в сеть питания и нажмите кнопку включения на фронтальной панели, которая обозначена словом «Питание» («Power»). См. Рис.1.
- При включении, индикатор «Питание» («Power») загорится зеленым светом и, до нагрева воды, устройство начнет заполняться до безопасного уровня (выше элементов нагрева).

- Индикатор «Готово к использованию/Статус» («Ready/Status») будет мигать красным светом до тех пор, пока оборудование не заполнится водой до безопасного уровня.
- После этого, набранное количество воды нагреется до 96 ºС, но водонагреватель будет набирать дополнительное количество воды, пока температура не снизится на 1-2 ºС. Затем устройство снова начнет нагревать. Процесс нагрева воды будет продолжаться до тех пор, пока бойлер не наполнится полностью.
- Пока водонагреватель будет находиться в безопасном режиме и в режиме заполнения, индикатор «Готово к использованию/Статус» («Ready/Status») будет мигать.
- Индикатор «Готово к использованию/Статус» («Ready/Status») будет гореть зеленым цветом в случае полного заполнения устройства водой и в случае достижения запрограммированной температуры. Теперь оборудование готово к работе.
  **ПРИМЕЧАНИЕ:** Так как устройство имеет электронный контроль, заполнение начинается автоматически. Нагревательный элемент включается только в тот момент, когда достигнут безопасный уровень воды.

**ФУНКЦИЯ «ЭКО-РЕЖИМ» («ECO Mode»):**

- Все модели «Ecoboiler» имеют высокую степень изоляции, благодаря чему экономится значительная часть электроэнергии, по сравнению со стандартными бойлерами.
- Все модели подстоечных бойлеров «Ecoboiler» имеют функцию «ЭКО-РЕЖИМ» («Eco Mode») – возможность использования ½ объема водонагревателя.
- Для включения функции «ЭКО-РЕЖИМ» («Eco Mode») нажмите кнопку, расположенную ниже кнопки «Готово к использованию/Статус» («Ready/Status») – символ «листика» загорится зеленым светом.
- Этот режим позволяет экономить электроэнергию путем минимизации ее затрат в процессе использования водонагревателя в часы наименьшей нагрузки заведения.

**ПРИМЕЧАНИЕ:** Функция «ЭКО-РЕЖИМ» («Eco Mode») особенно эффективна в случаях переменной загруженности и спроса.

Для того, чтобы достичь максимального сбережения электроэнергии с функцией «ЭКО-РЕЖИМ» («Eco Mode») на вашем «Ecoboiler» (только 10-литровые бойлеры), следует:

- К окончанию периода «час пик», Вам следует переключить устройство в «ЭКО-РЕЖИМ» («Eco Mode»). Одновременно с сохранением температуры (96 ºС), уровень воды в бойлере будет постепенно падать, пока не дойдет до половины, где и остановится.
- К окончанию периода использования оборудования, оно должно быть выключено.
- Для отключения данной функции, просто нажмите кнопку «ЭКО-РЕЖИМ» («Eco Mode»).



## ХАРАКТЕРИСТИКИ модели ECOSMART:

Модель ECOSMART имеет много настраиваемых функций, которые позволяют использовать оборудование в подходящем и удобном режиме. Ниже приводится подробная инструкция правильной настройки и использования всех возможных функций данного водонагревателя.

Существует 2 типа меню в водонагревателе ECOSMART:

1. Пользовательские настройки (USER SETUP);
2. Сервисные настройки (SERVICE SETUP).

## НАСТРОЙКА водонагревателя ECOSMART:

**Smart Boiler (программное обеспечение 1.2)**

- После нескольких секунд дисплей покажет основной экран:




*основной экран*

- Верхняя часть дисплея всегда отображает текущее значение температуры воды (погрешность - 0.5°C).
- Нижняя часть дисплея отображает текущий статус водонагревателя.

**Вход в режим настройки**

- Для перехода в режим настройки нажмите одновременно кнопку «Включение» ***(POWER)*** и кнопку «Эконом Режим» ***(ECO MODE)*** на передней панели.
- Дисплей покажет надпись «Пользовательские настройки» (USER SETUP):




- Теперь отпустите кнопки для входа в режим пользовательских настроек.
- Для перехода в режим расширенных настроек держите нажатыми данные кнопки до тех пор, пока не высветится надпись «Сервисные настройки» (SERVICE SETUP) и затем отпустите их.




- В обоих режимах используйте кнопки на передней панели:
  - кнопку «Включение» ***(POWER)*** для прокрутки функций;
  - кнопку «Эконом Режим» ***(ECO MODE)*** для установки заданного значения (нажать и держать).

## ПАРАМЕТРЫ ПОЛЬЗОВАТЕЛЬСКИХ НАСТРОЕК:

**Пользовательские настройки**

| Показание на экране | Описание | Заводские настройки |
|---|---|---|
| 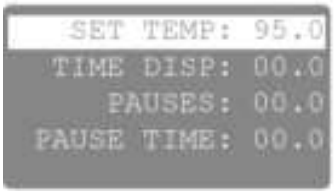 | Установка нового значения температуры бака.<br>Диапазон: 60 – 99.5 °C<br>Шаг в диапазоне: 0.5 °C | 95.0 |
| 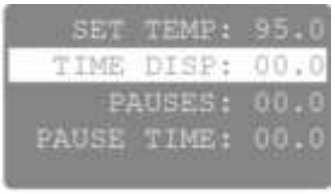 | Установка времени выдачи воды.<br>Диапазон: 0 – 99.9 секунд<br>Шаг в диапазоне: 0.1 секунды<br>Для режима «Нажать и Держать» (PUSH & HOLD) по умолчанию установлено значение 0. | 00.0 |
| 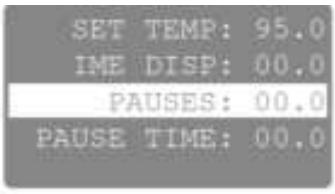 | Установка количества пауз в течение времени выдачи воды.<br>Диапазон: 0 – 20<br>Если оборудование настроено для режима «Нажать и Держать» (PUSH & HOLD), тогда количество пауз не влияет на выдачу. | 00 |
| 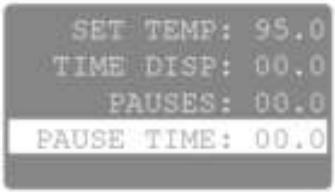 | Установка времени паузы (одинаковое для каждой паузы).<br>Диапазон: 0 – 20.0 секунд<br>Шаг в диапазоне: 0.1 секунды<br>Если оборудование настроено для режима «Нажать и Держать» (PUSH & HOLD), тогда количество пауз не влияет на выдачу. | 00.0 |
|  | Нажмите кнопку «Эконом Режим» ***(ECO MODE)*** для сохранения всех изменений и перезагрузки оборудования. | - |

## СЕРВИСНЫЕ НАСТРОЙКИ:

| Показание на экране | Описание | Заводские настройки |
|---|---|---|
|  | Устанавливается и, дисплей показывает, оставшееся кол-во недель до проведения декальцинации (надпись на экране «Декальцинируйте бак» (DESCALE TANK). Значение «Вкл» (OFF) отключает эту функцию. Диапазон: 1 – 60 недель. | «Вкл» (OFF) |
|  | Устанавливается и, дисплей показывает, оставшееся кол-во литров воды до процедуры замены фильтра (надртсь на экране «Поменяйте фильтр» (CHANGE FILTER). Значение «Вкл» (OFF) отключает эту функцию. Диапазон: 100 – 9900 литров. | «Вкл» (OFF) |
|  | Установка времени для открытия входного клапана каждый раз, как оборудование нуждается в заполнении водой. Это минимизирует колебания значения температуры. Погрешность значения: 0.5 - 1°C, после дозаполнения, а также зависит от размера бака и нагревательного элемента. Это заводские настройки и могут быть изменены только обученным инженером. Диапазон: 0 – 20.0 секунд<br>Шаг в диапазоне: 0.1 секунды | 3.0 |
|  | Установка времени, которое требуется оборудованию для охлаждения воды после заполнения. Измеряется от начала заполнения. Значение зависит от размера бака и нагревательного элемента. Это заводские настройки и могут быть изменены только обученным инженером. Диапазон: 0 – 60.0 секунд<br>Шаг в диапазоне: 0.5 секунды | 12.0 |
| 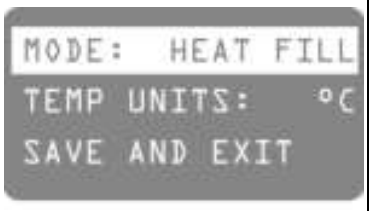 | Установка рабочего режима водонагревателя:<br>- HEAT FILL (минимизация колебаний значения температуры – по умолчанию),<br>- CONT FILL (постоянное наполнение – бак всегда полон, но температура может быть разной),<br>- COOL FILL (позволяет охлаждать,но уменьшает размер бака с использованием Эконом Режима (ECO mode),<br>- MANUAL (ручное заполнение).<br>- Дополнительные пояснения на стр. 8 | HEAT FILL |
| 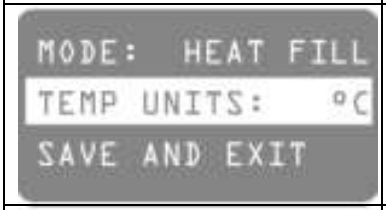 | Установка шкалы температуры на экране. | Цельсий |
| 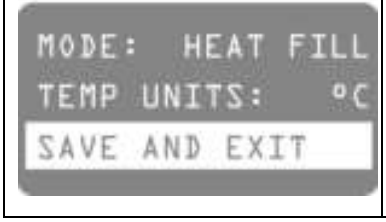 | Нажмите кнопку «Эконом Режим» ***(ECO MODE)*** для сохранения всех изменений и перезагрузки оборудования. | - |

## ОПИСАНИЕ ИНФОРМАЦИИ на ДИСПЛЕЕ:

| Показания на экране | Описание |
|---|---|
| **BOILER OFF** (БОЙЛЕР ВЫКЛ.) | Оборудование выключено. Дисплей не светится. |
| **FILLING ...** (ЗАПОЛНЕНИЕ…) | Уровень воды ниже нижнего уровня датчика. Оборудование заполняется автоматически. Световые показания LED – 2 красных мигания. |
| **FILL THE TANK** (ЗАПОЛНИТЬ БАК) | Уровень воды ниже нижнего уровня датчика. Оборудование должно быть заполнено вручную (показано только в режиме MANUAL). Световые показания LED – 2 красных мигания. |
| **WAIT ...** (ОЖИДАНИЕ…) | Вода в процессе нагрева. Раздаточный клапан отключен. |
| **BOILER READY** (БОЙЛЕР ВКЛ.) | Вода нагрелась до заданной температуры и оборудование готово к работе. Световое показание LED – зеленый. |
| **DISPENSE** (ВЫДАЧА ВОДЫ) | Вода дозируется. Если оборудование настроено на выдачу по времени – ниже будет отображен индикатор выполнения. Выдача воды может быть отменена путем нажатия на кнопку дозировка повторно. |
| **COOLING ...** (ОХЛАЖДЕНИЕ) | Оборудование было настроено на температуру ниже, чем текущая температура бойлера и происходит донабор холодной воды. Этот процесс может занят от 20 секунд до нескольких минут в зависимости от обоъема бойлера и разницы температур. Работает только в режиме COOL FILL mode. |
| **DISPENSE WATER TO COOL THE TANK** (СЛИВ ВОДЫ ДЛЯ ОХЛАЖДЕНИЯ) | Оборудование больше не может вместить в себя холодную воду, так как заполнено. Требуется открыть кран и слить воду, чтобы появилось свободное пространство для дополнительной холодной воды. |
| **DESCALE TANK** (ДЕКАЛЬЦИНАЦИЯ) | Требуется произвести декальцинацию бойлера. |
| **CHANGE FILTER** (СМЕНА ФИЛЬТРА) | Превышено/пролито запрограммированное кол-во литров воды. Требуется поменять фильтр для воды. |
| **CHECK LOW PROBE** (ПРОВЕРИТЬ НИЖНИЙ ДАТЧИК) | Нижний датчик уровня воды поломан (отсоединился). Оборудование определяет сигнал верхнего датчика, но не не определяет нижний. Наполнение не возможно. Световые показания LED – 1 красное мигание. |
| **THERMISTOR S/C** | Температурный сенсор (термистор) замыкает. Выдача воды и нагрев – не возможны. Световые показания LED – 3 красных мигания. |
| **ELEMENT FAILURE** (ОШИБКА НАГРЕВА) | Нагревательный элемент сломан. Ошибка инициируется после 20 минут нагрева, но температура воды не поднимается. Выдача воды не возможна. Heating element is broken. Световые показания LED – 4 красных мигания. |
| **THERMISTOR O/C** | Температурный сенсор (термистор) отсоединен. Выдача воды и нагрев – не возможны. Световые показания LED – 5 красных мигания. |
| **LOW PRESSURE** (НИЗКОЕ ДАВЛЕНИЕ) | Давление заполняемой воды слишком низкое. Ошибка обнулится после проведения наладочных работ в водной сети. Все функции бойлера – активны. Световые показания LED – 6 красных мигания. |
| **COMM ERROR** (ОШИБКА СВЯЗИ) | Нарушена связь дисплея с главной платой (не возможно получить данные по температуре и уровням). Все функции отменены. |

## РЕЖИМЫ РАБОТЫ [Сервисные настройки 5]:

Режимы работы – это оборудование работает в 3 разных режимах.

HEAT FILL (НАГРЕВ при ЗАПОЛНЕНИИ) – стандартная операция, при которой бойлер заполняется водой до тех пор, пока температура воды внутри оборудования не падает, после этого входящий клапан закрывается и включается нагревательный элемент. Когда вода достигнет заданной температуры, входящий клапан открывается вновь и вода из центральной сети поступает внутрь снова. Данная операция повторяется до тех пор, пока бойлер не заполнится. Этот режим используется для контроля заполнения и достижения заданного значения температуры воды.

CONTINUOUS MODE (НЕПРЕРЫВНЫЙ РЕЖИМ) – в этом режиме бойлер заполняется водой и активируется нагревательный элемент на время, пока не заполнится внутренняя емкость оборудования и температура не достигнет заданного значения. Обычно используется в ситуациях повышенного спроса, где температурная стабильность не является главной задачей.

COOL Mode (РЕЖИМ ОХЛАЖДЕНИЯ) – температура в этом режиме может быть настроена на нужное значение [function 1] в процессе функционирования. В зависимости от количества воды внутри бойлера может появиться сообщение “DISPENSE WATER TO COOL THE TANK” («СЛЕЙТЕ ВОДУ ДЛЯ ОХЛАЖДЕНИЯ БОЙЛЕРА») или начнется автоматическое заполнение холодной водой для корректировки вновь заданного значения температуры.

*ВНИМАНИЕ! В РЕЖИМЕ ОХЛАЖДЕНИЯ 10 л. бойлер будет работать, как 5 л.; 4 л. бойлер – как 2 литровый.*

MANUAL FILL (РУЧНОЕ ЗАПОЛНЕНИЕ) – если бойлер не подключен к сети водоснабжения, пользователь должен выбрать данный режим, причем воды заливается вручную оператором.

## РЕЖИМ ECO (ECO Mode):

*ВНИМАНИЕ!* В режиме охлаждения (COOL FILL mode) Режим ECO выбирается автоматически.

- Все ECO бойлеры имеют высокую степень изоляции и существенно экономят потребление электроэнергии по сравнению со стандартными водонагревателями.
- В модели «подстоечного» типа встроена функция ½ объема ‘ECO mode’.
- Для включения функции ‘ECO Mode’ нажмите соответствующую кнопку и индикатор «листка» загорится зеленым.
- Эта функция экономит энергию, путем минимизации ее расходов в период ожидания.
- Для достижения максимально эффекта от ‘ECO Mode’ на Вашем бойлере (только 10л.), применяйте следующее:
    - Перед окончанием рабочего дня, включите ECO Mode. С одновременным сохранением температуры в 96°C, уровень воды постепенно будет снижаться.
    - В конце рабочего дня оборудование следует выключить.
- Для отключения режима ‘ECO Mode’ просто нажмите соответствующую кнопку снова.

## УСТРАНЕНИЕ НЕИСПРАВНОСТЕЙ:

Индикатор «Ready/Status» указывает о различных ошибках и проблемах. Ошибки сообщаются путем миганий красным цветом. Количество миганий соответствует следующему:

| Кол-во миганий | Неисправность | Что делать: |
|---|---|---|
| 2 | Уровень воды ниже нагревательного элемента. Правильно, когда бойлре сначала заполняется. | Проверьте давление воды, если все ок, вызовите инженера. |
| 3 | Неисправность температ. датчика. | Вызвать инженера |
| 4 | Вода не нагревается. | Вызвать инженера |
| 5 | Неисправность температ. датчика. | Вызвать инженера |
| 6 | Бойлер не заполняется. | Проверьте давление воды, если все ок, вызовите инженера. |

## УХОД и ОБСЛУЖИВАНИЕ:

Данное оборудование является не притязательным в сервисе, поэтому единственное, что следует выполнять регулярно – это процесс декальцинации.

**Процесс декальцинации:**

- Отключите оборудование от электричества.
- Отключите оборудование от системы водоснабжения..
- ДОЖДИТЕСЬ ПОКА ПОЛНОСТЬЮ ОХЛАДИТСЯ!
- Слейте воду.
- Снимите все крышки.
- Удалите накипь вручную (насколько это возможно), уделяя особое внимание датчикам уровня (белый пластик со стальной вкладкой). Будьте внимательны и не повредите остальные соединения.
- Используете любое химическое средство, предназначенное для проведения декальцинации оборудования. Следуйте инструкциям на упаковке.
- Тщательно прочистите и промойте бойлер перед использованием.
- Следуйте инструкциям установки и запуска «в первый раз».

## ДОСТУП К ВНУТРЕННИМ КОМПОНЕНТАМ:

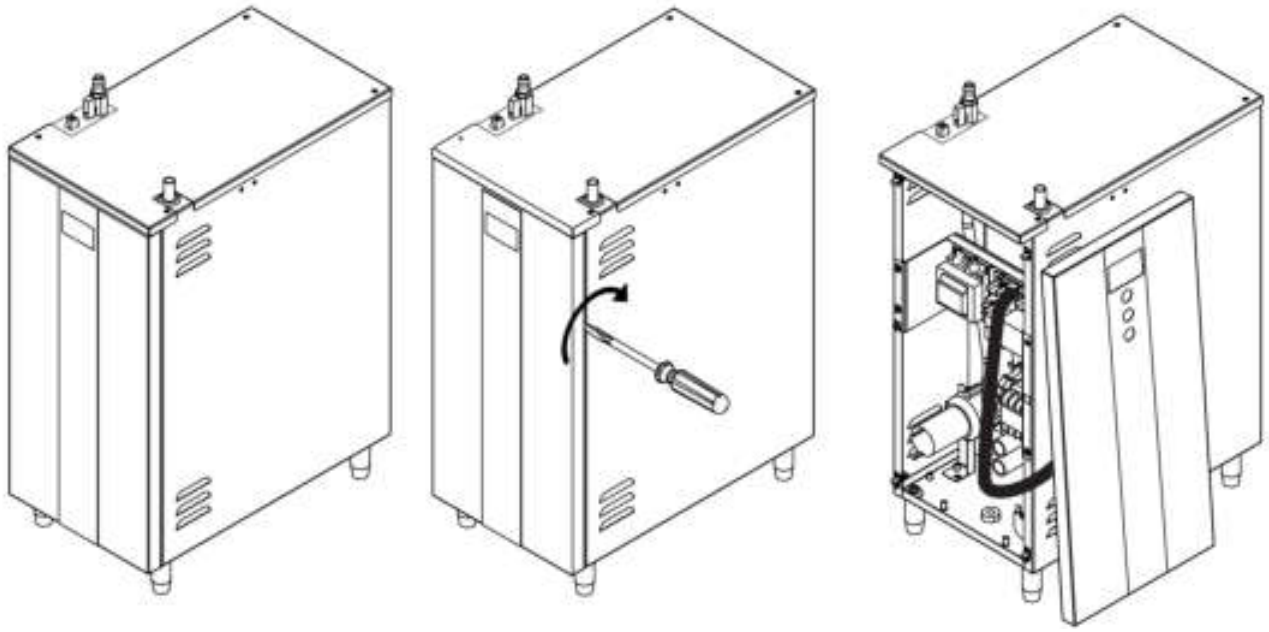

UC10L

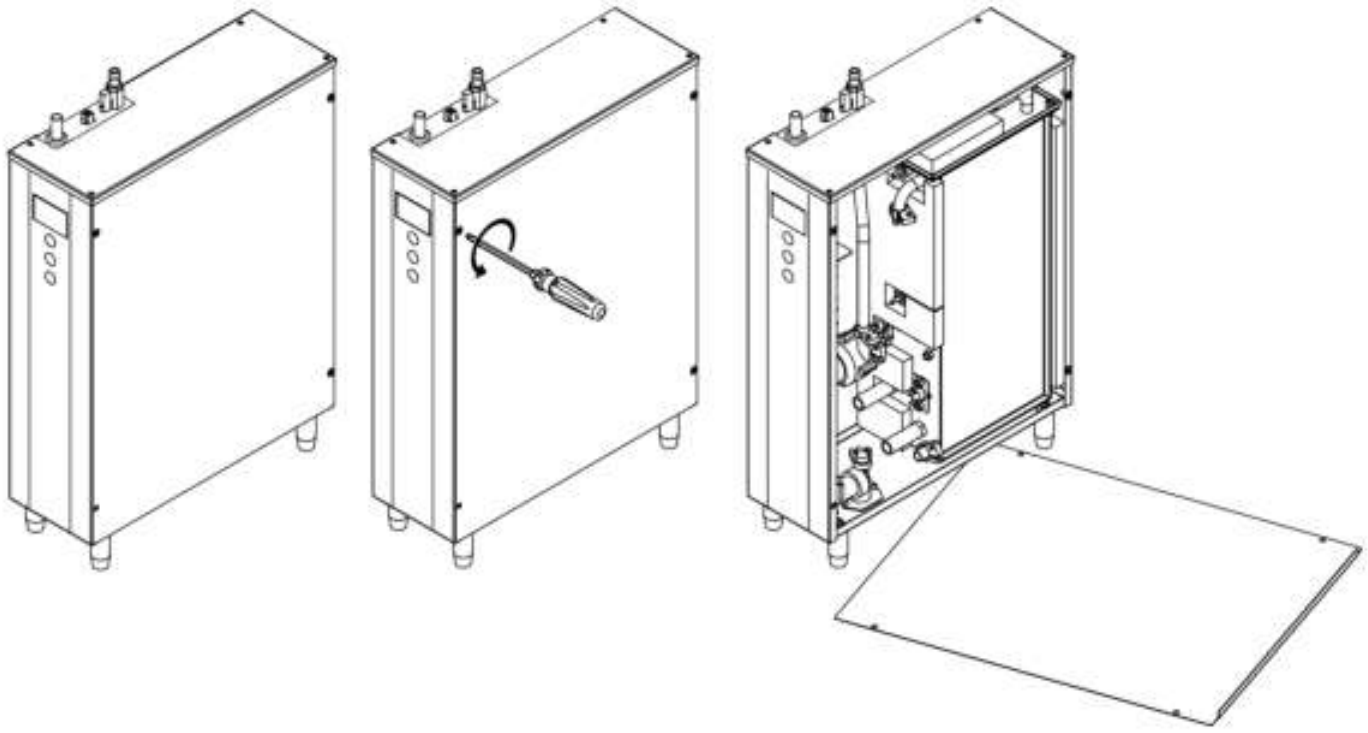

UC4L

- Отсоединить оборудование от электропитания.
- Подождите пока остынет.
- На модели бойлера 10 л. - вставьте плоским наконечником отвертку с 4 сторон панели, как указано на рисунке выше и поверните. ВНИМАНИЕ: не надо использовать отвертку в качестве рычага, достаточно легкого поворота.
- На модели бойлера 4 л. – открутите 4 болта на боковой панели, расположенной справа.
- Отложите панель в сторону от оборудования. Это позволит открыть доступ к внутренним составляющим бойлера.
- Бак может быть слит путем откручивания пробки с конца сливного шланга, который должен быть подключен к внешнему сливу или к достаточно большой емкости.

## УСТАНОВКА КРАНА:

Кран подключается к бойлеру с помощью силиконового шланга и провода подключения. Кнопка на кране запускает 2 режима: либо «нажать и держать», либо «нажать и отпустить». Для настройки одного из режимов, обратитесь к сервисной инструкции. Данная настройка осуществляется только инженером.

Силиконовый шланг крана должен быть подключен к адаптеру на бойлере и зафиксирован хомутом для шланга.

В идеале бойлер должен быть размещен прямо под местом установки крана.

Для предотвращения тепловых потерь между бойлером и краном следует убедиться, что силиконовый шланг изолирован дополнительным материалом.

## СТАНДАРТНОЕ ПОДКЛЮЧЕНИЕ КРАНА

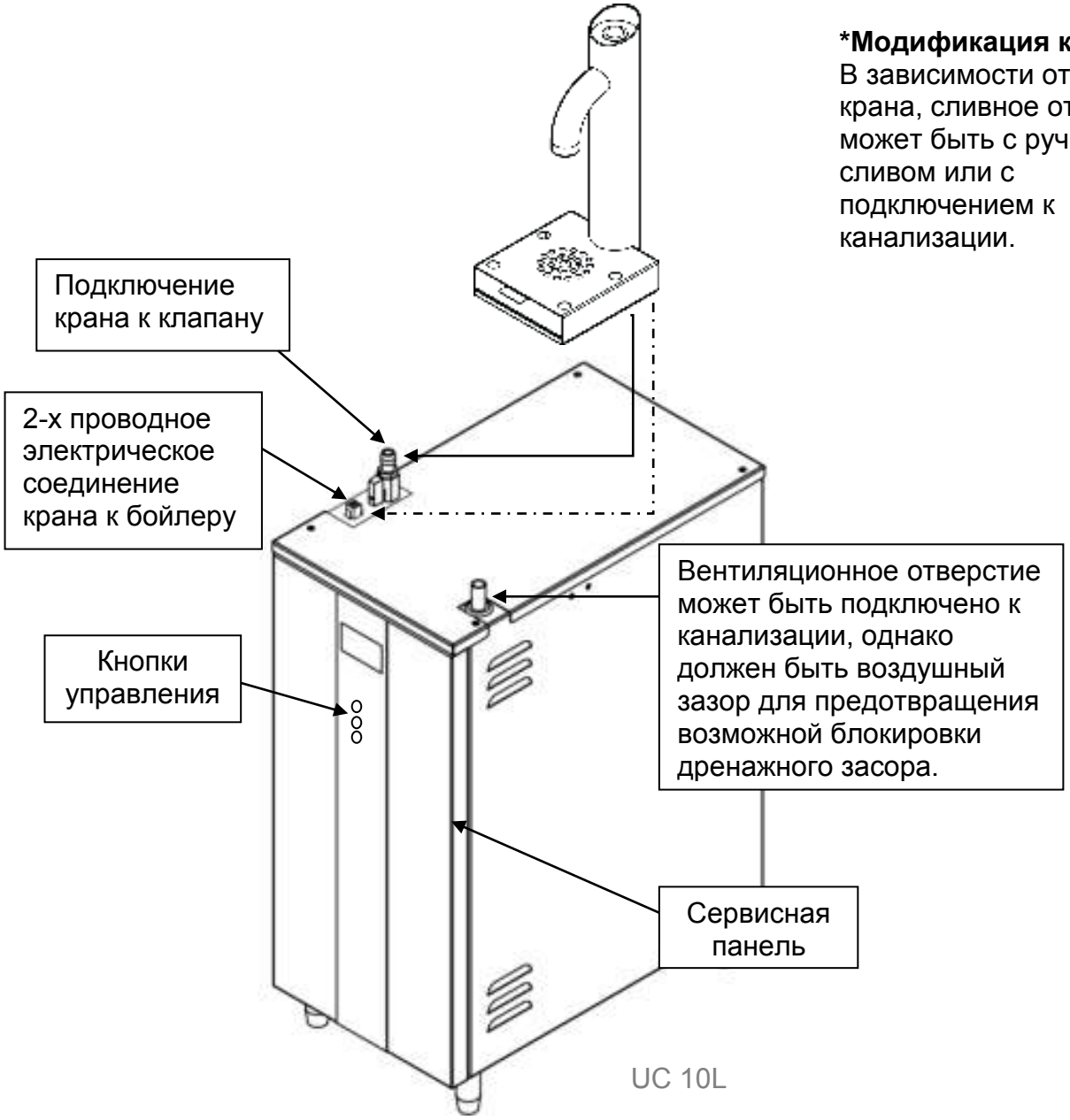


***Модификация крана**.
В зависимости от типа крана, сливное отверстие может быть с ручным сливом или с подключением к канализации.

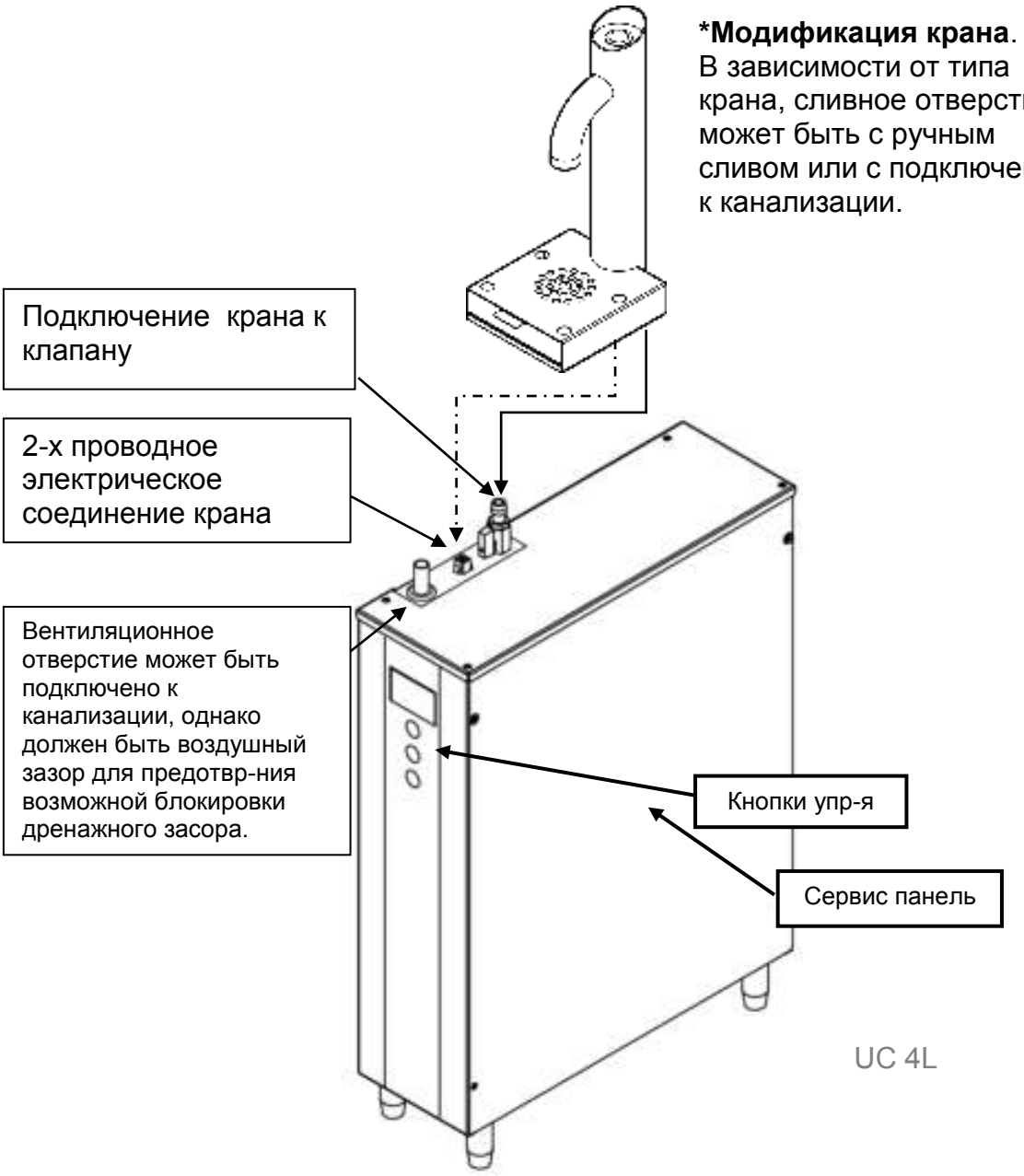


***Модификация крана**.
В зависимости от типа крана, сливное отверстие может быть с ручным сливом или с подключением к канализации.

## ЧИСТКА:

Внешняя часть оборудования может быть очищена с помощью влажной материи и моющего средства. Не используйте абразивные ткани и крема, так как это портит внешний вид устройства. Не используйте водяную струю и разбрызгивание.

**ПРИМЕЧАНИЕ:** Будьте внимательны при чистке внешней части устройства, особенно той части корпуса, которая находится рядом с выпускным отверстием жидкости.

## НАКИПЬ:

Как у большинства производителей подобного оборудования, образование накипи не входит в гарантийный случай. Рекомендуется устанавливать специальное оборудование для снижения уровня накипи, в особенности в регионах с жесткой водой.

Силами сервисной службы следует регулярно проводить декальцинацию оборудования. Производитель советует проводить декальцинацию каждые 3 месяца (для регионов с жесткой водой) и каждые 6 месяцев (для регионов с мягкой водой).

| | | |
|---|---|---|
| MARCO is an ISO9001:2008 Registered Company. | SGS | CE |