

Добро пожаловать!

THERMOROSSI

Fire Lovers

С 1968 года по настоящее время компания Thermorossi успешно работает в сегменте теплового оборудования, став одной из наиболее развитых и передовых европейских компаний в производстве и продаже:

- ПЛИТ
- ТЕПЛОВЫХ ПЛИТ
- КАМИНОВ
- ТЕПЛОВЫХ ЯЩИКОВ ДЛЯ ХРАНЕНИЯ
- ПЕЧЕЙ
- ТЕПЛОВЫХ ФОРМ
- БОЙЛЕРОВ
- ТЕПЛОВЫХ БАТАРЕИ



THERMOROSSI

представляют:

ESTRO

THE NEW GRILL-OVEN CONCEPT

Гриль-печь имеет много преимуществ и подходит для всех видов питания.

® Патент n° 102017000073749



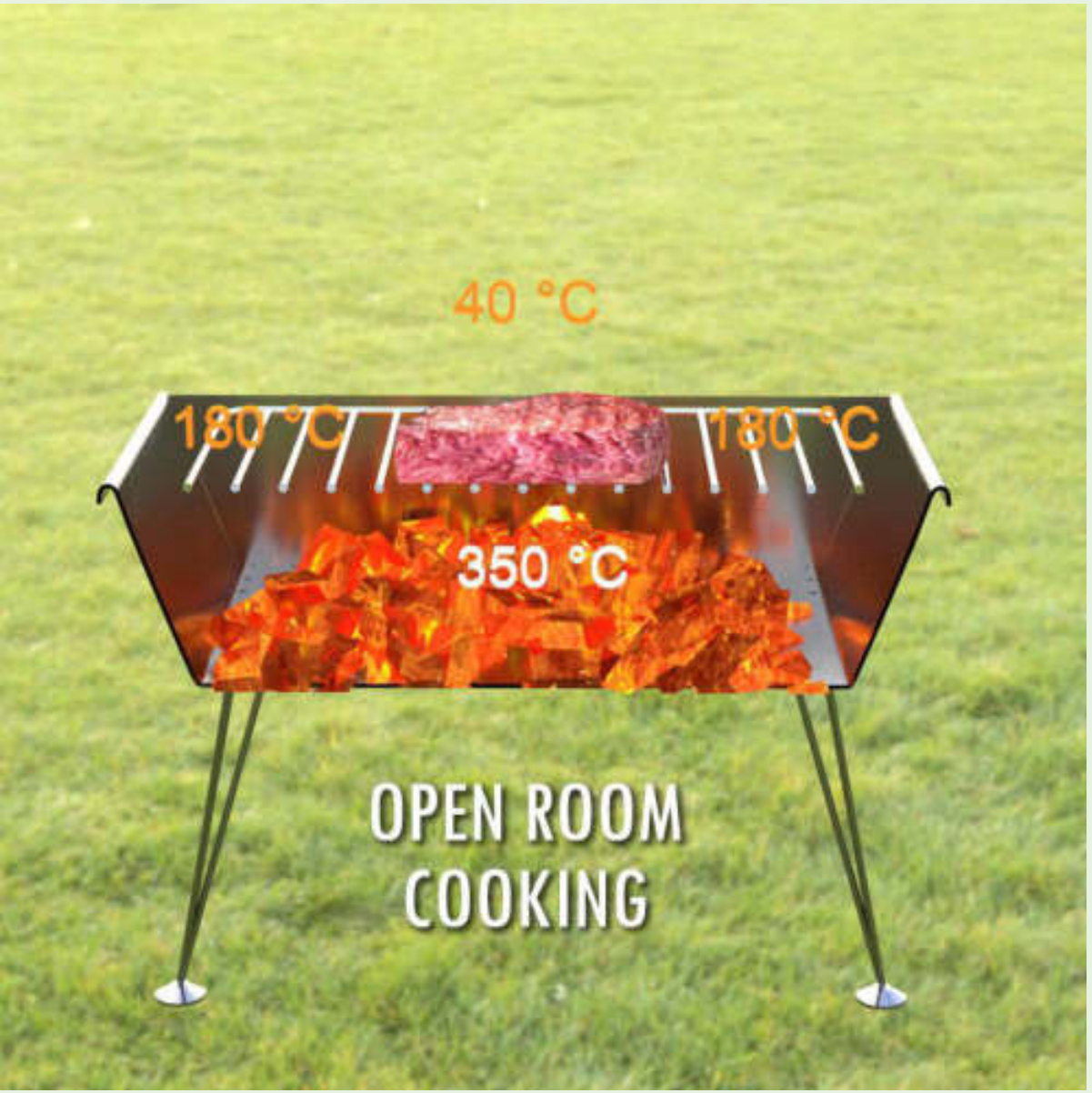
40 °C
180 °C
180 °C
350 °C
OPEN ROOM
COOKING

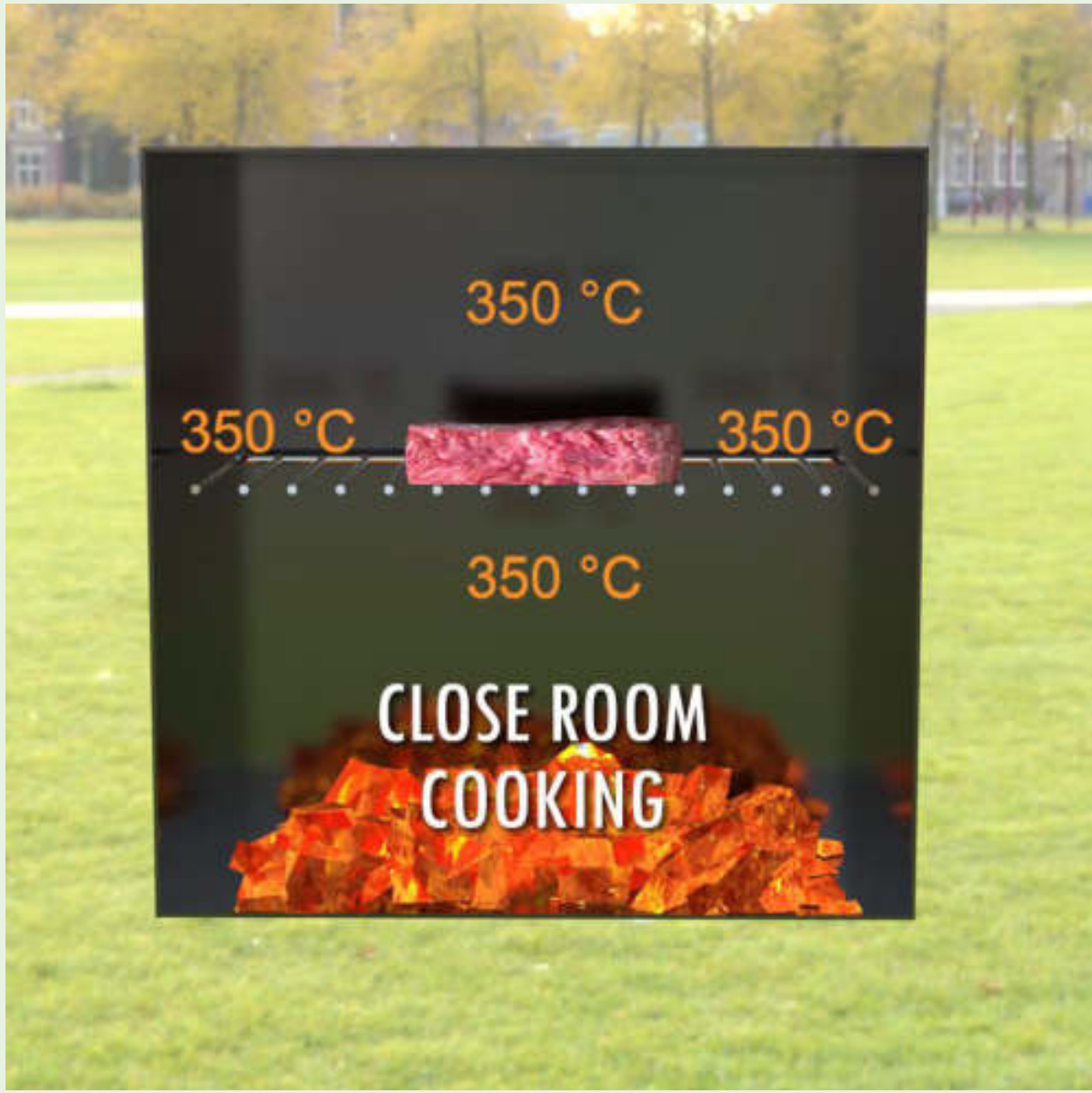
350 °C
350 °C
350 °C
350 °C
CLOSE ROOM
COOKING

TRADITIONAL BARBECUE

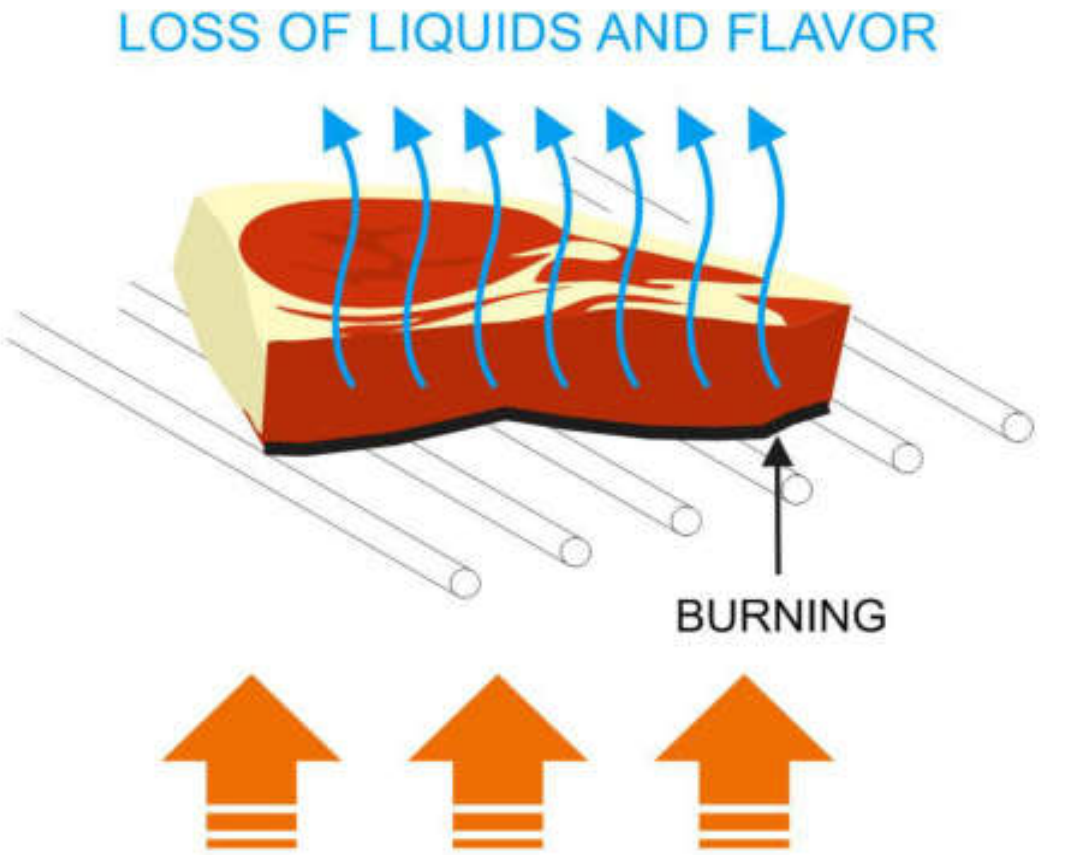

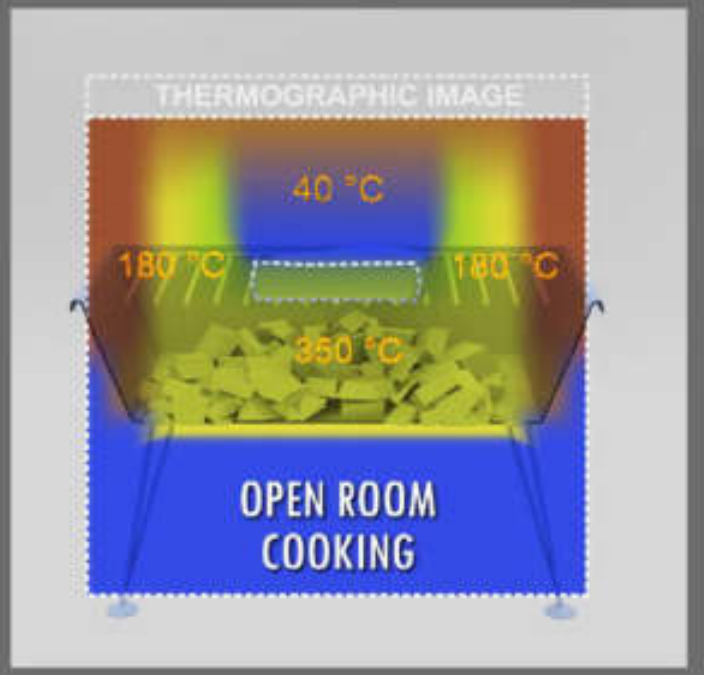

LIQUIDS AND FLAVOR
ARE HELD BACK

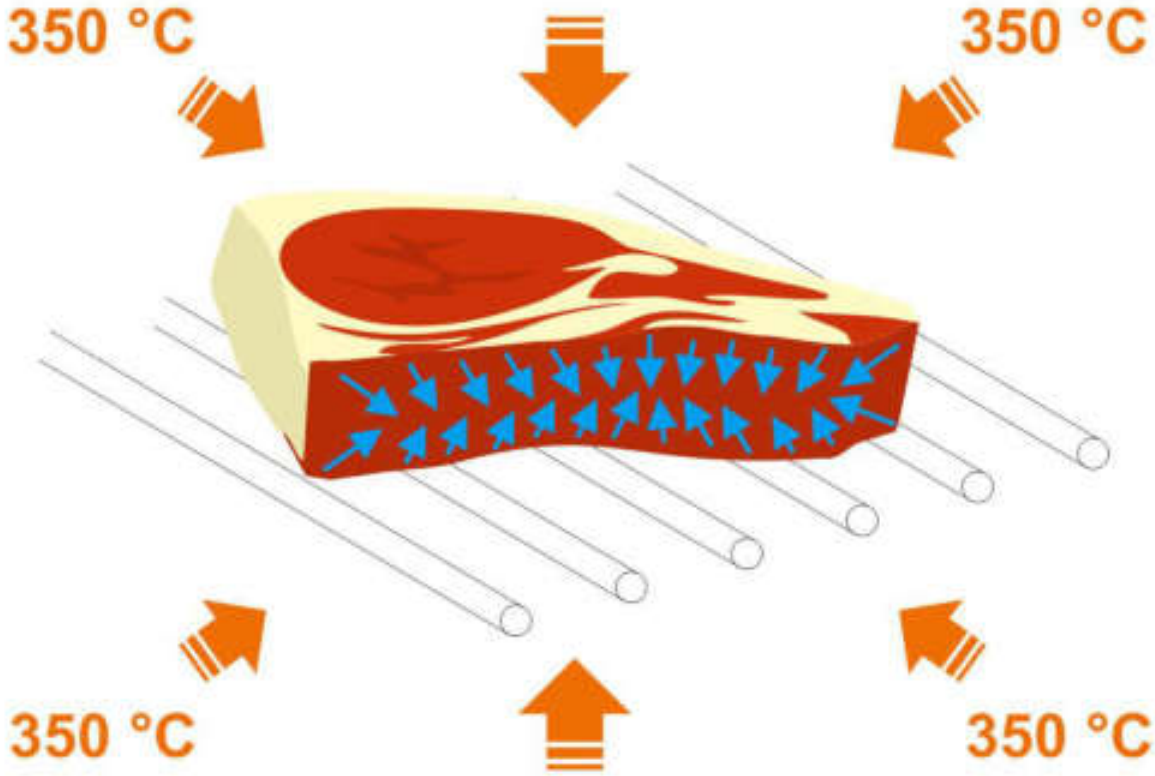

UNIFORM TEMPERATURE

ESTRO
THE NEW GRILL-OVEN CONCEPT



Недостатки конкурентов

Большое задымление рабочей зоны при открывании двери



Недостатки конкурентов

Нарушение норм безопасности и риск для здоровья шеф-повара



Недостатки конкурентов

Срок службы уплотнительных элементов меньше из-за большого количества дыма



Недостатки конкурентов

Сильное воздействие огня на гриль-решетку и продукт







Недостатки конкурентов

Выдвижные гриль-решетки оборудованы сферическими направляющими, которые подвергаются чрезмерным тепловым нагрузкам



Недостатки конкурентов

Другие недостатки



- Если дверь одна большая, то при ее регулярном открывании и закрывании имеют место большие потери тепла.
- Из-за отсутствия уплотнительных элементов на двери в камеру поступает большое количество кислорода, и огонь может разгораться.
- Очень высокая температура на гриль-решетке из-за небольшого расстояния между источником тепла и решеткой.
- Жир и жидкость капают непосредственно на дверь печи.
- Для извлечения гриль-решетки требуется полное открывание двери, что приводит к залповому выбросу тепла и дыма - резкое падение температуры внутри камеры.
- Нельзя использовать дрова в качестве топлива.

ESTRO

THE NEW GRILL-OVEN CONCEPT

® Патент n° 102017000073749



ESTRO pro 4 four grills quattro griglie	ESTRO pro 3 three grills tre griglie	ESTRO pro 2 two grills due griglie	ESTRO desk 2 two grills due griglie	ESTRO desk 1 one grill una griglia
ESTRO pro 4+ three grills + oven tre griglie + forno	ESTRO pro 3+ two grills + oven due griglie + forno	ESTRO pro 2+ one grill + oven una griglia + forno	ESTRO desk 2+ one grill + oven una griglia + forno	

Весь смысл в деталях...

Огнеупорные задние ограничители

Многофункциональная выдвижная гриль-решетка оснащена огнеупорной задней стенкой покрытой эмалью. Данная пластина предотвращает утечку дыма на кухню, а также потери тепла.



ESTRO
THE NEW GRILL-OVEN CONCEPT

Весь смысл в деталях...

Люк для контроля



Каждая камера оборудована специальным люком наблюдения в двери. Данный люк позволяет контролировать состояние приготовления пищи не подвергая ее камеру охлаждению.

ESTRO
THE NEW GRILL-OVEN CONCEPT

Весь смысл в деталях...

Термометр для контроля температуры



Каждая камера оснащена термометром, что позволяет контролировать температурный режим процесса приготовления.

ESTRO
THE NEW GRILL-OVEN CONCEPT

Весь смысл в деталях...

Обзорный люк



Камера с выдвижной гриль-решеткой оснащена дверью с обзорным стеклом. Это позволяет наблюдать за процессом приготовления продуктов без открывания двери.

ESTRO
THE NEW GRILL-OVEN CONCEPT

Весь смысл в деталях...

Извлекаемый ящик для топлива

Ящик установлен на телескопических направляющих.Таким образом упрощается как сам розжиг печи, так и добавление угля/дров во время приготовления.



ESTRO
THE NEW GRILL-OVEN CONCEPT

Весь смысл в деталях...

Регулируемый ящик с топливом

Ящик для угля/дров легко регулируется по высоте с помощью подъемного устройства. Таким образом температуру внутри печи легко отрегулировать.

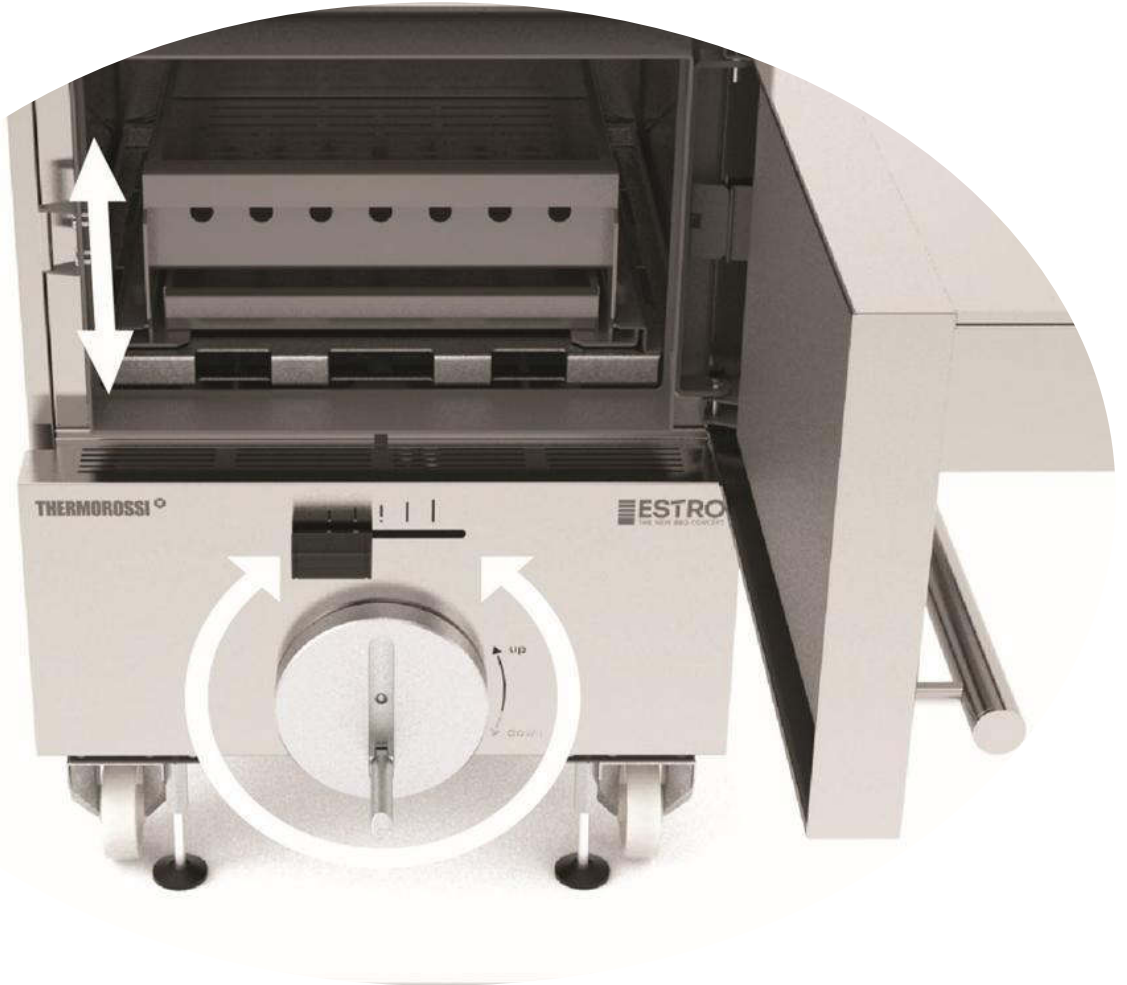

ESTRO
THE NEW GRILL-OVEN CONCEPT

Весь смысл в деталях...

Капле- и жиросборник

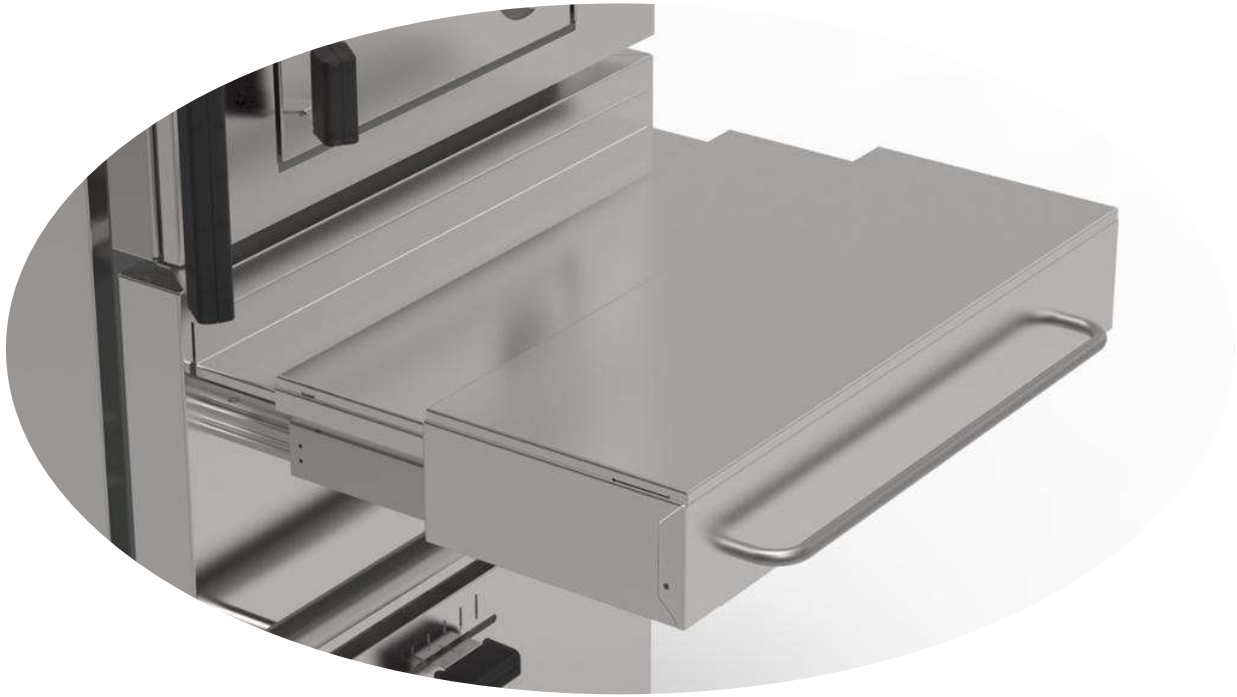

Защищает пол от попадания жира, а также экономит место. Направляющие легко выдвигаются и моются.

ESTRO
THE NEW GRILL-OVEN CONCEPT

Весь смысл в деталях...

Безопасные ручки



Все двери гриль-решеток и обзорные люки оборудованы удобными ручками с безопасным защелкиванием и герметичным закрыванием. Ручки не нагреваются во время работы.

ESTRO
THE NEW GRILL-OVEN CONCEPT

Весь смысл в деталях...

Регулируемая заслонка перед дымоходом



Заслонка позволяет контролировать выпуск дыма из печи. Когда она закрыта - тепло и дым остаются внутри камеры, создавая эффект копчения.

ESTRO
THE NEW GRILL-OVEN CONCEPT

Весь смысл в деталях...

Герметичный уплотнитель



Двери с выдвижными гриль-решетками оснащены герметичным уплотнителем для предотвращения утечки дыма и потери тепла.

ESTRO
THE NEW GRILL-OVEN CONCEPT

Весь смысл в деталях...

Наружные петли

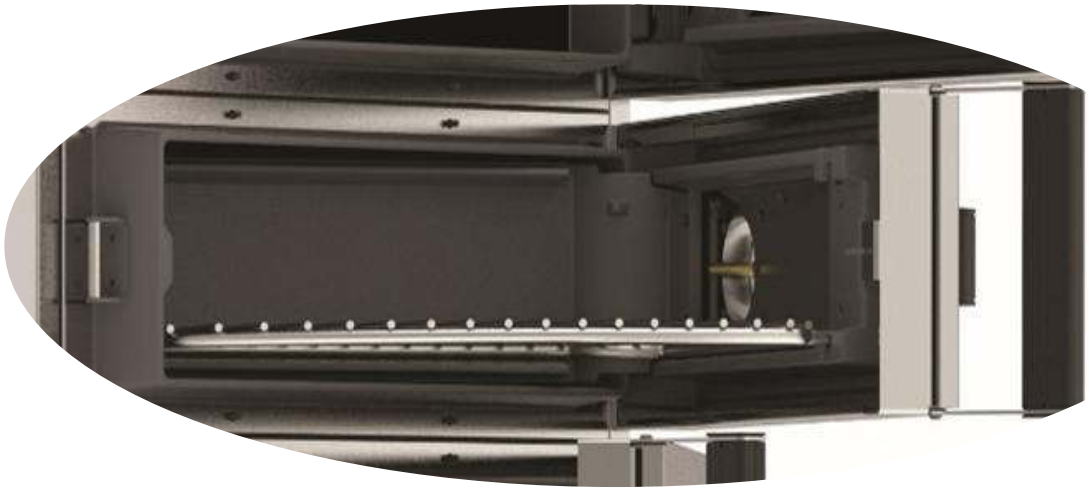

Наружные петли не требуют никакого эксплуатационного обслуживания

ESTRO
THE NEW GRILL-OVEN CONCEPT

Весь смысл в деталях...

Подготовка оборудования к процессу копчения

Печь можно использовать как коптильню, установив специальные ограничители на ящик для топлива. Таким образом, полезный объем ящика уменьшается, чего будет достаточно для щепы.

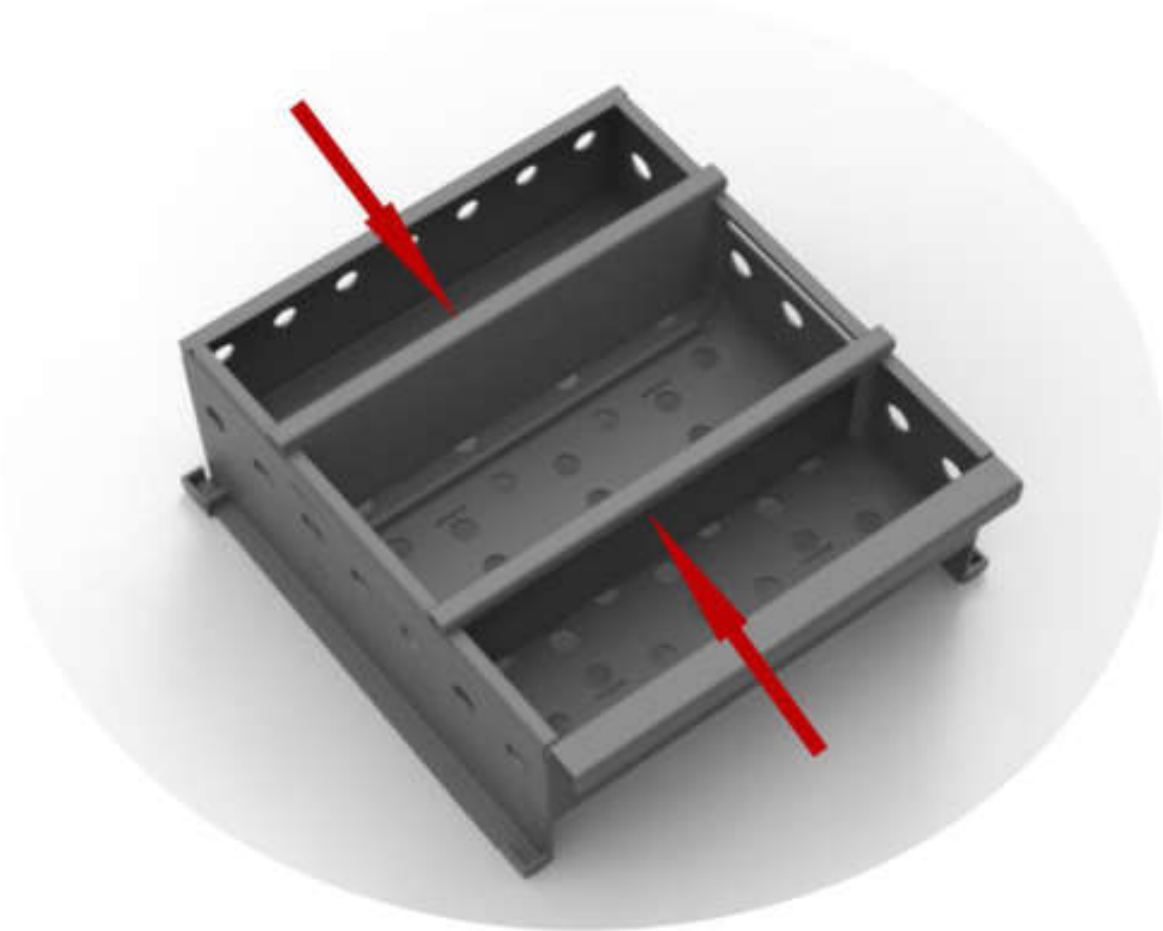

ESTRO
THE NEW GRILL-OVEN CONCEPT

Весь смысл в деталях...

Эффективность сгорания до 80%



Экономия на топливе от 24% до 30% что эквивалентно экономии от 550,00€ до 650,00€ в год (расчет по ценам на уголь в Италии).
Расчетные данные основаны исходя из употребления 8 кг угля в день.

ESTRO
THE NEW GRILL-OVEN CONCEPT

Весь смысл в деталях...

Анализ сжигания

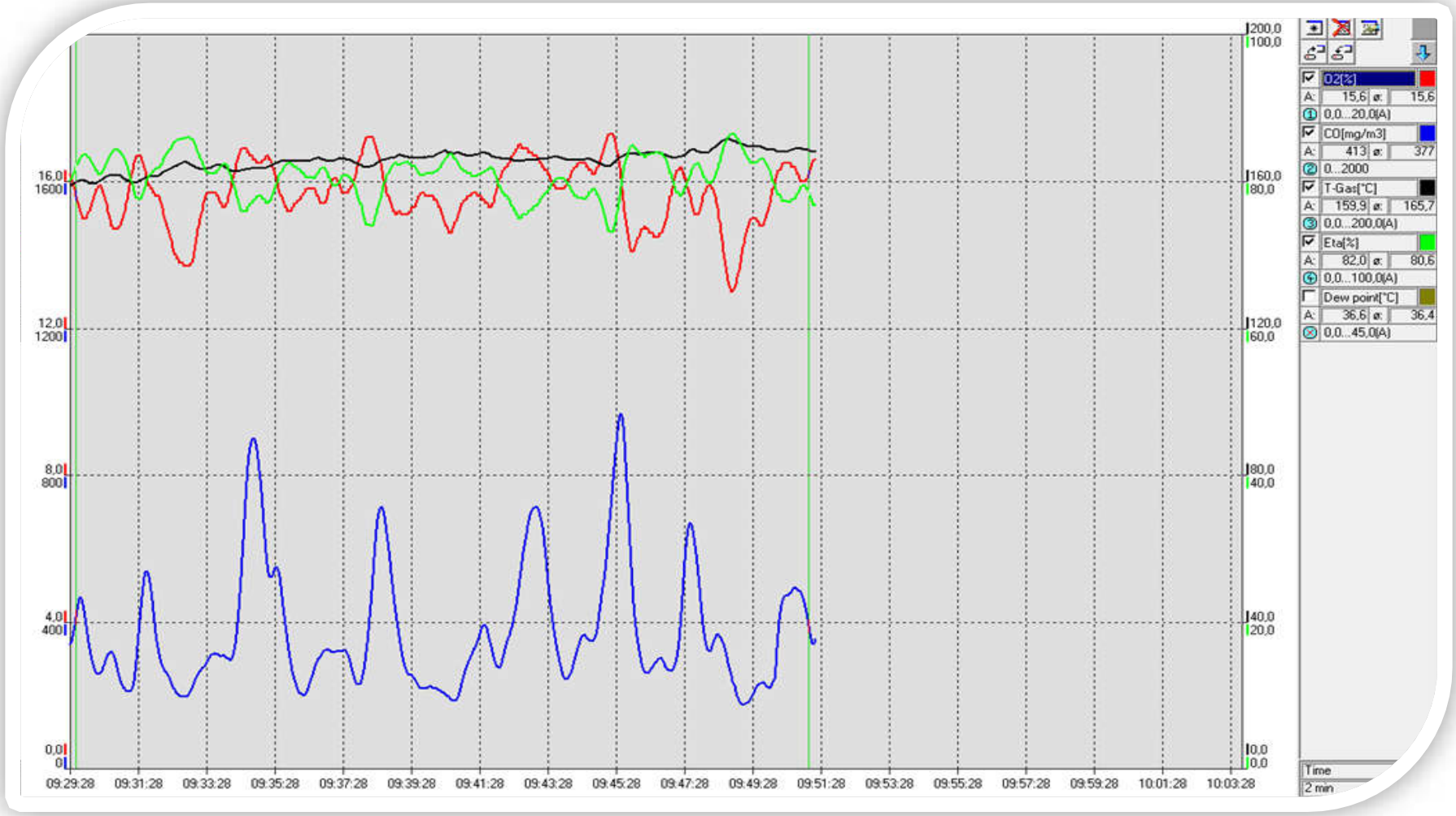

- КПД
- CO
- Кислород
- Температура дымовых газов

ESTRO
THE NEW GRILL-OVEN CONCEPT

Весь смысл в деталях...

Компактный размер



Ширина = 600 мм Глубина = 640 мм
Облегчает установку между другим кухонным оборудованием
- Минимальное расстояние от негорючих материалов: не имеет значения
- Минимальное расстояние от легковоспламеняющихся материалов: 40 мм

ESTRO
THE NEW GRILL-OVEN CONCEPT

Весь смысл в деталях...



Открытый гриль

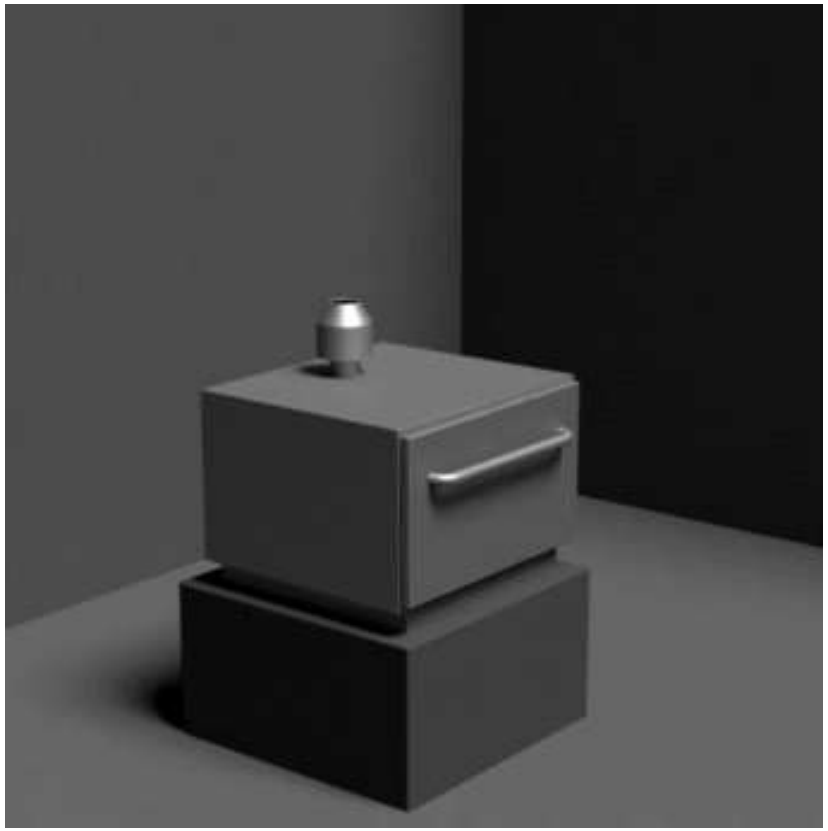

Закрытый гриль

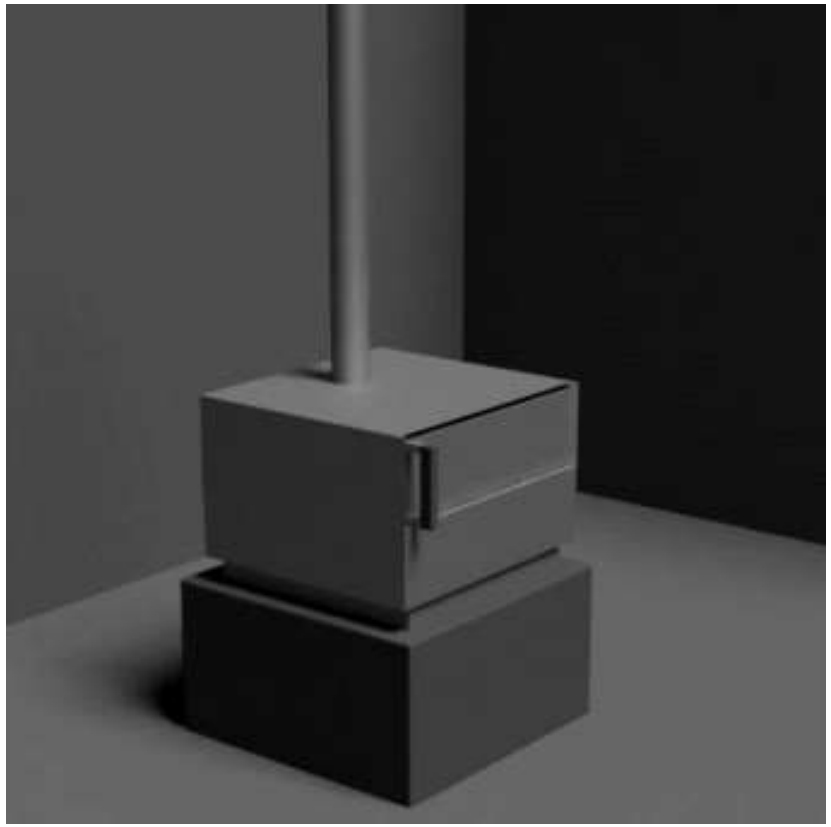

ESTRO
THE NEW GRILL-OVEN CONCEPT



