ПКА10-11ПП.6164.000РС

Пароконвектомат
ПКА10-1/1ПП

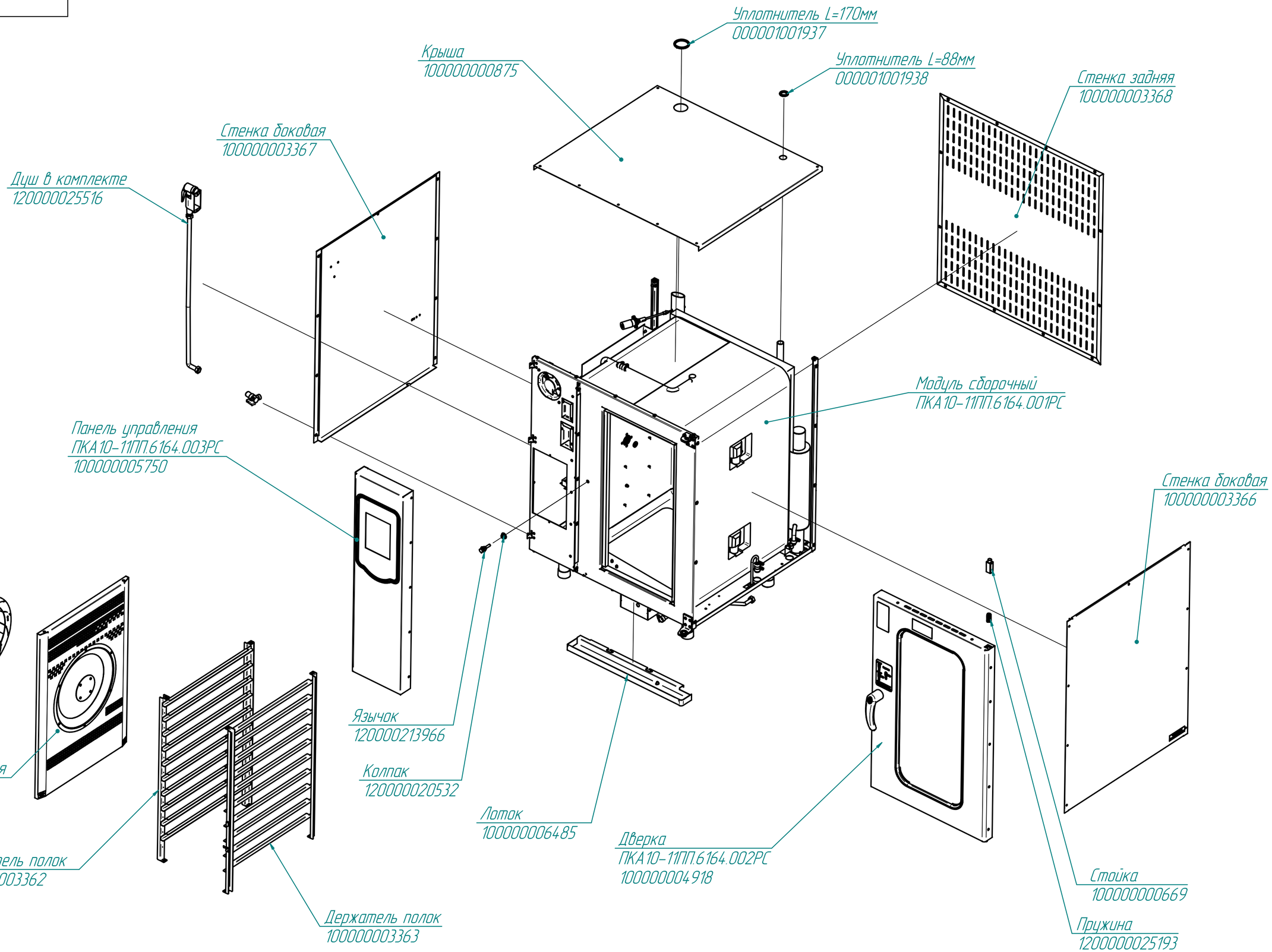

редакция 1.2 от 26.01.2017

ПКА10-11ПП.6164.001РС
Пароконвектомат
ПКА10-1/1ПП

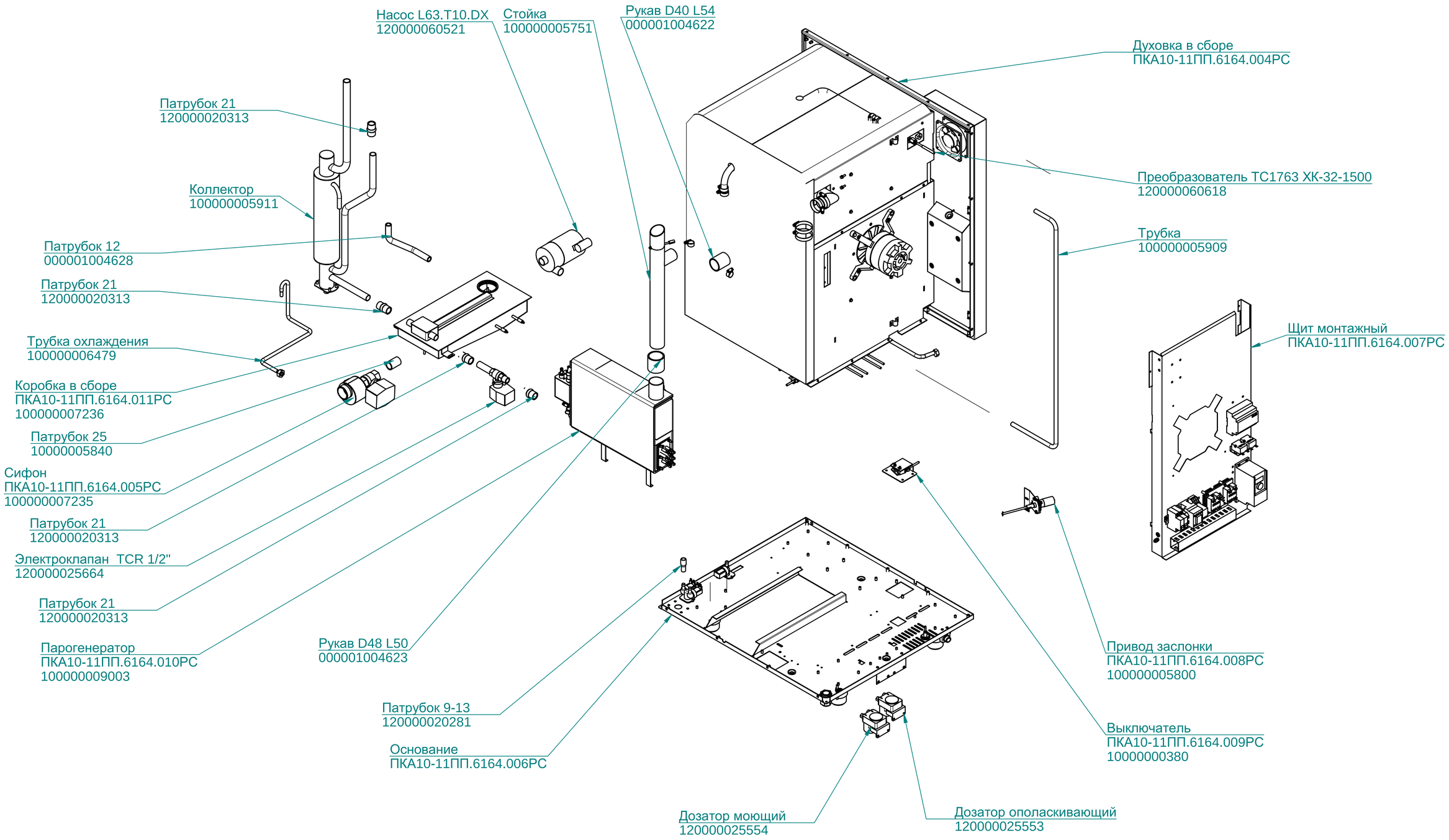

редакция от 11.01.2015

ПКА10-11ПП.6164.002РС

Пароконвектомат
ПКА10-1/1ПП

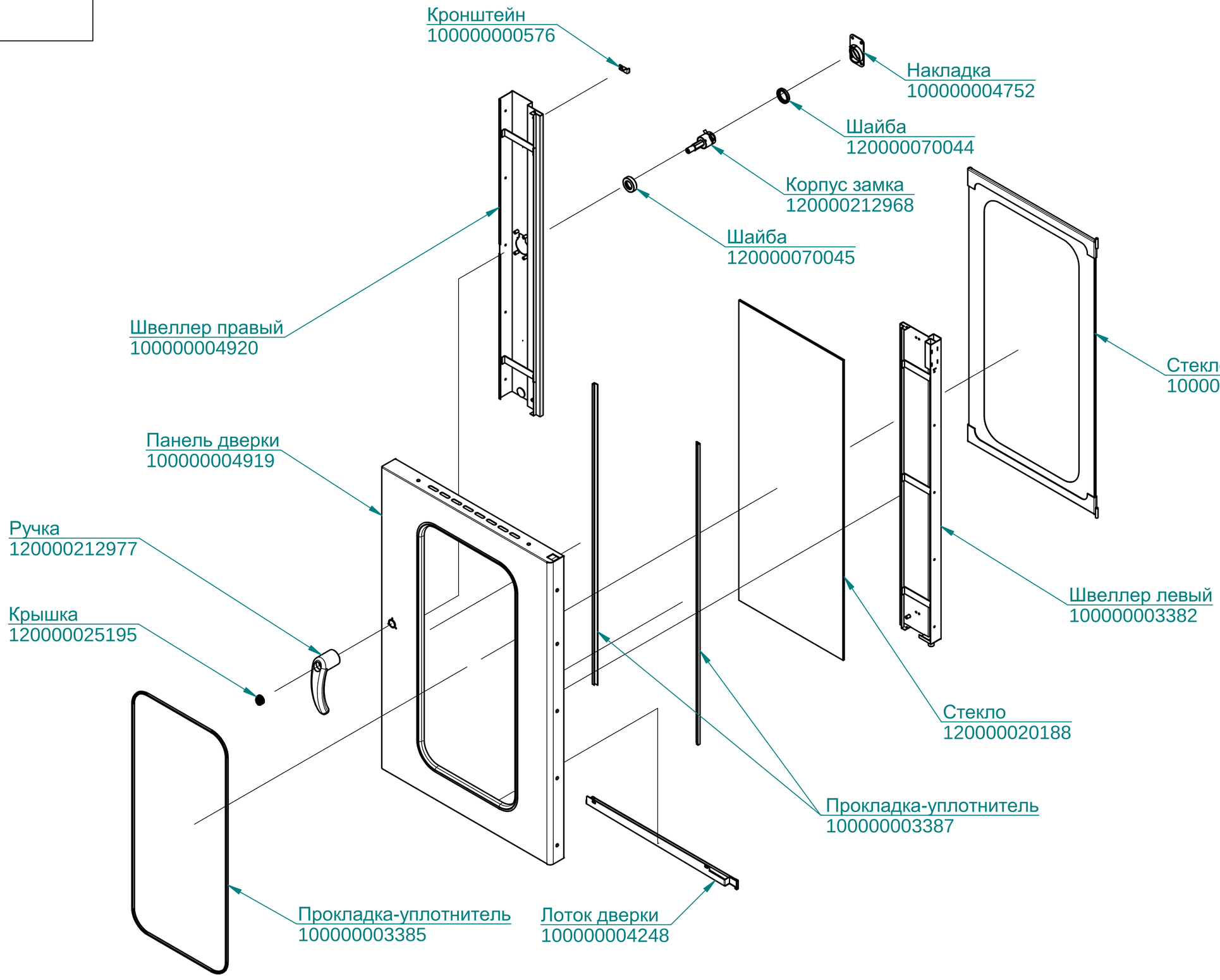

редакция от 11.01.2015

ПКА10-11ПП.6164.003РС

Пароконвектомат
ПКА10-1/1ПП

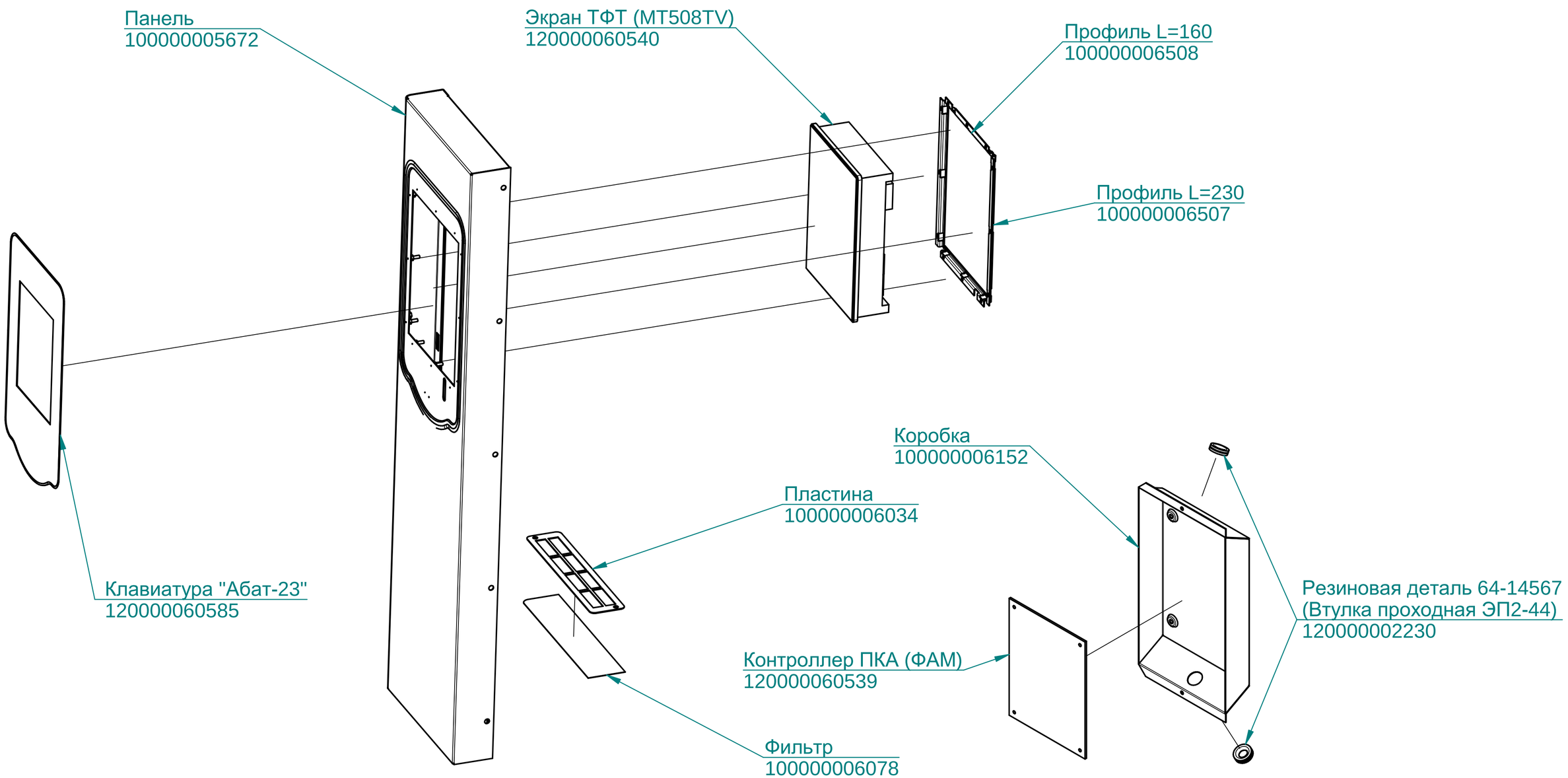

редакция от 11.01.2015

ПКА10-11ПП.6164.005РС

Пароконвектомат
ПКА10-1/1ПП

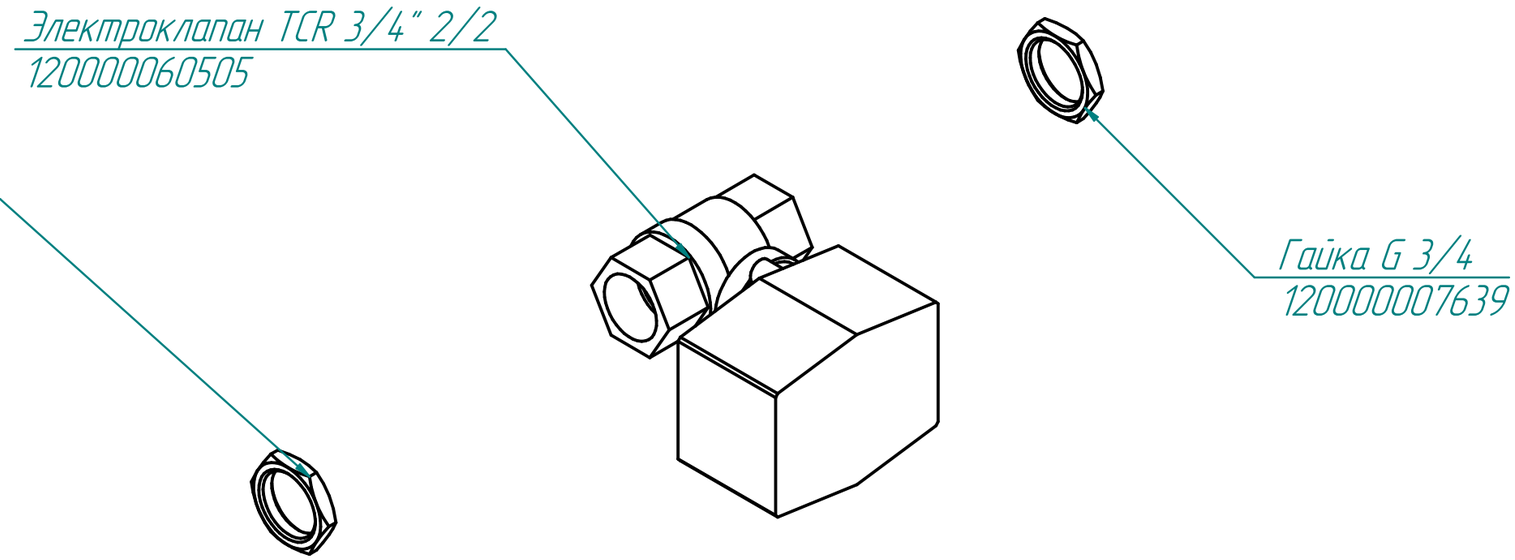

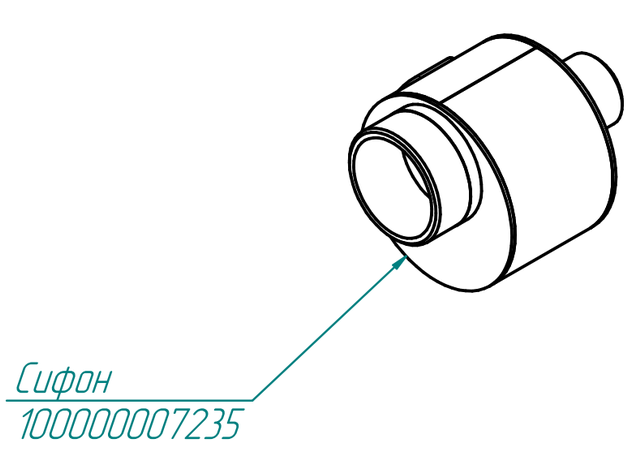

редакция от 11.01.2015

ПКА10-11ПП.6164.006РС

Пароконвектомат
ПКА10-1/1ПП

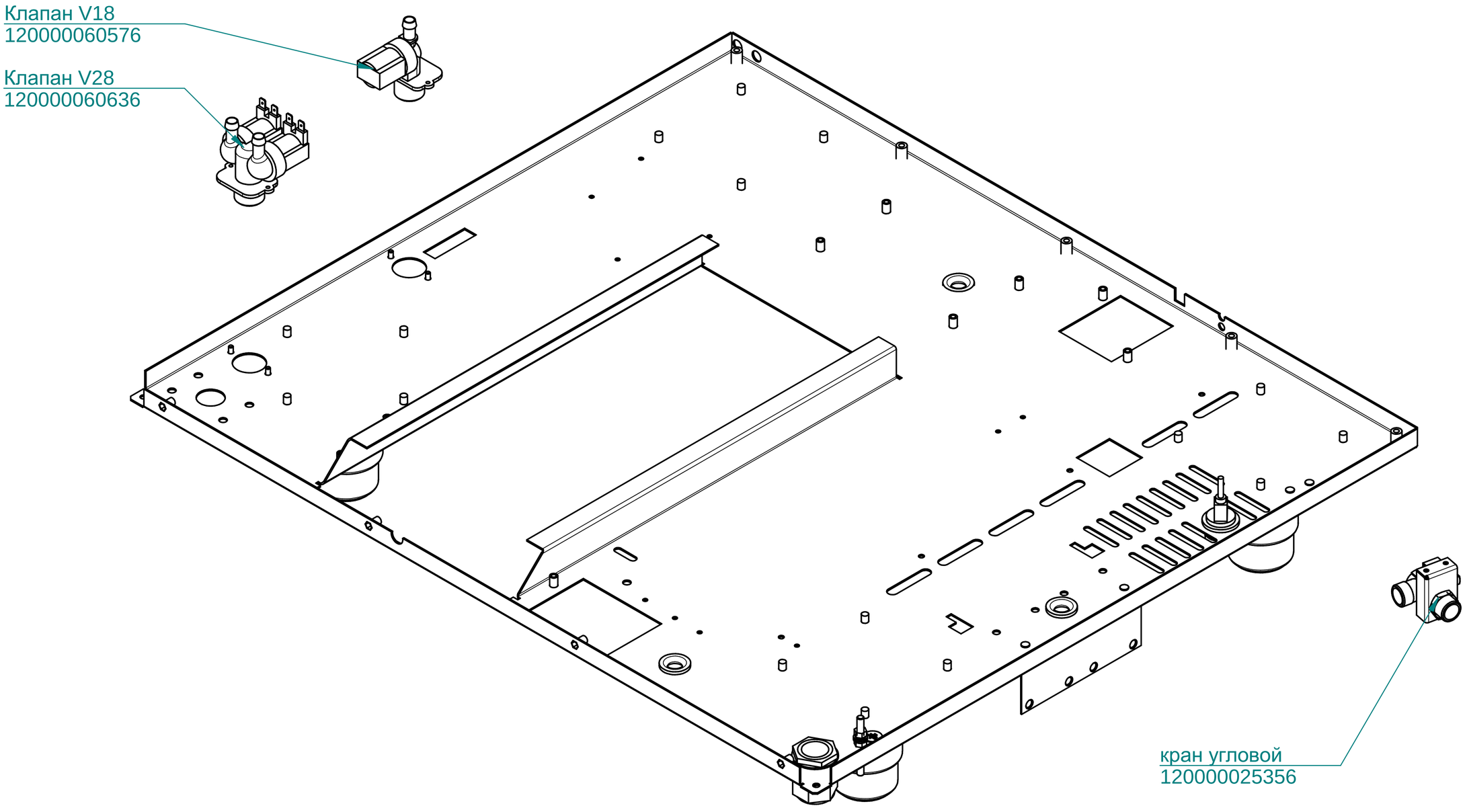

редакция от 11.01.2015

ПКА10-11ПП.6164.007РС

Пароконвектомат
ПКА10-1/1ПП

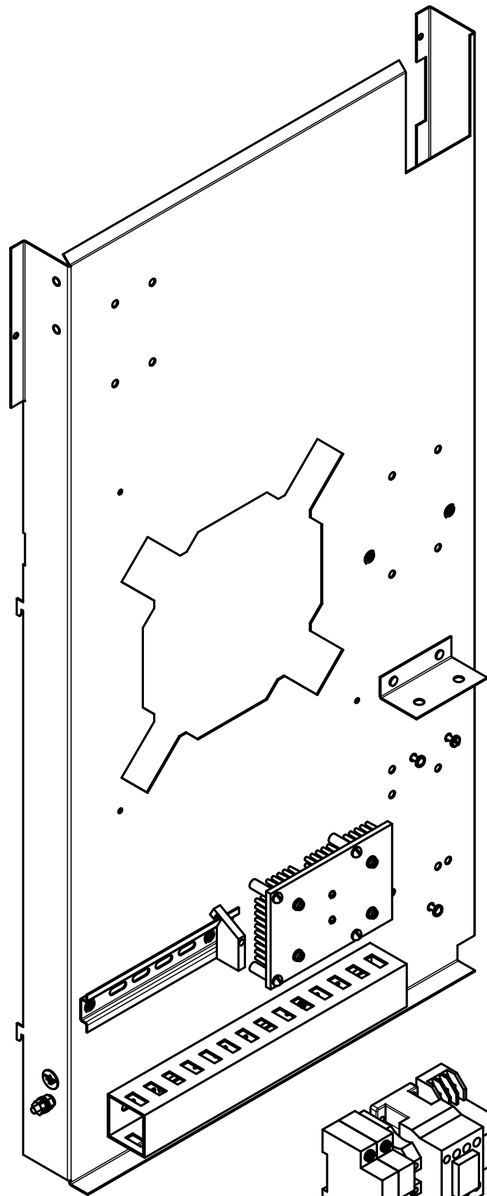

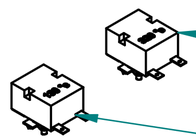

Термовыключатель 320°С
120000006819

Термовыключатель 160°С
120000061005

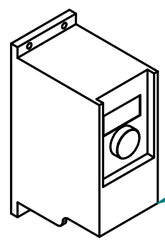

Преобразователь частоты
120000060472

Реле твердотельное
120000061012

Термостат биметаллический
120000060698

Реле+скоба
120000060572+120000060818

Контактор 32А
120000061052

Выключатель автоматический
120000061074

редакция от 11.01.2015

ПКА10-11ПП.6164.008РС

Пароконвектомат
ПКА10-1/1ПП

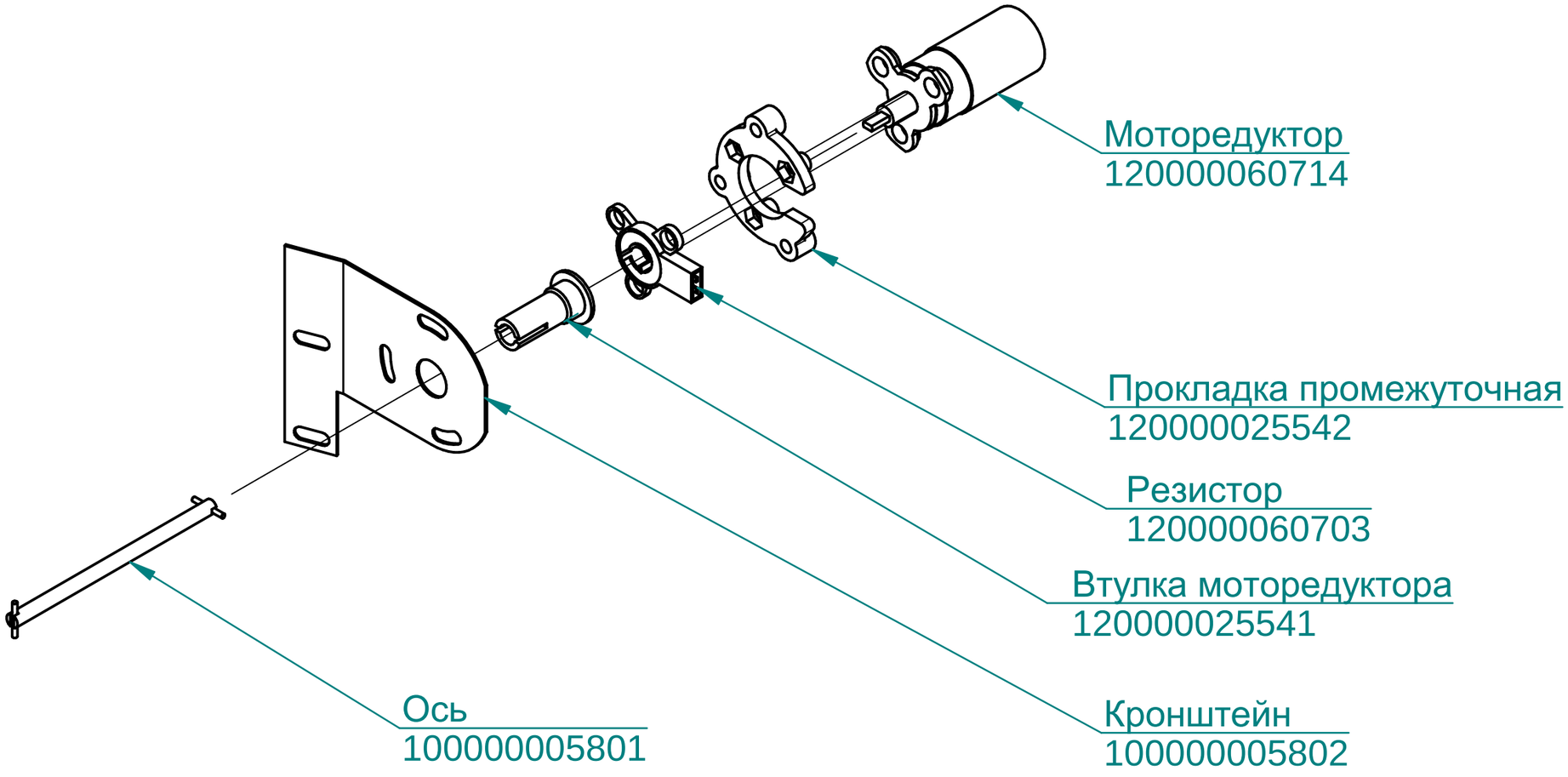

редакция от 11.01.2015

ПКА10-11ПП.6164.009РС

Пароконвектомат
ПКА10-1/1ПП

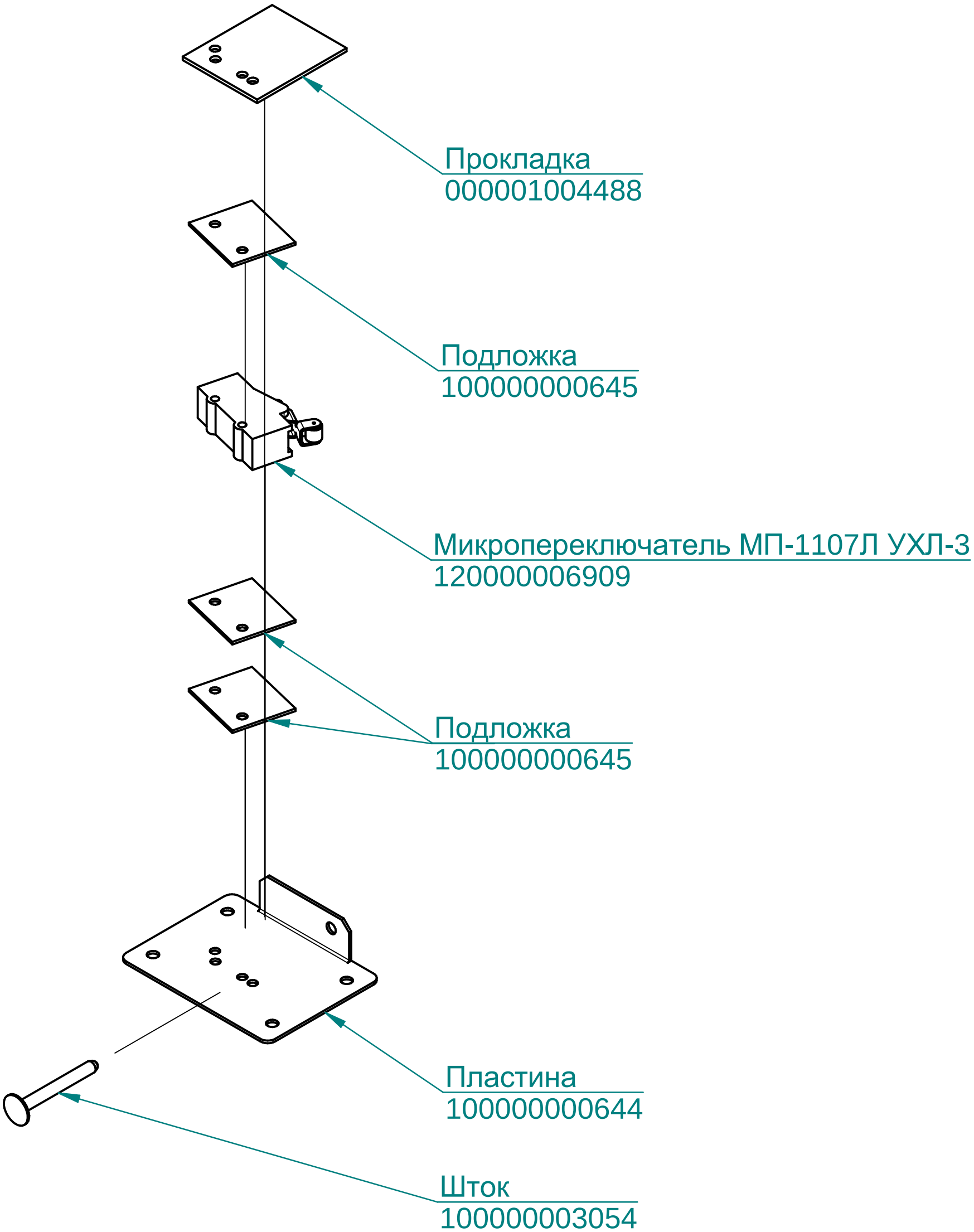

редакция от 11.01.2015

ПКА10-11ПП.6164.010РС

Пароконвектомат
ПКА10-1/1ПП

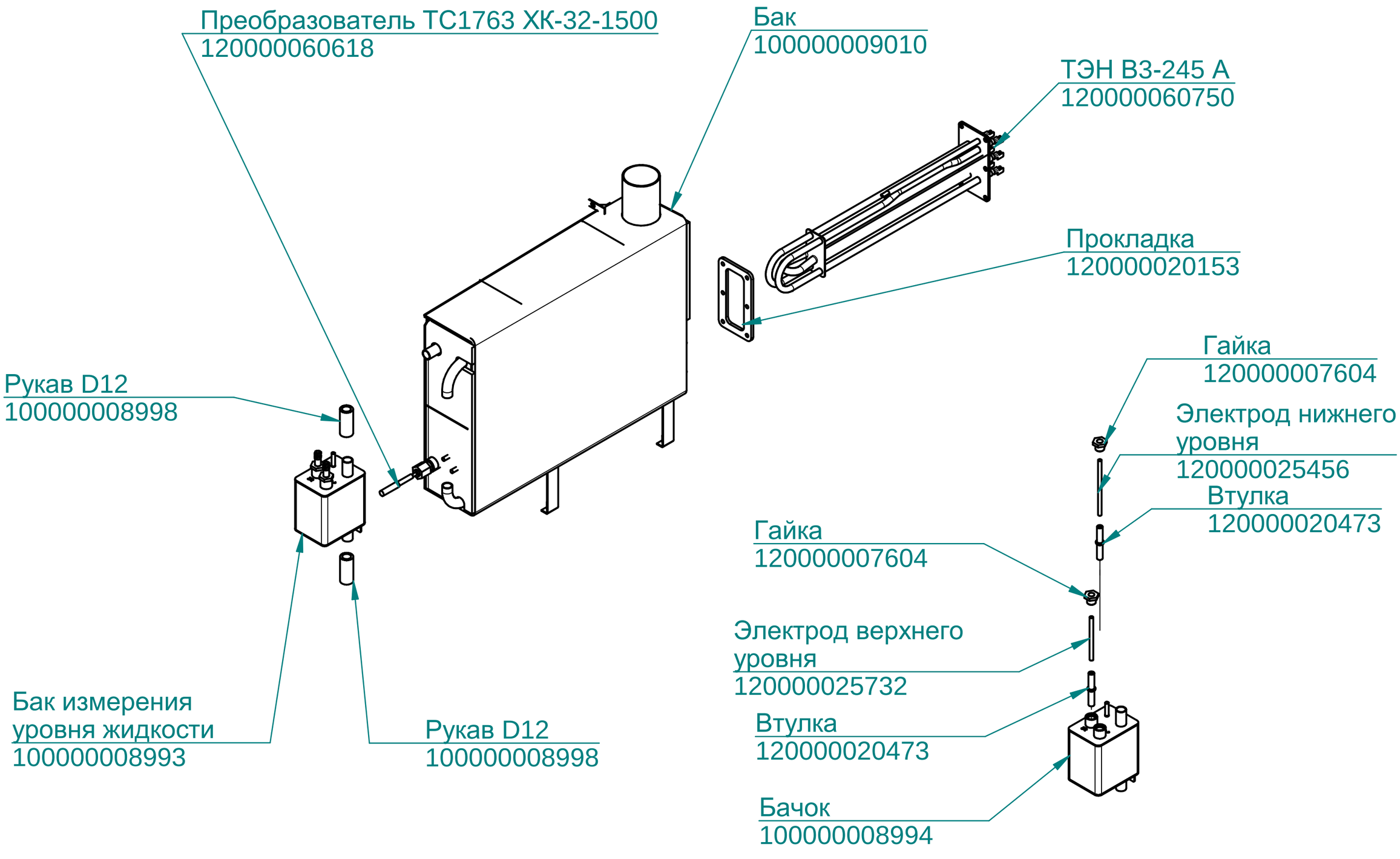

редакция от 11.01.2015

ПКА10-11ПП.6164.011РС

Пароконвектомат
ПКА10-1/1ПП

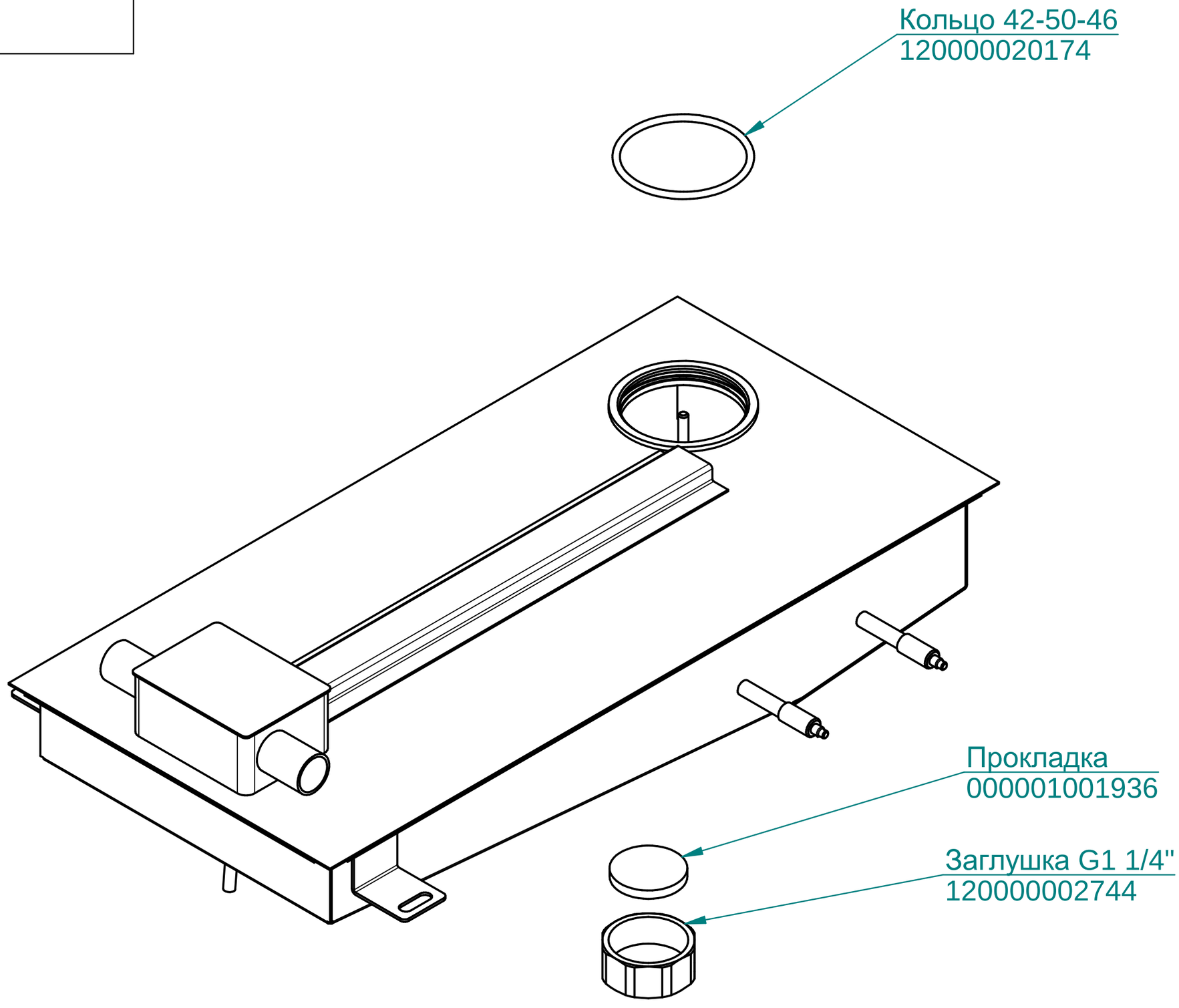

редакция от 11.01.2015