SCV115AS



Холодильный шкаф для вина отдельностоящий

EAN13: 8017709218225

ОБЩИЕ ХАРАКТЕРИСТИКИ

Черный, нержавеющая сталь

Ручка Classica

Дверной упор слева (дверь не перенавешиваемая)

Стеклянная дверь с защитой от УФ-излучения

Компрессор с низкой вибрацией

Угольный фильтр

Электронное управление

Полезный объем 368 л

Одновременное хранение 115 бутылок по 0,75 л (198 бутылок с некоторыми снятыми полками)

Автоматическое размораживание

2 температурные зоны

2 регулируемых термостата

Цифровой термометр

Температура от 6ºC до 22ºC

6 регулируемых деревянных полок

Внутренняя LED-подсветка

Акустический сигнал при изменении температуры

Замок

ТЕХНИЧЕСКИЕ ХАРАКТЕРИСТИКИ

Номинальная мощность: 350 Вт

Годовой расход электроэнергии: 168 кВт

Уровень шума: 42 дБ(A)

Климатический класс: SN - ST

Напряжение: 220-240 Вт

Частота тока: 50 Гц

Размеры (В x Ш x Г): 1850 x 600 x 600 (+20) мм

Класс энергопотребления

Типы нагрева



Также поставляется

- **SCV115A** - Черный, нержавеющая сталь, дверной упор справа

СМЕГ Руссия
Россия, 117105, Москва
Варшавское шоссе, д.1, стр.1-2, офис А-615
Тел. +7 (495) 380-37-82
Факс 7 (495) 380-37-81

SCV115AS

винный шкаф
отдельностоящий
нержавеющая сталь/черный
60 cm
1



Ширина 60 см:
Ширина 60 см

LED-подсветка:
Некоторые модели холодильников имеют светодиодное внутреннее освещение, что гарантирует экономию энергии и, в то же время, обеспечивает хорошее освещение внутреннего пространства.

Автоматическое размораживание:
В большинстве моделей холодильников Smeg в холодильном отделении используется автоматическое размораживание.

Уровень шума 42 дБ(А):
Уровень Шума составляет всего 42 дБ (А) и достигается благодаря исключительной изоляции и специально разработанным механизмам, заглушающим звук, образующийся в процессе работы прибора.

СМЕГ Руссия
Россия, 117105, Москва
Варшавское шоссе, д.1, стр.1-2, офис А-615
Тел. +7 (495) 380-37-82
Факс 7 (495) 380-37-81

SCV115AS

винный шкаф
отдельностоящий
нержавеющая сталь/черный
60 cm
1

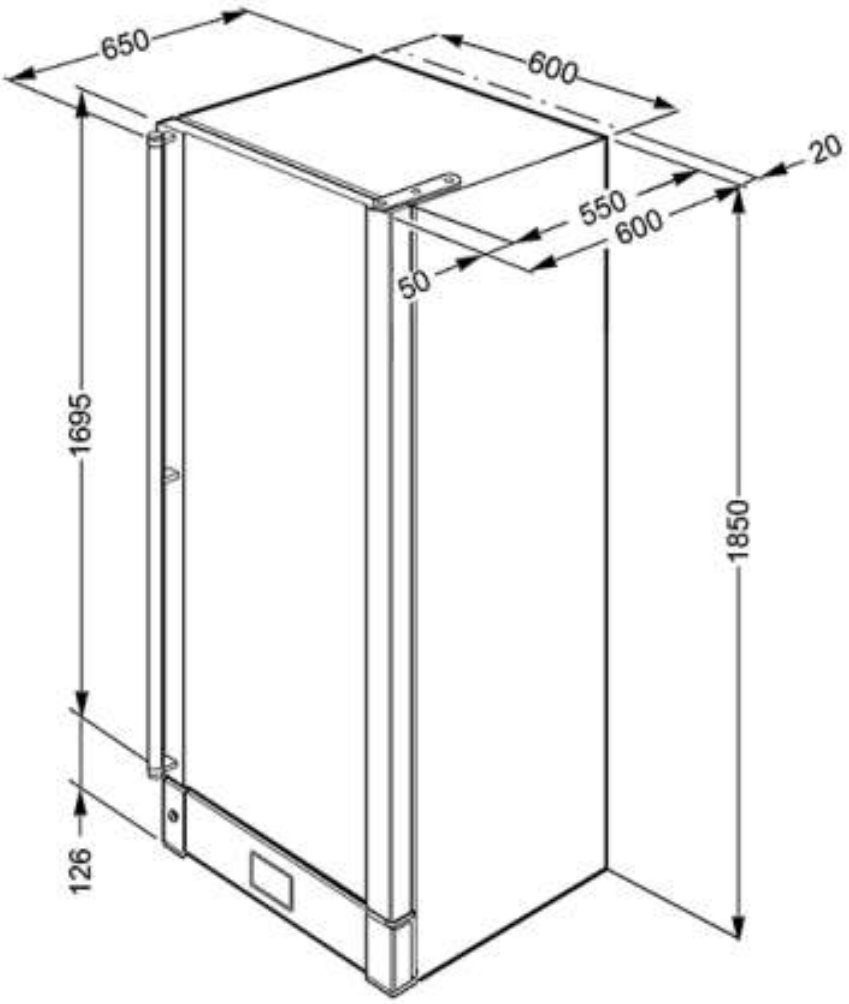

СМЕГ Руссия
Россия, 117105, Москва
Варшавское шоссе, д.1, стр.1-2, офис А-615
Тел. +7 (495) 380-37-82
Факс 7 (495) 380-37-81