515120

Витрина тепловая с пароувлажнением
VTP-430C

ПАСПОРТ

ТМ 2619.00.00.000

1. НАЗНАЧЕНИЕ

Витрина тепловая с пароувлажнением предназначена для кратковременного хранения горячей конусной пиццы и раздачи ее потребителям .

2. ТЕХНИЧЕСКИЕ ХАРАКТЕРИСТИКИ

Номинальное напряжение, В …….220
Частота, Гц……50
Номинальная мощность, Вт……1700
Пределы регулирования температуры, ºС……30-70
Масса, кг…….…...35
Габаритные размеры, мм
Длина…….430
Ширина……..430
Высота……....775

3. КОМПЛЕКТ ПОСТАВКИ

В обязательный комплект поставки входят:
- витрина, собранная согласно конструкторской документации;
- эксплуатационная документация (паспорт или инструкция по эксплуатации).

4. УСТРОЙСТВО И ПРИНЦИП РАБОТЫ

Витрина тепловая VTP-430 показана на рис. 1

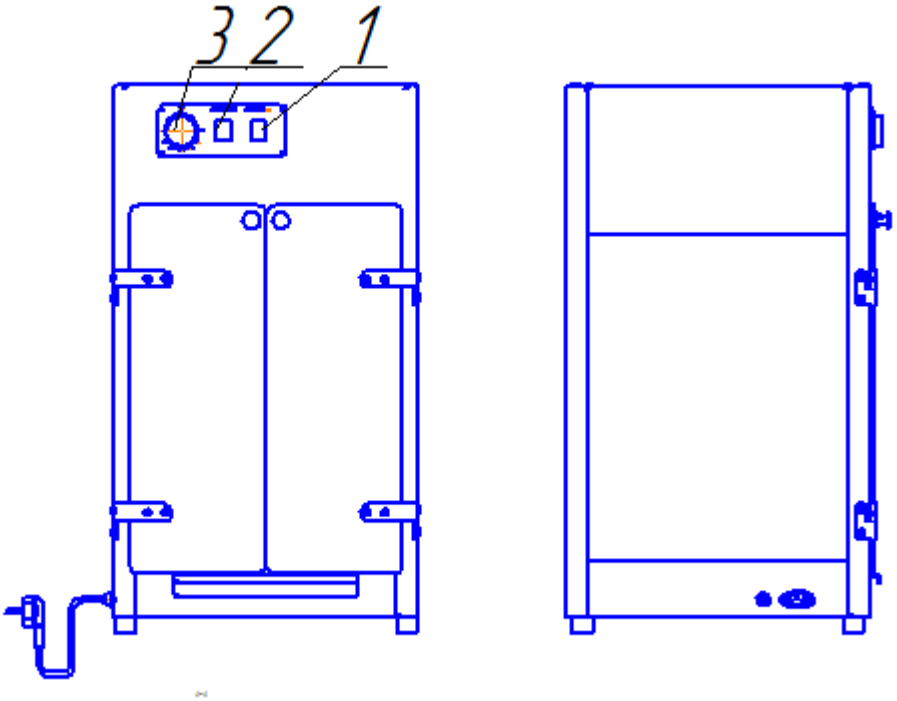

Рис. 1 Витрина тепловая.

4.2 Подготовка к работе.

Распакуйте витрину, проверьте комплект поставки.

4.3 Принцип работы .

1. Включить витрину в сеть.
2. Установить выключатель (поз.1) в положение включено., включается освещение.
3. Установить выключатель (поз.2) в положение включено. При этом включаются вентилятор и ТЭН. Рабочая температура в витрине до 70 °С, регулируется с помощью ручки терморегулятора поз.4, температуру можно изменить.

5. ТРЕБОВАНИЯ БЕЗОПАСНОСТИ

Перед первым включением витрины в сеть обязательно ознакомьтесь с настоящим руководством.

Витрина рассчитана на подключение к сети с напряжением 220В, частотой 50Гц.

Аппараты предназначены для профессионального использования – эксплуатация аппаратов должна осуществляться квалифицированным персоналом.

Техническое обслуживание и ремонт аппарата должны производиться в сервисном центре или на предприятии-изготовителе.

Запрещается использовать аппарат не по назначению.

6. ТРАНСПОРТИРОВАНИЕ И ХРАНЕНИЕ

Витрина может транспортироваться любым видом крытого транспорта в соответствии с правилами перевозки, действующими на данном виде транспорта.

Витрина в упаковке хранится в закрытых не отапливаемых помещениях с условиями хранения 3 по ГОСТ 15150.

7. СВИДЕТЕЛЬСТВО О ПРИЕМКЕ

<table>
<tr><td colspan="3">Свидетельство о приемке</td></tr>
<tr><td>Витрина тепловая
VTP-430C
(Наименование изделия)</td><td>ТМ 2619.00.00.000
(Обозначение)</td><td>№_____
(заводской номер)</td></tr>
<tr><td colspan="3">Изготовлен и принят в соответствии с обязательными требованиями государственных стандартов, действующей технической документацией и признан годным для эксплуатации</td></tr>
<tr><td colspan="3">Инженер ОТК</td></tr>
<tr><td colspan="2">МП_____
Личная подпись
_____
год, месяц, число</td><td>_____
Расшифровка подписи</td></tr>
</table>

8. ГАРАНТИЙНЫЕ ОБЯЗАТЕЛЬСТВА

Гарантийный срок эксплуатации витрины – 12 месяцев со дня продажи.

Гарантийный ремонт производится по предъявлению настоящего руководства и заполненного гарантийного талона со штампом продавца и датой продажи.

Изготовитель не несет ответственности в случае повреждения витрины произошедшего по вине потребителя.

9. РЕКВИЗИТЫ ПРЕДПРИЯТИЯ- ИЗГОТОВИТЕЛЯ

Адрес: Россия, 170000, г.Тверь, ул. Индустриальная, д.11,
ООО «НПО Тверьторгмаш»,
www.npo-ttm.ru
Тел. +7 (4822) 77-81-73

РОССИЙСКАЯ ФЕДЕРАЦИЯ

СЕРТИФИКАТ СООТВЕТСТВИЯ

(обязательная сертификация)

№ C-RU.АВ78.В.00412 **ТР** 0562448

(номер сертификата соответствия) (учетный номер бланка)

ЗАЯВИТЕЛЬ ООО "НПО Тверьторгмаш".

(наименование и место-нахождение заявителя) Адрес: 170028, Тверская обл., г. Тверь, Промышленный проезд, 11. ОГРН: 1046900093547. Телефон (4822) 79-06-02.

ИЗГОТОВИТЕЛЬ ООО "НПО Тверьторгмаш".

(наименование и место-нахождение изготовителя продукции) Адрес: 170028, Тверская обл., г. Тверь, Промышленный проезд, 11. ОГРН: 1046900093547.

ОРГАН ПО СЕРТИФИКАЦИИ ООО «ЦЕНТР ЭКСПЕРТИЗЫ И КОНТРОЛЯ КАЧЕСТВА «ЕВРОАЗИЯ». РФ, 105062, г. Москва, Подсосенский пер., д. 28, стр. 1, оф. 208-210, тел. +7 (495) 917-43-43, факс +7 (495) 917-50-23. ОГРН: 1087746289003. Аттестат рег. № РОСС RU.0001.11АВ78 выдан Федеральным агентством по техническому регулированию и метрологии.

(наименование и местонахождение органа по сертификации, выдавшего сертификат соответствия)

ПОДТВЕРЖДАЕТ, ЧТО ПРОДУКЦИЯ Оборудование тепловое для предприятий общественного питания и пищеблоков в комплекте с принадлежностями: витрины серий VT, VT2, VTN, витрины-прилавки серии VTC.

(информация об объекте сертификации, позволяющая идентифицировать объект)

ТУ 5151-003-74387948-2006.

Серийный выпуск.

код ОК 005 (ОКП) 51 5120

код ЕКПС

код ТН ВЭД России 8419 81 800 9

СООТВЕТСТВУЕТ ТРЕБОВАНИЯМ ТЕХНИЧЕСКОГО РЕГЛАМЕНТА (ТЕХНИЧЕСКИХ РЕГЛАМЕНТОВ) Технический регламент о безопасности машин и оборудования (Постановление Правительства РФ от 15.09.2009 N 753 с изменениями, утвержденными постановлением Правительства РФ от 24.03.2011 N 251).

(наименование технического регламента (технических регламентов), на соответствие требованиям которого (которых) проводилась сертификация)

Сведения о национальных стандартах, применяемых на добровольной основе для соблюдения требований технического регламента (См. приложение, бланк № 0112613).

ПРОВЕДЕННЫЕ ИССЛЕДОВАНИЯ (ИСПЫТАНИЯ) И ИЗМЕРЕНИЯ Протокол испытаний № 175-10-78/Р от 26.09.2012 г., выданный Испытательная лаборатория ООО "Ремсервис", рег. № РОСС RU.0001.21АВ80 от 21.10.2011, адрес: 109542, Москва, Рязанский просп., 86/1, стр. 3, ком. 6а.

ПРЕДСТАВЛЕННЫЕ ДОКУМЕНТЫ

(документы, представленные заявителем в орган по сертификации в качестве доказательств соответствия продукции требованиям технического регламента (технических регламентов))

СРОК ДЕЙСТВИЯ СЕРТИФИКАТА СООТВЕТСТВИЯ с 27.09.2012 по 26.09.2017

Руководитель (заместитель руководителя) органа по сертификации — Наумец И.Е.

(подпись, инициалы, фамилия)

Эксперт (эксперты) — Наумец С.В.

(подпись, инициалы, фамилия)

РОССИЙСКАЯ ФЕДЕРАЦИЯ

ПРИЛОЖЕНИЕ
к СЕРТИФИКАТУ СООТВЕТСТВИЯ № C-RU.AB78.B.00412

(обязательная сертификация)

ТР 0112613
(учетный номер бланка)

Сведения о национальных стандартах (сводах правил), применяемых на добровольной основе для соблюдения требований технического регламента

Обозначение национального стандарта или свода правил	Наименование национального стандарта или свода правил	Подтверждаемые требования национального стандарта или свода правил
ГОСТ 27570.0-87	"Безопасность бытовых и аналогичных электрических приборов. Общие требования и методы испытаний" принят и введен в действие Постановлением Государственного комитета СССР по стандартам № 5039 от 25.12.87 г.	Разд. 3 - 32
ГОСТ 27570.42-92	"Безопасность бытовых и аналогичных электрических приборов. Частные требования к электрическим тепловым шкафам для предприятий общественного питания" утвержден и введен Постановлением Госстандарта России от 27.08.92 № 1043	Стандарт в целом
ГОСТ 12.2.092-94	"Система стандартов безопасности труда. Оборудование электромеханическое и электронагревательное для предприятий общественного питания. Общие технические требования по безопасности и методы испытаний" принят Межгосударственным Советом по стандартизации, метрологии и сертификации (протокол № 6-94 от 21 октября 1994 г.) и введен в действие с 1 января 1996 г.	Разд. 3.

Руководитель
(заместитель руководителя)
органа по сертификации _____ Наумец И.Е.
подпись, инициалы, фамилия

Эксперт (эксперты) _____ Наумец С.В.
подпись, инициалы, фамилия