Gemlux

ПАСПОРТ

КОФЕМОЛКА

МОДЕЛЬ: GL-CG100



Инструкция по технике безопасности

При использовании этой кофемолки всегда следует придерживаться основных правил по технике безопасности, включая следующие:

1. Прочтите все инструкции.
2. Для защиты от удара электрическим током не погружайте шнур, штепсель или само оборудование в воду или в другие жидкости.
3. Внимательно следите, когда устройство применяется рядом с детьми.
4. Отсоединяйте оборудование от электророзетки перед сборкой, извлечением частей и перед очисткой.
5. Не снимайте крышку, пока лезвие не остановится полностью. Не касайтесь движущихся частей.
6. Не используйте оборудование с поврежденным шнуром или штепселем, либо после его падения или любого другого повреждения. Доставьте устройство в ближайший уполномоченный сервисный центр для проверки, ремонта или наладки электрических или механических деталей.
7. Использование дополнительных принадлежностей, которые не рекомендованы или не приобретены изготовителем оборудования, может привести к возгоранию, электрическому удару или травме.
8. Не применяйте оборудование вне помещений.
9. Не допускайте, чтобы шнур повреждался, перетираясь о кромку стола или прилавка, либо касался горячих поверхностей.
10. Не допускайте, чтобы шнур касался горячей поверхности, включая горячую духовку.
11. Перед применением проверьте чашу для измельчения на предмет нахождения в ней посторонних предметов.
12. **Непрерывная работа кофемолки не должна длиться дольше 30 секунд, поскольку это может привести к перегреву. Перед продолжением работы дайте мотору остыть не менее 1 минуты.**

Технические характеристики

Параметры электросети: 220В, 50Гц
Мощность: 150Вт
Вместимость: 100 грамм
Размер: 195*182*435 мм
Максимальное время непрерывной работы: 30 секунд.

Применение кофемолки

1. Перед применением проверьте чашу для измельчения на предмет нахождения в ней посторонних предметов.

2. Перед применением убедитесь в том, что чаша для измельчения полностью очищена и сухая.

3. Всегда включайте это оборудование с установленной на место прозрачной крышкой.

4. Ножи очень острые, обращаться с ними следует с большой осторожностью.

a. Крышка
d. Кнопка включения /выключения
c. Чаша для измельчения

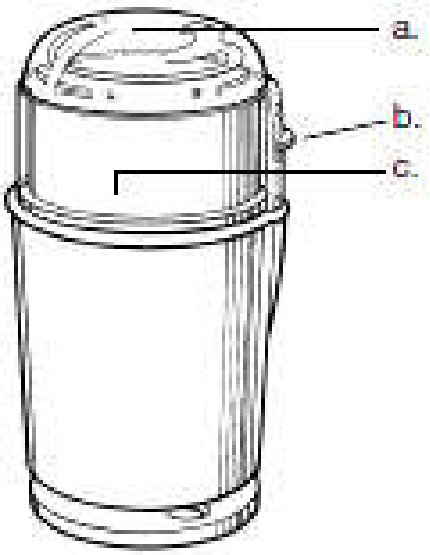

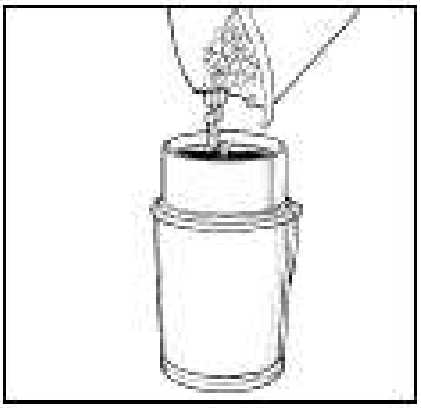

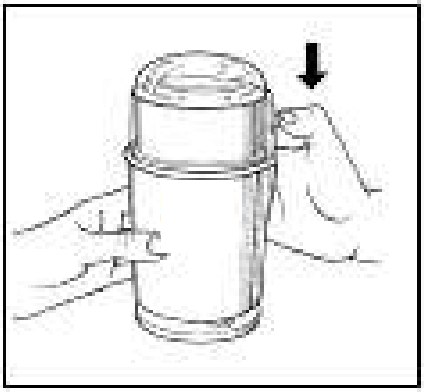

РЕКОМЕНДАЦИИ

Эта кофемолка обеспечит безупречный помол кофе для следующих кофеварок:

- электрические капельные кофемашины;
- ручные френч-пресс кофеварки;
- перколяторы;
- ручные конические кофеварки;
- электрические эспрессо кофемашины.

Мы **не рекомендуем** применение кофемолки такого типа для эспрессо кофемашин со встроенной помпой.

Для получения наилучших результатов производите помол такого количества кофе, какое собираетесь использовать немедленно.

Кофейные зерна удерживают аромат дольше, чем молотый кофе.

ПОМОЛ

1. Размотайте шнур. Убедитесь, что кофемолка находится на плоской поверхности.

2. Снимите крышку и заполните чашу для измельчения зернами. Используйте одну столовую ложку зерен для одной чашки кофе.

Отрегулируйте количество зерен по Вашему вкусу.

3. Установите на место крышку и вставьте штепсель в розетку. Нажмите и удерживайте кнопку Вкл/Выклк. Помол начнется немедленно.

4. Ножи прекратят вращение, как только Вы отпустите эту кнопку.

5. Когда помол будет завершен, отсоедините кофемолку от электросети, медленно снимите крышку. Удалите весь молотый кофе из чаши для зерен. Очистите кофемолку (см. пункт «ОЧИСТКА»).

ВРЕМЯ ПОМОЛА

При помоле максимального количества кофе (100 грамм) рекомендуется производить его помол в течение 20 – 30 секунд. Для получения лучших результатов производите помол с 10-секундными интервалами (максимально 40 грамм). При остановке вращения ножа легко постучите по кофемолке и запустите её снова. Это уменьшит объем кофе, которое прилипло ко дну чаши для измельчения.

ПРИМЕЧАНИЕ: при использовании кофейных зерен молотый кофе может слипаться и нарастать на стенках кофемолки. Чтобы устранить это, при снятии крышки легко постучите по корпусу, чтобы осыпались отложения на стенках. Не рекомендуется производить помол дольше 30 секунд. Если Вы будете производить помол дольше, Ваш кофе нагреется и будет не таким вкусным, а также может перегреться и повредиться мотор.

ПОМОЛ СПЕЦИЙ И ЗЛАКОВ

Вы можете использовать Вашу кофемолку для помола специй и пряных трав. Не размалывайте чересчур крупные и длинные травы и специи (кору коричного дерева, мускат и пр.).

Кофе и специи могут передавать друг другу свой аромат (в зависимости от используемых специй). Убедитесь в том, что кофемолка чистая или же используйте вторую кофемолку, если регулярно мелете как кофе, так и специи.

ОЧИСТКА

- Извлечь штепсель перед очисткой.
- Опорожнить чашу для зерен. Вытереть внутреннюю часть чаши влажной тканью.

ПРЕДОСТЕРЕЖЕНИЕ: Ножи очень острые.

- Вытереть наружную часть корпуса и крышку влажной тканью.

НИКОГДА НЕ ПОГРУЖАЙТЕ ОБОРУДОВАНИЕ В КАКУЮ-ЛИБО ЖИДКОСТЬ.