CVI138RS3

Винный холодильник, Linea, Встраиваемый, Дверной упор: Правая, Серебристый, 38, G

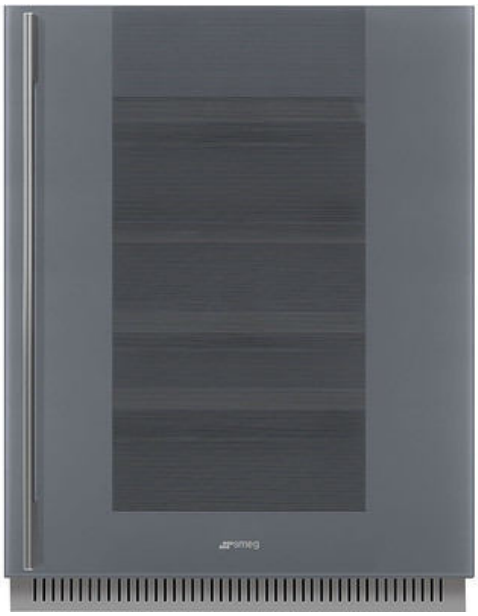

ТИП

Семейство продуктов: Винный холодильник • Установка: Встраиваемый • Ниша для встраивания: 82-87 см • Тип охлаждения: Вентилируемый • Разморозка: Автоматическая • Тип петель (шарнира): Стандартный • Дверной упор: Правая • EAN-код: 8017709293901

ЭСТЕТИКА

Цвет: Серебристый • Отделка: Глянцевый • Эстетика: Linea • Цвет стекла: Серебристое • Тип стекла: Стекло Stopsol • Дверца: Полностью стеклянная • Открывание дверцы: С ручкой • Материал боковин: Окрашенный металл • Ручка: Linea • Цвет ручек: Нержавеющая сталь • Материал ручки: Нержавеющая сталь

ХАРАКТЕРИСТИКИ ОТДЕЛЕНИЯ ДЛЯ ВИНА

Максимальный объем (бутылки по 0,75 л): 38 • Количество выдвижных полок: 3 • Количество фиксированных полок: 2 • Материал полок: Деревянные • Выдвижные полки на телескопических направляющих: Да • Тип внутренней подсветки: LED • Воздушный фильтр: Угольный фильтр

ОТДЕЛЕНИЕ MULTIZONE / МОРОЗИЛЬНОЕ ОТДЕЛЕНИЕ

УПРАВЛЕНИЕ И ФУНКЦИИ

Управление: Интерьер отсека для вина • Настройки управления: Управление Touch Control • Дисплей: LED • Индикация работы: Да • Функции на дисплее: Акустический сигнал при повышении температуры, Значение температуры • Акустический сигнал при открытой дверце: Да • Конвекция может быть включена непрерывно: Да • Постоянная подсветка: По времени • Блокировка управления: Да • Акустический сигнал при повышении температуры: Да

ТЕХНИЧЕСКИЕ ХАРАКТЕРИСТИКИ

Стекло дверцы с защитой от УФ-лучей: Да • Зоны с регулировкой температуры: 2 • Независимые системы охлаждения: 2 • Количество стекол в дверце: 2 • Диапозон температур: 5-20°C • Скрытый нагревательный элемент: Да • Регулируемые по высоте ножки: 2 фронтальные + 2 задние • Тип контроля температуры: Электронный • Количество компрессоров: 1 • Тип компрессора: Компрессор с пониженной выбрацией • Металлическая задняя панель холодильника: Металл

ПРОИЗВОДИТЕЛЬНОСТЬ / ЭНЕРГОПОТРЕБЛЕНИЕ - НОВЫЙ РЕГЛАМЕНТ

Годовое энергопотребление: 140 кВт/год • Класс энергоэффективности: G • Класс эмиссии воздушного акустического шума: C • Полный объем: 114 л • Сумма объемов холодильного отделения и незамерзающего отделения: 114 л • Климатический класс: SN, N, ST • EEI: 165 %

ЭЛЕКТРИЧЕСКОЕ ПОДКЛЮЧЕНИЕ

Номинальная мощность: 40 Вт • Напряжение: 220-240 В • Частота тока: 50 Гц • Длина электрического кабеля: 150 см

ТАКЖЕ ДОСТУПНЫ

ЛОГИСТИЧЕСКАЯ ИНФОРМАЦИЯ

Размеры изделия (В x Ш x Г) мм: 825x595x566 • Ширина изделия (мм): 595 мм • Ширина с дверцей, открытой на 90° (мм): 693 мм • Глубина без ручек: 566 мм • Высота изделия: 820 мм • Вес нетто (кг): 54.600 кг • Вес брутто (кг): 59.800 кг

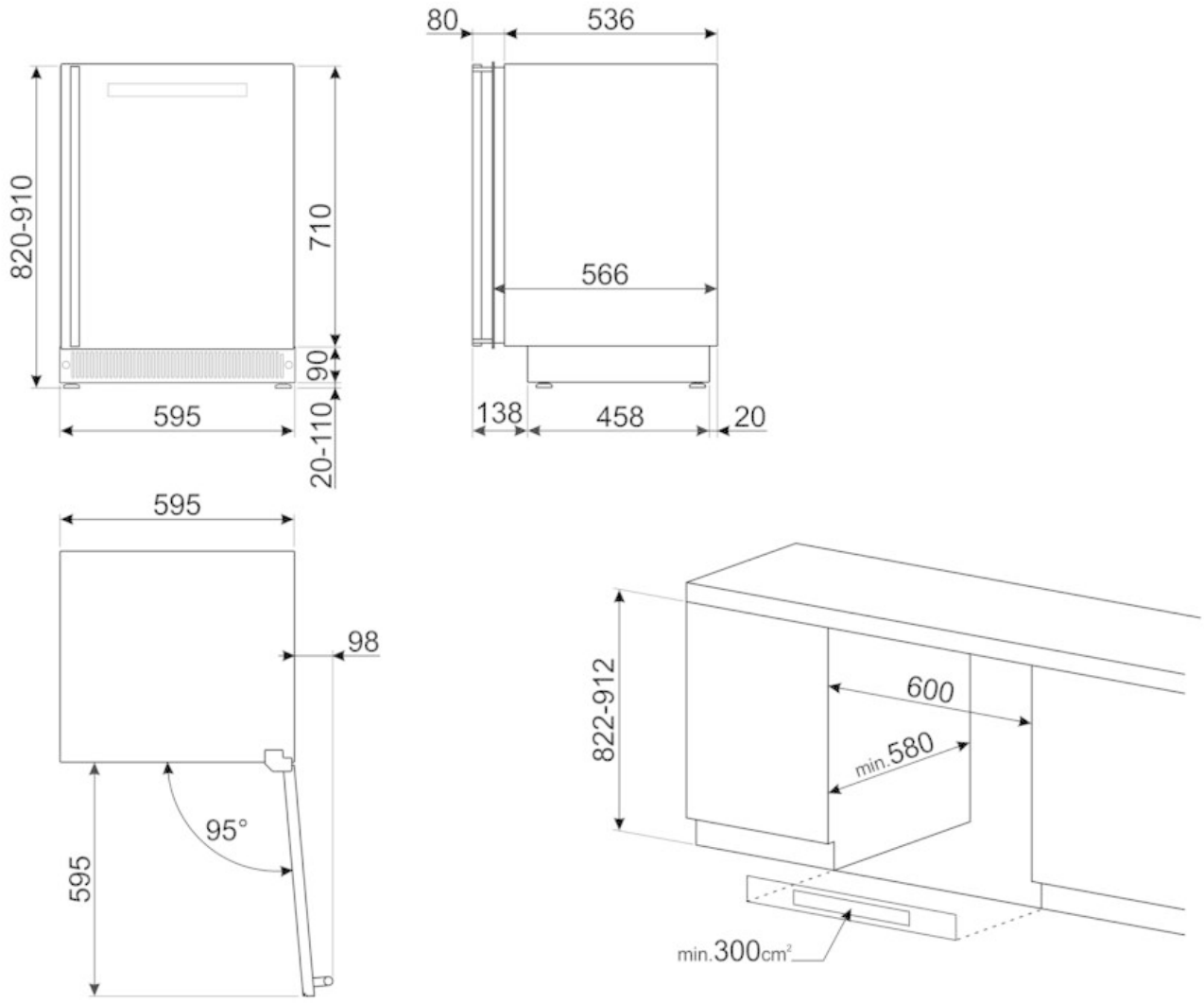
80
536
820-910
710
566
90
595
20-110
138
458
20
595
98
95°
595
822-912
600
min.580
min.300cm²